ISSN 2223-4047

ВЕСТНИК

МАГИСТРАТУРЫ

11-2, 2016

научный журнал

ВЕСТНИК МАГИСТРАТУРЫ 11-2 (62) 2016

Научный журнал

издается с сентября 2011 года

Учредитель:

ООО «Коллоквиум»

Полное или частичное воспроизведение материалов, содержащихся в настоящем издании, допускается только с письменного разрешения редакции.

Адрес редакции:
424002, Россия,
Республика Марий Эл,
г. Йошкар-Ола,
ул. Первомайская, 136 «А».
тел. 8 (8362) 65 – 44-01.
e-mail: magisterjourn@gmail.com.
http: // www.magisterjournal.ru.
Редактор: Е. А. Мурзина
Дизайн обложки: Студия PROekT
Перевод на английский язык
Е. А. Мурзина

Распространяется бесплатно.
Дата выхода: 15.11.2016.

ООО «Коллоквиум»
424002, Россия,
Республика Марий Эл,
г. Йошкар-Ола,
ул. Первомайская, 136 «А».

Главный редактор Е. А. Мурзина

Редакционная коллегия:

Е. А. Мурзина, канд. экон. наук, доцент (главный редактор).

А. В. Бурков, д-р. экон. наук, доцент (г. Йошкар-Ола).
В. В. Носов, д-р. экон. наук. профессор (г. Москва)
В. А. Карачинов, д-р. техн. наук, профессор (г. Великий Новгород)
Н. М. Насыбуллина, д-р. фарм. наук, профессор (г. Казань)
Р. В. Бисалиев, д-р. мед. наук, доцент (г. Астрахань)
В. С. Макеева, д-р. педаг. наук, профессор (г. Орел)
Н. Н. Сентябрев, д-р. биолог. наук, профессор (г. Волгоград)
И. В. Корнилова, д-р. истор. наук, доцент (г. Елабуга)
А. А. Чубур, канд. истор наук, профессор (г. Брянск).
М. Г. Церцвадзе, канд. филол. наук, профессор (г. Кутаиси).
Н. В. Мирошниченко, канд. экон. наук, доцент (г.Саратов)
Н. В. Бекузарова, канд. педаг. наук, доцент (г. Красноярск)
К. В. Бугаев, канд. юрид. наук, доцент (г. Омск)
Ю. С. Гайдученко, канд. ветеринарных.наук (г. Омск)
А. В. Марьина, канд. экон. наук, доцент (г. Уфа)
М. Б. Удалов, канд. биолог.наук, науч.сотр. (г. Уфа)
Л. А. Ильина, канд. экон. наук. (г. Самара)
А. Г. Пастухов, канд. филол. наук, доцент, (г.Орел)
А. А. Рыбанов, канд. техн. наук, доцент (г. Волжский)
В. Ю. Сапьянов, канд. техн. наук, доцент (г. Саратов)
О. В. Раецкая, канд. педаг. наук, преподаватель(г. Сызрань)
А. И. Мосалёв, канд. экон. наук, доцент (г. Муром)
С. Ю. Бузоверов, канд. с-хоз. наук, доцент (г. Барнаул)

© ООО «Коллоквиум», 2016

СОДЕРЖАНИЕ

ТЕХНИЧЕСКИЕ НАУКИ

5 ***А.Р. Исмагилова, Э.Р. Бариева***
Утилизация смазочно-охлаждающих жидкостей с использованием реагентного разложения сож и сорбционной очистки

8 ***В.А. Голубь***
Причины повреждения технологического оборудования процессов переработки нефти

12 ***В.А. Голубь***
Анализ возможных источников зажигания при эксплуатации технологического оборудования процесса переработки нефти

15 ***В.В. Шаронов***
Проектирование конструкции рабочего колеса для радиального вентилятора

18 ***Д.О. Гуськова***
Анализ методов и фильтров для обезжелезивания воды

21 ***Д.П. Самстыко, М.В. Кабанов***
Сравнительная характеристика методов расчета траектории скважины в направленном бурении. Метод минимальной кривизны

25 ***Е.А. Белова***
Создание цифровой модели местности по результатам топографической съемки

28 ***Р.Н. Бикчантаева, Э.Р. Бариева, Е.В. Серазеева***
Усовершенствование процесса очистки нефтяного газа от сероводорода

30 ***Т.А. Гура, Ю. Слинькова***
Инженерно-геодезические изыскания для подготовки проекта планировки территории

33 ***М.И. Соскин, А.В. Шулепова***
Обзор результатов исследований в области берегоукрепления

37 ***Е.Б. Стефанова***
Человек и его взаимодействие с системами автоматического проектирования

ПЕДАГОГИЧЕСКИЕ НАУКИ

39 ***Н.С. Сандалов***
Социальная дезадаптация детей с ограниченными возможностями здоровья в условиях инклюзивного образования

ПСИХОЛОГИЧЕСКИЕ НАУКИ

42 ***О.Н. Ермоленко***
Социально-психологические особенности супружеских конфликтов

ФИЛОЛОГИЧЕСКИЕ НАУКИ

46 ***Е.В. Дружинина, М.В. Куриленко, А.С. Мутовкина, М.Д. Окунцева, В.А. Тарасов***
Актуальность решения семасиологических и ономасиологических затруднений в процессе обучения литературе в 5 классах

СОЦИОЛОГИЧЕСКИЕ НАУКИ

49 ***М.В. Пустовойтова***
Анализ социальной работы с детьми с ограниченными возможностями здоровья

ЭКОНОМИЧЕСКИЕ НАУКИ

51 ***И.А. Палагутина***
Методика обоснования управленческих решений на основе маржинального анализа

55 ***Н.В. Кирилова***
Теоретические подходы формирования структуры капитала компании

57 ***О.Н. Клинова***
Определение сущности финансовых рисков для торговых компаний

60 ***Д.И. Орлова***
Показатель EBITDA как основной при оценке хозяйственного потенциала торгового предприятия

62 ***А.И. Щукина, А.О. Елёпина, А.Р. Хаметова***
Проблемы и пути совершенствования учета на малых предприятиях в РФ

65 ***С.А. Атасян, Н.А. Белова, А.Р. Хаметова***
Пути повышения эффективности функционирования налоговой системы Российской Федерации

68 ***А.С. Баранова, Д.В. Полупанова, А.Р. Хаметова***
Международное сотрудничество в налоговой сфере: проблема двойного налогообложение

71 ***А.Р. Хаметова, Б.С. Ажеева, А.И. Харина***
К вопросу о налоговом стимулировании

74 ***А.Р. Хаметова, Р.В. Литвинова, Д.Н. Бахтиярова***
Налоговые риски предприятий

76 ***Н.С. Никулин, Ю.А. Кожухова, А.Р. Хаметова***
Особенности учетной политики малого предприятия
79 ***М.А. Попова, Е.В. Мельникова, А. Р. Хаметова***
Особенности налогообложения туризма в России
82 ***А.А. Попова, А.Н. Мухамбетова, А.Р. Хаметова***
Учет расчетов с персоналом по оплате труда на предприятии
85 ***К.С. Преснова, М.С. Молодых, А.Р. Хаметова***
Списание просроченных товаров
88 ***И.К. Афанасьева, Н.Д. Ефимова, А.Р. Хаметова***
Основные требования к публичной отчетности
91 ***А.Р. Хаметова, В.В. Шекуло, Е.В. Голова***
Основные принципы построения финансовой отчётности и предъявляемые к ней требования
94 ***А.Р. Хаметова, Л.Э. Садыкова, О.А. Чильдинова***
Особенности учета материалов в строительной организации
96 ***Ю.А. Баранникова, М.А. Полякова, А.Р. Хаметова***
Учет, отчетность, налогообложение малых предприятий на примере оконной фирмы
99 ***А.В. Колбасникова***
Инвестиционная политика России в условиях глобализации
102 ***В.С. Боева, А.И. Лыкова, А.Р. Хаметова***
Упрощенная система налогообложения как элемент современных методов оптимизации налогообложения предприятия
105 ***Ю.С. Дудкина, Н.С. Хайкина, А.Р. Хаметова***
Роль и перспективы косвенного налогообложения в Российской Федерации
108 ***Д.А. Блайда, А.В. Зайчикова, А.Р. Хаметова***
О необходимости введение прогрессивной шкалы налогооблажения доходов физических лиц
111 ***В.С. Маркова, А.Р. Хаметова***
Особенности учёта животных на выращивании и откорме на примере ЗАО «Птицефабрика Оренбургская»
114 ***М.В. Кажаева***
Анализ кредитных операций банка (на примере ПАО «НИКО-БАНК»)
116 ***И.Р. Тагирова***
Статистический анализ производительности труда Российской Федерации
119 ***Е.С. Гаврилова, Т.В. Титева***
Аудиторские риски и основные пути их снижения
122 ***Е.В. Савинкова, Т.А. Швецова, А.Р. Хаметова***
Особенности налогообложения в сфере малого бизнеса
125 ***А.Е.Умбетова, З.З. Зайнуллина, А.Р. Хаметова***
Учет основных средств в бюджетных организациях
128 ***О.А. Дубинина***
Учет основных средств стоимостью от 40 000 до 100 000 рублей
130 ***А.Р. Капкаева***
Безналичный денежный оборот
133 ***А.В. Медведева***
О показателях оценки экономического потенциала предприятия
136 ***К.С. Лузгина***
Анализ факторов, влияющих на стоимость холодильников
139 ***Е.А. Овчинникова***
Анализ факторов, влияющих на стоимость стиральных машин
142 ***В.И. Ларионов***
Анализ факторов, влияющих на стоимость ванн
145 ***Г.И. Сатпаева***
Проблема выбора методики анализа трудовых ресурсов и оплаты труда
150 ***Т.В. Логачева***
Трудовая миграция и социальное обеспечение трудящихся в Евразийском Экономическом Союзе
152 ***Ю.Н. Горяев***
Прогнозирование прибыли корпорации в условиях кризиса
155 ***Ю.Н. Горяев***
Прогнозирование себестоимости в условиях кризиса
158 ***D.Yu. Afanasyev***
Central banks and financialization: what shall we do next?

ЮРИДИЧЕСКИЕ НАУКИ

160 ***Э.Д. Нурова***
Защитные меры как инструмент защиты интересов российского бизнеса в рамках правовой системы ВТО
163 ***Э.Д. Нурова***
Понятия и правовая природа защитных мер

166 ***Л.Ф. Мулюкова***
Изменение условий или расторжение брачного договора в связи с существенно изменившимися обстоятельствами
169 ***А.И. Макушева***
Право оперативного управления в системе вещных прав
174 ***Л.Б. Гаюн***
Проблемы борьбы с нарушением прав интеллектуальной собственности в сети интернет
178 ***А.В. Карецкая, А.А. Кальгина***
Свобода договора и ее ограничение в российском и зарубежном законодательстве
180 ***Ю.Ю. Окунева***
История развития института опеки и попечительства в России
182 ***А.Р. Ерыгина***
Особенности стратегического развития предприятий морского транспорта (на примере порта Новороссийск)
186 ***А.Р. Ерыгина***
Реформирование системы управления морскими портами после распада СССР
188 ***В.А. Огульян***
История организации лоцманской службы в России
191 ***В.А. Огульян***
Некоторые вопросы регулирования проводки судов государственными и негосударственными лоцманскими организациями
195 ***Н.А. Белых***
Правовая характеристика бандитизма
197 ***Д.А. Васильева***
Об актуальности исследования проблем правового регулирования отношений по применению методов искусственной репродукции человека на современном этапе
200 ***Д.В. Семаков***
Распределение форс-мажорных рисков по коммерческим договорам купли-продажи товаров: сравнительно-правовые аспекты

ФИЗИКО-МАТЕМАТИЧЕСКИЕ НАУКИ
207 ***С.Р. Кильдибаева, Г.Р. Кильдибаева***
Модель купола, предназначенного для сбора нефтепродуктов
210 ***С.Р. Кильдибаева, Г.Р. Кильдибаева***
Модель распространения затопленной струи нефти и газа

213 *Информация для авторов*

ТЕХНИЧЕСКИЕ

НАУКИ

УДК 622

А.Р. Исмагилова, Э.Р. Бариева

УТИЛИЗАЦИЯ СМАЗОЧНО-ОХЛАЖДАЮЩИХ ЖИДКОСТЕЙ С ИСПОЛЬЗОВАНИЕМ РЕАГЕНТНОГО РАЗЛОЖЕНИЯ СОЖ И СОРБЦИОННОЙ ОЧИСТКИ

В данной статье рассматривается технологическое решение по утилизации отработанной смазочно-охлаждающей жидкости. Предложена схема утилизации отработанной СОЖ с использованием реагентного и сорбционного метода, которая позволяет минимизировать количество образованных отходов и использовать воду повторно в технических целях.

Ключевые слова: *отработанные смазочно-охлаждающие жидкости, комплексная утилизация СОЖ, реагентный метод разделения СОЖ, природные сорбенты.*

На сегодняшний день широко распространенным отходом машиностроения являются отработанные смазочно-охлаждающие жидкости (СОЖ), используемые при механической обработке металла. Отработанная СОЖ – это особый вид опасных многотоннажных отходов, которая представляет опасность для экологии и здоровья человека, так как содержит 10-30 г/л эмульгированных масел и большое количество свободных масел.

В процессе использования СОЖ загрязняется механическими примесями, подвергается разложению и теряет свои технологические свойства. Это приводит к необходимости частой замены загрязненной СОЖ свежеприготовленной. Остро встает задача их обезвреживания.

На машиностроительных предприятиях большое распространение получили реагентные методы разложения. Перед его применением производится предварительная очистка от примесей механического происхождения, разложение эмульсий осуществляется с применением таких реагентов, как минеральные щелочи и кислоты, вещества-коагулянты и флокулянты.

Существует термический способ утилизации эмульсий на установке для выпаривания, где происходит качественное разделение эмульсии СОЖ на воду и масло. Полученные водяные пары могут при-

© Исмагилова А.Р., Бариева Э.Р., 2016.

меняться в изготовлении смазочно-охлаждающих материалов, а осадок, содержащий масла может использоваться как топливо для котельной [1].

Альтернативным реагентному методу является сорбционный метод утилизации жидких промышленных отходов, находящихся в состоянии эмульсий. Среди его преимуществ – низкая себестоимость процесса утилизации, большая эффективность разделения эмульсии на водную и масляную фазы, применение природного сырья в качестве загрузки сорбционного фильтра, возможность вторичного использования применяющихся в процессе утилизации гидрофобизированных порошков и др.

Технологическая схема процесса комплексной утилизации СОЖ с использованием реагентного разложения и сорбционной очистки приведена на рисунке.

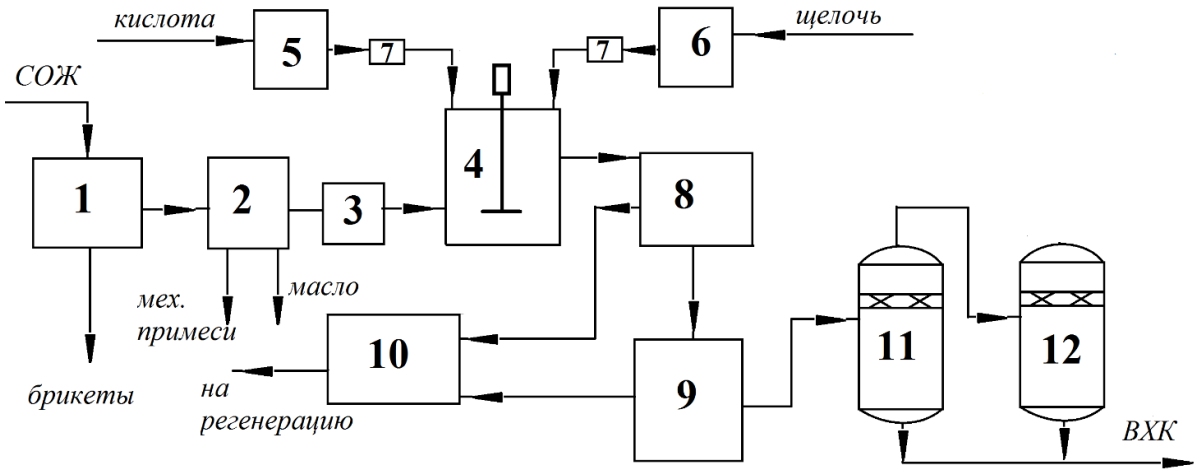

Рис. 1. Схема комплексной утилизации, отработанной СОЖ:
1 – установка брикетирования металлической стружки; 2 – приемная емкость для СОЖ; 3 – фильтр очистки от механических примесей; 4 – реактор; 5 – емкость для кислоты; 6 – емкость для щелочи; 7 – дозаторы; 8 – емкость напорная; 9 – флотатор; 10 – емкость для концентрата; 11, 12 – адсорбер

На первом этапе, из отработанной СОЖ извлекают металлическую стружку (обрезки) на установки брикетирования 1. Брикеты собираются и используются в собственном производстве, а СОЖ направляется в приемную емкость 2. Далее на фильтре 3 происходит очистка СОЖ от механических примесей. В реакторе 4 проводится разделение эмульсии на масло и воду с применением реагентов.

При биоповреждении СОЖ дополнительно могут обрабатываться бактерицидными средствами, например, гексахлорофеном. В отстойнике-флотаторе 9 из СОЖ извлекаются осадок и нефтепродукты. Осадок обезвоживается и далее утилизируется или вывозится на захоронение. В адсорберах 11, 12 происходит доочистка воды от нефтепродуктов [2, с. 78].

Извлеченные нефтепродукты в виде концентратов направляются на установку регенерации масла или сжигание. Очищенная вода сбрасывается в водохозяйственную канализацию или может использоваться в технических нуждах.

При использовании одного адсорбера концентрация нефтепродуктов в сточной воде составляет 1,6-1,8 мг/л. С использованием второго адсорбера позволяет получить на выходе воду с концентрацией нефтепродуктов 0,3-0,5 мг/л (нормы допустимых концентраций для сброса в систему канализации 0,5-1,0 мг/л).

Разработанные технологические схемы могут быть использованы для очистки нефтесодержащих сточных вод, растворов обезжиривания, позволяют практически исключить образование нефтесодержащих осадков.

Разработанная технологическая схема утилизации СОЖ с применением модуля-адсорбера на основе диатомита внедрена в производство на предприятии ОАО «Ульяновский моторный завод» (г. Ульяновск) [2, с. 79].

Таким образом, реализация метода реагентного разделения СОЖ и сорбционной очистки водной фазы позволит перейти на более эффективный технологический процесс утилизации, что существенно снизит затраты предприятия по обращению с отходами и уменьшит нагрузку на окружающую среду.

Библиографический список

1. Смазочно-охлаждающие технологические средства и их применение при обработке резанием: справочник / Л.В. Худобин, А.П. Бабичев, Е.М. Булыжёв и др.; под общ. ред. Л.В. Худобина. – М.: Машиностроение, 2006. – 544 с.

2. Природные сорбенты и комплексоны в очистке сточных вод / Е.С. Климов, М. В. Бузаева. – Ульяновск: УлГТУ, 2011. – 201 с.

ИСМАГИЛОВА АЛЬБИНА РАМИЛЕВНА – магистрант кафедры Инженерной экологии и рационального природопользования Института электроэнергетики и электроники, Казанский государственный энергетический университет, Россия.

БАРИЕВА ЭНЗА РАФАИЛОВНА – кандидат биологических наук, доцент кафедры Инженерной экологии и рационального природопользования, Казанский государственный энергетический университет, Россия.

УДК 66.08

В.А. Голубь

ПРИЧИНЫ ПОВРЕЖДЕНИЯ ТЕХНОЛОГИЧЕСКОГО ОБОРУДОВАНИЯ ПРОЦЕССОВ ПЕРЕРАБОТКИ НЕФТИ

В статье проведен анализ горючей среды при аварии технологического оборудования процесса переработки нефти, представлен расчет на прочность при гидравлическом ударе, проверочный расчет на прочность кожухотрубного теплообменника при температурных напряжениях, проверочный расчет повышения давления в колонне, при отсутствии конденсации паров, проверочный расчет прогрева стены трубы, змеевика трубчатой печи. Даны необходимые формулы для проведения расчетов и анализов.

Ключевые слова: *переработка нефти, аварии, технологическое оборудование, давление, трубопровод, перегрев.*

Самую большую опасность в технологии процессов переработки нефти представляют повреждения и аварии технологического оборудования и трубопроводов, в результате которых значительное количество горючих веществ выходит наружу, вызывая опасное скопление паров жидкости, загазованность открытых территорий, розлив жидкости на большие площади, и может привести к экологическим катастрофам и даже жертвам людей.

Аварии при эксплуатации технологического оборудования возникает в результате различных факторов, которые можно разделить на три группы механические, химические и электрические. К механическим воздействиям можно отнести: сверхрасчетные давления, возникающие при нарушении материального баланса и режима работы насоса, повышение сверхрасчетной температуры, накипи на отводящих трубопроводах, уменьшающих их сечение, гидравлические удары, вибрации, температурные перенапряжения.

Химическая коррозия происходит за счет воздействия кислорода воздуха и сероводорода, содержащегося в сырой нефти. От кислородной коррозии происходит образование ржавчины

$$4Fe + 3O_2 \rightarrow 2Fe_2O_3$$

Окисел Fe_2O_3 не обладает механической прочностью и легко отслаивается от металла. Сероводород при температуре310^{o}С и выше разлагается, в результате чего происходит процесс диссоциации сероводорода с образованием элементарной серы и взаимодействия ее с металлом, например:

$$H_2S \rightarrow H_2 + S \text{ (термическая диссоциация)}$$

$$2H_2S + O2 \rightarrow 2H_2O + {}_2S \text{ (окисление)}$$

$$Fe + S \rightarrow FeS \text{ (коррозия)}$$

Сернистые соединения представляют собой пористые вещества, не обладающие большой механической прочностью и легко отслаиваются от железа. Разрушение материала стенок трубопроводов и аппаратов образуется и за счет электрохимической коррозии, наиболее часто встречающийся. Одной из разновидности, которой является атмосферная коррозия. В присутствии влаги на поверхностях трубопроводов и аппаратов образуется тонкая пленка с растворенными в ней воздухом и примесями, присутствующими в атмосфере. Эта пленка влаги и является электролитом. В результате электрохимического воздействия электролита на металл происходит растворение последнего, что приводит к утоньшению металла и снижению его механической прочности. Проведем несколько проверочных расчетов на возможность разрушения аппаратов или трубопроводов.

Для определения приращения давления в трубопроводе используется формула Н.Е. Жуковского [1]:

$$\Delta P = \rho \quad v \quad \Delta w,$$

© Голубь В.А., 2016.

Научный руководитель: *Парфенов Виталий Григорьевич* – кандидат технических наук, доцент, Тюменский индустриальный университет, Россия.

где ρ – плотность жидкости, кг/м^3;

Δw – уменьшение скорости движения при торможении струи м/с;

v – скорость распространения ударной волны м/с.

$$v = \sqrt{\frac{E_{ж}}{\rho(1+\frac{d}{\sigma}\frac{E_{ж}}{E})}},$$

где $E_{ж}$ – модуль упругости жидкости, Па;

E – модуль упругости материала трубопровода, Па;

d – внутренний диаметр трубопровода, м;

σ – толщина стенки трубы.

При эксплуатации теплообменников неплотности и повреждения могут появиться в результате образования непредусмотренных расчетом температурных напряжений в материале аппарата, а также в результате изменения механических свойств металлов под воздействием температуры. При этом даже нормальные рабочие нагрузки могут привести к появлению необратимых деформаций и повреждений аппаратов.

Температурное напряжение в теплообменном аппарате определяется по формуле [2]:

$$\sigma^{к}_{\max} = \frac{P_t}{F_к} + \frac{PE_к}{E_к F_к + E_T F_T},$$

$$\sigma^{T}_{\max} = \frac{P_t}{F_T} + \frac{PE_T}{E_к F_к + E_T F_T},$$

где σ_{max} – максимальное напряжение в материале, Па;

F – площадь поперечного сечения, м^2;

P_t – сила возникающая между жесткосоединенными корпусом и трубами теплообменника Н;

P – сила вызываемая давлением среды в трубном и межтрубном пространстве Н;

E – модуль упругости материала.

Определим сечение труб

$$F_T = \frac{П}{4}(d_H^2 - d_в^2)Z,$$

где d_H – наружный диаметр трубы, м;

$d_в$ – внутренний диаметр трубы, м;

Z – число труб в пучке.

$$d_в = d_H - 2S_T,$$

где S_T – толщина труб, м.

Определим сечение кожуха:

$$F_к = П \cdot (Д_в - S_к) \cdot S_к,$$

где $Д_в$ – внутренний диаметр кожуха, м;

$S_к$ – толщина кожуха, м.

Коэффициент линейного расширения $\alpha_T = \alpha_к$ и модуль упругости стали E_T, определяется по справочным данным

Определим силу, возникающую между корпусом и трубками за счет температурных напряжений:

$$P_t = \frac{\alpha_t \cdot t_t - \alpha_k \cdot t_k}{\frac{1}{E_k F_k} + \frac{1}{E_T F_T}},$$

где $t_к$,t_T – расчетные температуры труб и корпуса теплообменника, °С.

Определим силу, вызванную давлением среды в трубах и межтрубном пространстве:

$$P = \frac{П}{4} \cdot \left[(Д_в^2 - Z \cdot d_H^2) P_H + Z \cdot d_в^2 P_T \right],$$

где P_H, P_T – давление в межтрубном и трубном пространствах, Па.

Нарушение нормального процесса конденсации паров может привести к образованию повышенного давления в системе. Если конденсация пара уменьшиться или прекратиться совсем, а процесс парообразования будет продолжаться, то количество пара в колонне, конденсаторе и приемнике конденсаторе будет возрастать.

Приращение давления при нарушении нормального процесса конденсации паров определяется по следующей формуле [2].

$$\Delta \mathrm{P} = \frac{d \sigma \tau}{100 V_{св} \rho_t} \mathrm{P}_o,$$

где ΔP – приращение давления в колонне, Па;

d – степень неполноты конденсации паров в %;

σ – производительность колонны по пару, кг/с;

τ – продолжительность нарушения процесса конденсации паров, с;

P_o – давление окружающей среды, Па;

$V_{св}$ – свободный объем колонны, м^3;

ρ_t – плотность паров жидкости при температуре и давлении в колонне, кг/м^3

Определим плотность паров бензина при рабочих условиях верха колонны:

$$\rho_t = \frac{M}{V_o} \bullet \frac{T_o}{T_P} \bullet \frac{P_P}{P_o},$$

где M – молекулярная масса бензина;

T_p – температура верха колонны, К;

P_p – рабочее давление колонны, Па.

Конечное давление в верхней части колонны составит

$$P_к = P_н + \Delta P$$

Прогар стенки трубы наступает в результате сильного перегрева отдельного участка теплообменной поверхности. Механическая прочность металла снижается, появляется его текучесть, необратимые деформации, утоньшение, а затем разрыв стенки и выход продукта в топочное пространство. Перегрев чаще бывает в тех местах трубы, где имеются различные отложения (кокса, солей), инородные включения являющиеся плохими проводниками тепла. Температуру стенки трубы на участках с отложениями и без отложений можно определить по уравнениям теплопередачи [2]

$$t_{ст} = t_Г - \frac{K}{\alpha_1}(t_Г - t_{пр}),$$

где $t_{ст}$ – температура стенки трубы, °С;

$t_{пр}$ – температура продукта, °С;

$t_Г$ – температура продуктов горения, °С.

$$K_1 = \frac{1}{\frac{1}{\alpha_1} + \frac{\sigma_{ст}}{\lambda_{ст}} + \frac{\sigma_{отл}}{\lambda_{отл}} + \frac{1}{\alpha_2}},$$

$$K_1 = \frac{1}{\frac{1}{\alpha_1} + \frac{\sigma_{ст}}{\lambda_{ст}} + \frac{1}{\alpha_2}},$$

где K_1 – коэффициент теплопередачи на участке с отложениями, Вт/м$^{-2}$ ч$^{-1}$·град$^{-1}$;

K_2 – коэффициент теплопередачи на участке без отложений, Вт/м$^{-2}$ ч$^{-1}$·град$^{-1}$;

α_1 – коэффициент теплопередачи от топочных газов к стенке трубы, Вт/м$^{-2}$ ч$^{-1}$·град$^{-1}$;

α_2 – коэффициент теплопередачи от стенки трубы к нагреваемому продукту, Вт/м$^{-2}$ ч$^{-1}$·град$^{-1}$;
$\sigma_{ст}$, $\sigma_{отл}$ – толщина стенки трубы и слоя отложений, м;
$\lambda_{ст}$, $\lambda_{отл}$ – коэффициенты теплопроводности материала стенки и отложений, Вт/м$^{-2}$ ч$^{-1}$·град$^{-1}$.

Для предотвращения перегрева необходимо строго соблюдать температурный режим, следить за скоростью движения продукта.

Библиографический список

1. Алексеев В.М., Волков О.М., Шатров Н.Ф. Пожарная профилактика технологических процессов производств. – М.: ВИПТШ МВД СССР, 1986.
2. ГОСТ-12.1.0044-89. Пожаровзрывоопасность веществ и материалов.

ГОЛУБЬ ВАДИМ АЛЕКСАНДРОВИЧ – магистрант, Тюменский индустриальный университет, Россия.

УДК 66.08

В.А. Голубь

АНАЛИЗ ВОЗМОЖНЫХ ИСТОЧНИКОВ ЗАЖИГАНИЯ ПРИ ЭКСПЛУАТАЦИИ ТЕХНОЛОГИЧЕСКОГО ОБОРУДОВАНИЯ ПРОЦЕССА ПЕРЕРАБОТКИ НЕФТИ

В статье рассматриваются возможные источники зажигания при эксплуатации технологического оборудования процессов переработки нефти, рассмотрено тепловое проявление механической энергии, тепловое проявление электрической энергии, разрядов атмосферного электричества, теплового проявления химических реакций. Проведен анализ возможных путей распространения горения. Даны необходимые формулы для проведения расчетов и анализов.

Ключевые слова: *Переработка нефти, аварии, пожарная профилактика, горючая смесь, источники зажигания, пожар.*

Одновременное появление в пространстве трех факторов – горючего вещества, окислителя и источника зажигания – может привести при определенных количественных соотношениях к возникновению и развитию пожара. Основной принцип пожарной профилактики состоит в устранении или хотя бы в разобщении по времени с остальными одного из указанных факторов.

На многих производствах горючая среда присутствует постоянно, и именно пожароопасный источник тепла является тем единственным фактором, который может и должен быть устранен.

Рассмотрим вероятность возникновения источника зажигания при эксплуатации технологического оборудования на блочной нефтеперерабатывающей установке.

При ремонте и эксплуатации технологического оборудования имеет место высечение искр при использовании искрящего инструмента. Размеры искр удара и трения, которые представляет собой раскаленную до свечения частичку металла, обычно не превышающую размера 0,5 мм, а их температура находится в пределах температуры плавления металла. Температура искр, образующихся при соударении металла, способных вступить в химическое взаимодействие друг с другом с выделением значительного количества тепла, и может превышать температуру плавления.

Определим расчетом количество теплоты, отдаваемое каплей металла при искрении пролитого нефтепродукта, на которое она упала [3]:

$$W = V_K \cdot \rho_K \cdot l_T \cdot (t_K - t_{св}),$$

где W – количество теплоты, Дж;

$V_к$ – объем капли, м^3;

ρ – плотность металла кг/м^3;

l_t – удельная теплоемкость металла при температуре $0{,}5(t_п+t_{св})$, Дж/кгК;

$t_{св}$ – температура самовоспламенения нефти, ^{o}С.

$$V_K = \frac{\Pi d^3 K}{6} = 0{,}524 d^3 K,$$

где $d_к$ – диаметр капли, м.

Наиболее опасными по возможности перегрева являются подшипники скольжения сильно нагруженных и высокооборотных валов. К увеличению сил трения, а, следовательно, и количество выделяющегося тепла могут привести нарушение качества смазки рабочих поверхностей, загрязнения, перекосы, перегрузка двигателя насосов и чрезмерная затяжка подшипников.

Рассчитать температуру подшипника по перекачки бензиновых фракций можно по следующим формулам:

Определим мощность сил трения [1],[2].

$$Q_{тр} = \frac{\Pi f N d n}{60},$$

© Голубь В.А., 2016.

Научный руководитель: *Парфенов Виталий Григорьевич* – кандидат технических наук, доцент, Тюменский индустриальный университет, Россия.

где f – коэффициент трения;

N – радиальная сила, действующая на подшипник, Н;

d – диаметр шейки вала, м;

n – число оборотов вала, 1/мин.

Определим максимальную температуру корпуса подшипника:

$$T_n = T_в + \frac{Q_{тр}}{\alpha \cdot F},$$

где T_n – максимальная температура подшипника, К;

$T_в$ – температура окружающей среды, К;

α – коэффициент теплообмена между поверхностью подшипника и средой, Вт/м^{2}·К;

F – поверхность корпуса подшипника, м^2.

На основании проведенных расчетов можно сделать вывод, о возможности превышения температуры подшипника температуры самовоспламенения бензина $t_{св}=300^0C$. Для исключения перегрева подшипников необходимо осуществлять постоянный контроль установкой термопар с выводом на пульт управления.

Опасность прямого удара молнии заключается в контакте горючей среды с накалом молнии, температура в которой достигает 20000°С. При времени действия около 100 мкс. От прямого удара воспламеняются все горючие смеси. Опасность вторичного воздействия молнии заключается в искровых разрядах, возникающих в результате индукционного и электромагнитного воздействия атмосферного электричества на производственное оборудование. Энергия искрового разряда превышает 250 МДж. и достаточна для воспламенения горючих веществ с минимальной энергией зажигания до 0,25 Дж. Занос высокого потенциала на установку происходит по металлическим коммуникациям, не только при их прямом поражении молнии, но и при расположении коммуникаций в непосредственной близости от молниеотвода.

При несоблюдении безопасных расстояний между молниеотводами энергия возможных искровых разрядов достигает значений 100 Дж и более, то есть, достаточна для воспламенения практически всех горючих веществ.

Реальную опасность представляет «контактная» электризация людей работающих с движущимися электрическими материалами. При соприкосновении человека с заземленным предметом возникают искры с энергией от 2,5 до 7,5 МДж. Разряды статического электричества могут образоваться при перемещении жидкостей и газов. Искровые разряды статического электричества могут воспламенить паро- и газовоздушные смеси. Накапливанию высоких потенциалов статического электричества и формированию высоких потенциалов статического электричества способствует неэффективность или неисправность заземляющих устройств, образование электроизоляционного слоя отложений на заземленных поверхностях, нарушение режимов работы аппаратов (увеличение скорости движения жидкостей, загрязненность движения жидкостей). При коротком замыкании проводников электрического тока или замыкании на землю образуются электрические дуги, искры и выделяется большое количество тепла. Короткое замыкание может вызвать воспламенение изоляции, расплавление проводников или деталей электрических машин с разбрызгиванием частичек расплавленного металла,

Замыкание и искровые пробои между электродами электродегидраторов могу привести к повреждениям герметичных аппаратов и воспламенению горючих веществ.

Пожары, вызванные открытым огнем довольно частое явление. Это объясняется не только тем, что открытый огонь широко используется для производственных целей, при аварийных и ремонтных работах и поэтому нередко создаются условия для случайного контакта пламени с горючей средой, но и тем, что температура пламени, а также количество выделяющегося при этом тепла достаточно для воспламенения почти всех горючих веществ. Трубчатые печи с огневым обогревом характеризуются наличием горящего топлива, высоко нагретой теплообменной поверхностью и раскаленными конструктивными элементами топки. При сжигании газообразных веществ действительная температура горения колеблется в пределах 1200-1400^{0}С, жидкостей 1100-1300^{0}С.

При такой температуре аппаратов огневого действия всякие повреждения и аварии смежных аппаратов, сопровождающиеся выходом наружу горючих жидкостей, паров или газов и распространением их в сторону печей, неизбежно приведут к возникновению вспышки и пожару. Для безопасного ведения процесса необходимо предусматривать паровую защиту печей.

Значительную пожарную опасность представляют собой огневые ремонтные и монтажные работы. Пожарная опасность обусловлена не только открытым пламенем, но и наличием раскаленного и расплавленного металла. При газовой сварке температура пламени дуги при использовании угольных электродов составляет 3200-3900^{0}С, стальных электродов 2400-2600^{0}С. При попадании на горючие материалы искры воспламеняют их.

По условиям технологии, находящиеся в ректификационных колоннах, трубчатых печах, насосах, жидкости нагреты до температуры превышающей температуру их самовоспламенения. Появление неплотностей в аппаратах и трубопроводах и соприкосновение с воздухом выходящего наружу продукта, нагретого выше температуры самовоспламенения, сопровождается его загоранием.

Определенную опасность в возникновении загораний и пожаров являются случаи самовозгорания отложений сернистых соединений железа. Окисление сернистых соединений железа начинается с подсыхания поверхности и соприкосновения ее с кислородом воздуха, при этом температура постепенно повышается, появляется голубой дымок, а затем и пламя. В результате этого отложения разогреваются иногда до температуры 600-700^{0}С.

Избежать самовозгорания сернистого железа можно путем химической очистки от сероводорода поступающих на обработку нефтепроводов и самой нефти.

Библиографический список

1. Алексеев В.М., Волков О.М., Шатров Н.Ф. Пожарная профилактика технологических процессов производств. – М.: ВИПТШ МВД СССР, 1986.

2. Горячев С.А., Клубань В.С. Задачник по курсу «Пожарная профилактика технологических процессов производств». – М.: ВИПТШ МВД СССР, 1983.

3. Расчет основных показателей пожаровзрывоопасности веществ и материалов // Руководство. – М.: ВНИИПО, 1985.

4. Правила пожарной безопасности в Российской Федерации. ППБ-01-93. – М.: Инфра-М, 1994.

ГОЛУБЬ ВАДИМ АЛЕКСАНДРОВИЧ – магистрант, Тюменский индустриальный университет, Россия.

УДК 61

В.В. Шаронов

ПРОЕКТИРОВАНИЕ КОНСТРУКЦИИ РАБОЧЕГО КОЛЕСА ДЛЯ РАДИАЛЬНОГО ВЕНТИЛЯТОРА

В статье рассмотрен вопрос проектирования конструкции рабочего колеса промышленного вентилятора. Произведено посторенние 3D модели рабочего колеса и рабочих чертежей. Представлены результаты проектирования и испытаний готового изделия.

***Ключевые слова**: 3D модель, моноколесо, рабочее колесо, промышленный вентилятор, разработка, проектирование, чертеж.*

В нынешнее время вопрос самостоятельной разработки и проектирования изделий как никогда является актуальной задачей. Нельзя забывать, что импортозамещение является одной из актуальнейших проблем в ближайшее время. В данной работе описан первый шаг по разработке рабочего колеса для промышленной вентиляционной установки, что является подготовительным этапом для проведения дальнейшей научной и конструкторской работы.

Для расчета параметров рабочего колеса вентилятора определены следующие технические требования:

1) рабочее колесо вентилятора – диаметр не более 560 мм;
2) ширина рабочего колеса – не более 355 мм;
3) масса рабочего колеса вентилятора не должна превышать 30 кг;
4) рабочее колесо вентилятора должно быть работоспособно при воздействии на его поверхность морской, пресной (питьевой) воды, растворов воды с техническим спиртом с концентрацией до 60%;
5) рекомендуемая скорость движения воздуха в воздухопроводе вентиляционной системы не менее 20 м/сек;
6) производительность вентилятора в сборе с рабочим колесом и электродвигателем должна быть не менее 15000 $м^3$/ч;
7) рабочее давление воздуха вентилятора в сборе с рабочим колесом и электродвигателем должна быть не менее 0,1 МПа.

Рабочее колесо для радиального вентилятора (рис. 1) состоит из переднего диска 1, заднего диска 2 и лопаток 3, установленных между ними с одинаковым шагом. В зависимости от угла поворота лопаток 3 их делят на 3-и типа: загнутые вперед, загнутые назад и радиально оканчивающиеся. Лопатки рабочего колеса имеют цилиндрическую форму и устанавливаются перпендикулярно плоскости заднего диска.

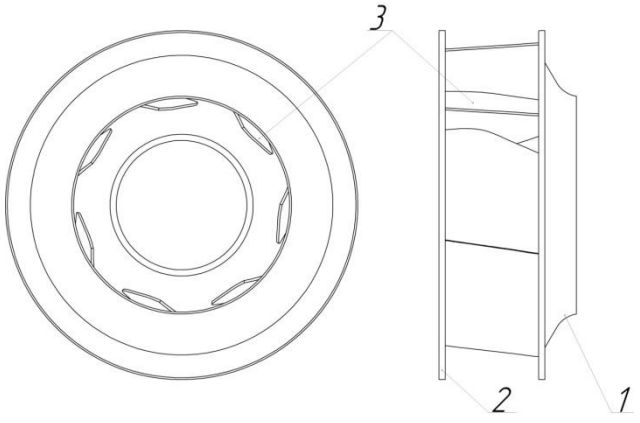

Рис. 1. Общий вид рабочего колеса промышленного вентилятора:
1 – передний диск; 2 – задний диск; 3 – лопатки

© Шаронов В.В., 2016.

Научный руководитель: *Жарков Николай Владимирович* – кандидат технических наук, доцент, Владимирский государственный университет им. А.Г. и Н.Г. Столетовых, город Владимир, Россия.

Предварительные расчеты были произведены согласно ГОСТ 10616—90 и ГОСТ 5976, и было установлено что:

1) Диаметр рабочего колеса должен быть не менее 560 мм.
2) Ширина рабочего колеса не менее 310 мм (вместе с входным коллектором)
3) Лопатки – 7 штук, загнуты назад.
4) Масса рабочего колеса не более 25 кг (вместе с входным коллектором)
5) Материал – нержавеющая сталь 12Х18Н10Т

Как видно результаты не противоречат первоначальным требованиям.

Следующим этапом проектирования было создание 3D модели в системе трех мерного проектирования КОМПАС-3D колеса промышленного вентилятора (рис. 2).

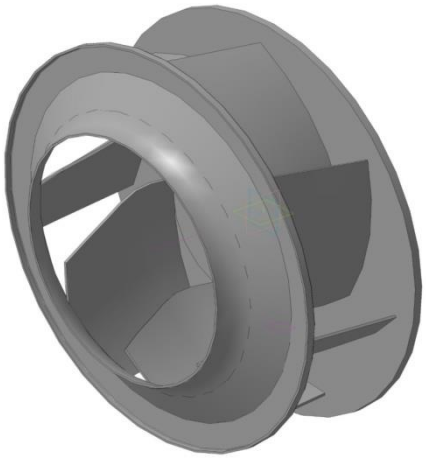

Рис. 2. 3D-модель рабочего колеса промышленного вентилятора

После того как получили рабочий чертеж детали и 3D модель, произвели изготовление опытного образца и провели соответствующие испытания с целью проверки правильности расчетов.

Испытания проводились при помощи следующего оборудования и средств измерения:

1.Стенд для аэродинамических испытаний вентиляторов.
2.Стенд испытаний рабочих колес.
3.Стенд для балансировки.
4.Барометр-анероид метеорологический БАММ-1.
5.Гигрометр психрометрический ВИТ-2.
6.Манометр дифференциальный цифровой ДМЦ-01.
7.Виброанализатор АГАТ.

Проведение испытаний производилось при следующих параметрах окружающей среды: температура 18 C^0, давление 101320 Па, относительная влажность 64%.

После проведения комплекса испытаний и измерений было выдано заключение, в котором сказано что опытный образец соответствует следующим требованиям:

1.Мощность – 7,5 кВт.
2.Напряжение – 380 В.
3.Частота – 50 Гц.
4.Частота вращения колеса не более – 3000 $мин^{-1}$
5.Производительность не более 15500 $м^3/ч$
6.Давление на выходе не более 1600 Па.

Вывод можно подвести следующий: На основании проведенных испытаний наглядно видно, что расчетная и конструкторская составляющая была выполнена верно. Вся проделанная работа будет проанализирована и ляжет в основу дальнейшей научной работы, которая будет включать в себя следующее: внедрение новейших композитных материалов с целью уменьшения веса и увеличения срока службы. Изменение геометрии лопаток с целью увеличения производительности, либо уменьшения их количества для удешевления себестоимости данного изделия в последующем производстве.

Библиографический список

1. ГОСТ 10616-90 Вентиляторы радиальные и осевые. Размеры и параметры.

2. ГОСТ 5976-90 Вентиляторы радиальные общего назначения. Общие технические условия.
3. Калинушкин М.П. Насосы и вентиляторы. Учебное пособие для вузов по спец. Теплогазоснабжение и вентиляция, 6-е изд., перераб. и доп. – М.: Высшая школа, 1987. – 177 с.
4. Шерстюк А. Н. Насосы, вентиляторы и компрессоры: учебное пособие для втузов. – М.: Высшая школа, 1972. – 344 с.

ШАРОНОВ ВАДИМ ВАДИМОВИЧ – магистрант, Владимирский государственный университет им. А.Г. и Н.Г. Столетовых, город Владимир, Россия.

УДК 628.33

Д.О. Гуськова

АНАЛИЗ МЕТОДОВ И ФИЛЬТРОВ ДЛЯ ОБЕЗЖЕЛЕЗИВАНИЯ ВОДЫ

Статья посвящена анализу мембранных технологий на предприятии. Рассмотрены основные виды очистки сточных вод. Сделан вывод о высокотехнологичном внедрении мембранных технологий, способствующий успешной реализации инновационных изменений на предприятии.

Ключевые слова: *человеческий фактор, инновационные преобразования, предприятия, виды, модели*

На сегодняшний день обезжелезивание воды является очень сложной технологической, а также технической проблемой. Один из самых важных и распространенных вопросов при очистке воды является, какой же самый подходящий и эффективный метод для ее обезжелезивания? Вода становится желто-коричневого цвета, а также приобретает неприятный металлический привкус, все это происходит из-за высокого содержания в ней железа. Вода необходима для жизни, а некачественная вода является одной из главных причин заболеваемости в мире. Она выступает как фактор передачи среди людей патогенных микроорганизмов – возбудителей кишечных инфекций. Исходя из этого, обезжелезивание воды является необходимой процедурой.

Существуют различные методы обезжелезивания воды: окисление, каталитическое окисление с последующей фильтрацией, ионообменный метод, биологический метод, мембранный метод [1]. Рассмотрим каждый из них и проведем критический анализ их использования.

Традиционные методы обезжелезивания воды основываются на окислении двухвалентного железа кислородом воздуха (аэрация) и сильными окислителями (хлор, перманганат калия, перекись водорода, озон) до трехвалентного состояния, с образованием нерастворимого гидроксида железа (III), который впоследствии удаляется отстаиванием, отстаиванием с добавлением коагулянтов и флокулянтов и (или) фильтрацией. При широком использовании данных методов необходимо отметить следующие недостатки:

Во-первых, если не применять коагулянты, то процесс осаждения окисленного железа занимает долгое время.

Во-вторых, эти методы окисления (в меньшей степени это относится к озону) слабо помогают в борьбе с органическим железом.

В-третьих, наличие в воде железа часто (а практически всегда) сопровождается наличием марганца. Марганец окисляется гораздо труднее, чем железо и, кроме того, при значительно более высоких уровнях pH.

Каталитическое окисление с последующей фильтрацией наиболее применяемый сегодня метод для промышленного водоснабжения отдельных не самых крупных предприятий и отдельных коттеджей. Недостатком метода является следующее:

Во-первых, они неэффективны в отношении органического железа. Более того, при наличии в воде любой из форм органического железа, на поверхности гранул фильтрующего материала со временем образуется органическая пленка, изолирующая катализатор – диоксид марганца от воды. Таким образом, вся каталитическая способность фильтрующей засыпки сводится к нулю.

Во-вторых, системы этого типа все равно не могут справиться со случаями, когда содержание железа в воде превышает 10-15 мг/л, что совсем не редкость. Присутствие в воде марганца только усугубляет ситуацию.

Для удаления железа ионообменным методом применяются катиониты [2]. Ограничением использования указанного метода является:

1) применение ионного обмена для обезжелезивания ограничивает присутствие трехвалентного железа, которое быстро «забивает» смолу и плохо оттуда вымывается. Поэтому любое присутствие в воде, проходящей через ионообменник, кислорода или других окислителей крайне нежелательно. Это же накладывает ограничение и на диапазон значений pH, в которых смола эффективна.

2) использование ионообменных смол для обезжелезивания нецелесообразно, т. к., обладая более высоким сродством к катионитам, железо значительно снижает эффективность удаления на них ионов кальция и марганца, проведения общей деминерализации. Наличие в воде органических веществ, в том

© Гуськова Д.О., 2016.

числе органического железа, приводит к быстрому зарастанию ионообменной смолы органической пленкой, служащей питательной средой для бактерий.

Биологический метод [3] подразумевает использование железобактерий, окисляющих двухвалентное растворенное железо до трехвалентного, в целях очистки воды, с последующим удалением коллоидов и бактериальных пленок в отстойниках и на фильтрах. Однако после обезжелезивания требуется сорбционная очистка и обеззараживание. В создании мембранных технологий для очистки поверхностных и подземных вод за последние годы были достигнуты важные открытия. Сложились определенные представления о типах применяемых мембран, о технологических схемах предварительной очистки воды перед мембранными установками, о требованиях к качеству подаваемой в установки воды, о применяемых реагентах для регенерации мембран и предотвращения отложений на мембранах, о типах и конструкциях применяемых аппаратов. В зависимости от размера пор мембраны выделяют следующие типы процесса фильтрации [4]:

Микрофильтрация (МФ) – процесс, осуществляемый при низком давлении, который основан на мембране с открытой структурой, что позволяет растворенным компонентам проходить через мембрану, в то время, как нерастворимые компоненты задерживаются мембраной.

Ультрафильтрация **(УФ)** – процесс, осуществляемый при среднем давлении, который основан на мембране средней пропускной способности, что позволяет большинству растворенных и некоторым нерастворимым компонентов проходить через мембрану, в то время как крупные компоненты задерживаются мембраной.

Нанофильтрация **(НФ)** – процесс, осуществляемый при среднем или высоком давлении. В сущности, нанофильтрация – это другой тип обратного осмоса, где мембрана имеет чуть более открытую структуру, что позволяет одновалентным ионам проходить через мембрану. Большинство двухвалентных ионов задерживаются мембраной.

Обратный осмос **(ОО)** – процесс, осуществляемый при высоком давлении, который основан на очень плотной мембране. В принципе, только вода может проходить через слой мембран.

Основные характеристики типов процесса фильтрации через мембрану представлены в таблице.

Таблица

Процесс фильтрации	Микрофильтрация	Ультрафильтрация	Нанофильтрация	Обратный осмос
Размер пор, мкм	0,01-10	001-0,01	0,0001 – 0,001	< 0,0001
Размер удаляемых молекул, дальтон	>100 000	1 000 – 100 000	300 – 1 000	100 – 300
Рабочее давление, бар	<2	1,5 – 7	3,5 – 20	15 – 70
Удаление растворённых органических веществ	Нет	Да	Да	Да
Удаление неорганических веществ	Нет	Нет	20 – 85 %	95 – 99%
Химический состав воды	Не изменяется	Практически не изменяется	Изменяется	Изменяется
Стойкость мембраны	Высокая	Высокая	Умеренная	Умеренная

Следует обратить внимание и на рабочее давление, необходимое для протекания мембранных процессов. Разница давления является основной движущей силой мембранного фильтрования. Напора воды в городском водопроводе хватает для осуществления микро-, ультра- и нанофильтрации, но не для обратного осмоса. На рисунке 1 представлено строение мембраны, реализующей указанный метод.

Важно, что повышение давления на входе не приводит к росту содержания солей в воде после мембраны.

Важным моментом является и тот факт, что при снижении температуры исходной воды и увеличения ее плотности качество фильтрации увеличивается. Метод мембранной фильтрации обладает следующими преимуществами: высокая производительность, удаление органических загрязнений, обеззараживание питьевой воды, удаление взвесей, умягчение воды, долговечность.

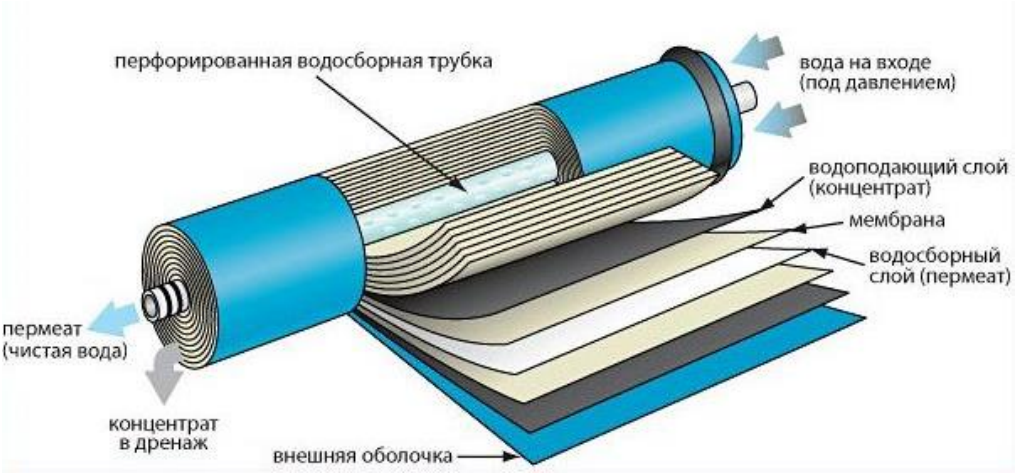

Рис. 1. Строение обратноосмотической мембраны [5]

Обезжелезивание воды – без преувеличения одна из самых сложных задач для фильтров очистки воды. Даже беглый обзор существующих способов борьбы с железом позволяет сделать обоснованный вывод о том, что на данный момент не существует универсального экономически оправданного метода, применимого во всех случаях жизни. Каждый из существующих методов применим только в определенных пределах, и имеет как достоинства, так и существенные недостатки. Выбор конкретного метода обезжелезивания воды (или их комбинации) в большей степени зависит от опыта компании по производству фильтров для очистки воды, уровню развития наукоемкого высокотехнологичного производства. Во Владимирском регионе в промышленном масштабе производством подобных фильтров занимается ряд компаний как ООО «БМТ», ООО НПП «Технофильтр» [6]. Представленные компании занимаются изготовлением продукции для различных отраслей промышленности. Однако для бытовых нужд граждан в нашем регионе такие технологии отсутствуют. Однако для бытовых нужд граждан в нашем регионе такие технологии отсутствуют. Данный сегмент рынка еще только формируется, и в перспективе производством подобной продукции должны заняться малые инновационные предприятия при поддержке государства.

Библиографический список

1.Железо в воде. – URL: http: // kk.convdocs.org/docs/index-212244.html(дата обращения: 7.10.2016).

2.Обезжелезивание воды. Теория и Практика. – URL: http: // wwtec.ru/index.php?id=241(дата обращения: 7.10.2016).

3.Методы обезжелезивания воды. – URL: http: // www.bwt.ru/useful-info/?ELEMENT_ID=1285(дата обращения: 7.10.2016.)

4.Мембранные методы очистки. – URL: http: // ochistivodu.ru/vodopodgotovka-proizvodstvennykh-predpriiatii/membrannaia-ochistka-vody (дата обращения: 7.10.2016).

5.Мембранные установки. – URL: http: // rossaqua.ru/katalog/vodopodgotovka/membrannyie-ustanovki-ochistki-vody.html (дата обращения: 7.10.2016).

6.Технологии фильтрации жидкостей и газов. – URL: http: // www.technofilter.ru/ (дата обращения: 7.10.2016).

ГУСЬКОВА ДИАНА ОЛЕГОВНА – магистрант, Владимирский государственный университет имени Александра Григорьевича и Николая Григорьевича Столетовых, Россия.

УДК 622.243.2 + 514

Д.П. Самстыко, М.В. Кабанов

СРАВНИТЕЛЬНАЯ ХАРАКТЕРИСТИКА МЕТОДОВ РАСЧЕТА ТРАЕКТОРИИ СКВАЖИНЫ В НАПРАВЛЕННОМ БУРЕНИИ. МЕТОД МИНИМАЛЬНОЙ КРИВИЗНЫ

В статье приведена сравнительная характеристика методов расчета траектории скважины в направленном бурении. Рассмотрен метод минимальной кривизны, как наиболее оптимальный и обеспечивающий минимальное смещение относительно севера и минимальное отклонение значения вертикальной глубины.

Ключевые слова: *нефтегазовая промышленность, направленное бурение, расчет траектории скважины, метод минимальной кривизны.*

Камнем преткновения направленного бурения является обработка данных, состоящая из многочисленных сложных вычислений, которые необходимо произвести заранее до начала бурения, а также в процессе бурения. Эти вычисления необходимы для проектирования и прогнозирования траектории скважины и построения ее графической модели. Они сложны и отнимают много времени, особенно когда производятся вручную. Однако появление и развитие компьютерных технологий существенно изменило отношение к разработке месторождений данным типом бурения и сделало его наиболее экономически эффективным и приоритетным в нефтегазовой промышленности. В направленном бурении для определения позиции точки в скважине, называемой точкой замера, измеряются три компоненты: глубина, азимут и угол наклона. Для минимизации усилий и времени, затрачиваемых на осуществление этих сложных вычислений, было проведено сравнение актуальных методов для расчета траектории ствола скважины и выбран оптимальный, обеспечивающий минимальное смещение относительно севера и востока, которым в данном случае является метод минимальной кривизны.

Направленное бурение

Направленное бурение – метод сооружения скважин, при котором они имеют сложный пространственный профиль, включающий в себя вертикальный верхний интервал, после которого следуют участки с заданными отклонениями от вертикали [2]. Направленное бурение представляют собой эффективный способ решения специальных задач, которые могут быть неразрешимыми при использовании вертикального бурения.

Направленное бурение создано для увеличения темпов производства, контроля образования конуса обводнения и прорыва газа в скважину, контроля выноса пород и увеличения коэффициента нефтеотдачи. Существует множество месторождений, которые не могут быть разработаны при помощи вертикальных скважин или же будут экономически неэффективными при разработке с помощью данного типа скважин.

Другие же месторождения характеризуются вертикальной проницаемостью либо их продуктивные зоны очень тонкие и разработка вертикальными скважинами потребует большого их количества, что сделает разработку в данной ситуации экономически неэффективной. Применение вертикальных скважин в таких пластах также может привести к снижению суммарной добычи нефти. В пластах с низкой проницаемостью единственным выходом является использование технологий направленного бурения, которые на протяжении многих лет разработки месторождений повышают суммарную добычу нефти. Дополнительные расходы направленного бурения компенсируются повышением производительности, поэтому из–за более экономичной природы данный тип бурения в большинстве случаев преобладает над вертикальным бурением. Направленное бурение являются наиболее предпочтительной технологией в области технологий морского бурения.

Основные преимущества направленного бурения следующие:

−При наклоне конечного участка, совпадающим с наклоном пласта, большая часть скважины проходит по продуктовому пласту.

−Возможно бурение в залежи, вертикальный доступ к которым затруднен или невозможен (залежи под городами, озёрами, бурение оффшорных залежей с берега).

−Возможность кустового бурения, изображенного на рисунке 1, когда устья скважин группируются на небольшой площадке и они могут буриться одной буровой при незначительном её передвижении. К примеру, морская буровая платформа может подготовить порядка 40 скважин с одной площадки.

© Самстыко Д.П., Кабанов М.В., 2016.

–Наклонное бурение позволяет создавать глушащие скважины при предотвращении аварий, например, при фонтанировании скважины. Глушащую скважину начинают бурить с безопасного расстояния, затем направляя её точно в аварийную для закачки глушильного раствора.

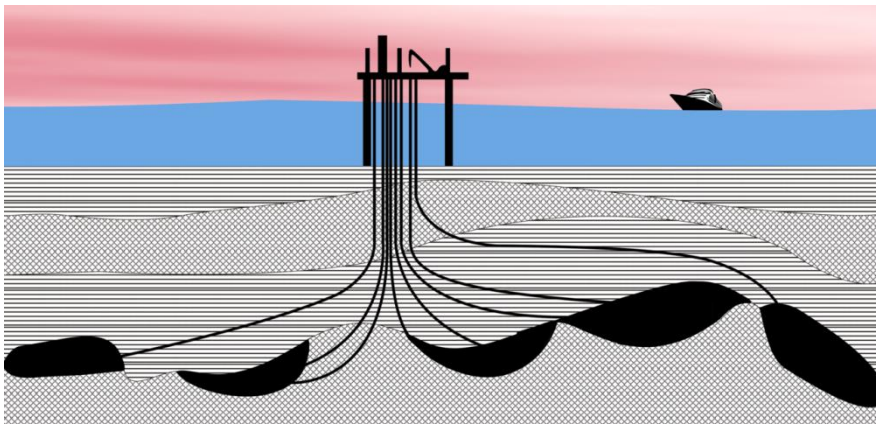

Рис. 1. Кустовое бурение

Сравнительная характеристика методов расчета траектории скважины

Компьютерные программы, доступные на рынке и используемые для многочисленных сложных вычислений, которые необходимо произвести заранее до начала бурения, а также в процессе бурения, как правило, очень дороги. Для минимизации усилий и времени, затрачиваемых на осуществление этих сложных вычислений, сравним актуальные методы для расчета траектории ствола скважины и выберем оптимальный.

В направленном бурении для определения позиции точки в скважине измеряются три компоненты: глубина, азимут и угол наклона. Техника измерения этих трех компонентов называется измерением искривления скважины.

Существует более восемнадцати доступных методов для расчета или определения траектории ствола скважины. Главное различие всех методов заключается в том, что одна группа методов использует аппроксимацию прямыми линиями, а другая представляет скважину более кривой и использует аппроксимацию криволинейными отрезками. В таблице 1 представлена сравнительная характеристика шести методов определения траектории ствола скважины в порядке возрастания предпочтения в использовании и сложности.

Таблица 1

Сравнительная характеристика точности методов определения траектории ствола скважины

Название метода	Фактическая вертикальная глубина, м	Отклонение от реального значения, м	Смещение относительно севера, м	Отклонение от реального значения, м
Тангенциальный	1628,61	–25,38	998,02	43,09
Сбалансированный тангенциальный	1653,61	–0,38	954,72	–0,21
Меркюри	1653,62	–0,37	954,89	0,04
Среднего угла	1654,18	0,19	955,04	0,11
Радиуса кривизны	1653,99	0	954,93	0
Минимальной кривизны	1653,99	0	954,93	0

Тангенциальный метод допускает значительные погрешности при расчете смещения относительно севера и востока. Данный метод наименее предпочтителен в нефтегазовой промышленности.

Тангенциальный метод, сбалансированный тангенциальный метод, методы Меркюри и среднего угла применимы для скважин, траектория который представляет собой прямую линию. Метод радиуса кривизны применим только к скважинам, траектория которых представляет собой криволинейный отрезок. Метод минимальной кривизны же универсален и применим для скважин с любой траекторией.

Различия между методом среднего угла, сбалансированным тангенциальным метод и методами радиуса кривизны и минимальной кривизны минимальны и любой из данных методов может быть успешно использован для расчета траектории скважины. Но, так как метод минимальной кривизны универсален и наиболее предпочтителен в нефтегазовой промышленности, то именно он является наиболее оптимальным.

Метод минимальной кривизны

Во всех методах минимальной кривизны предполагается, что две смежные точки замера лежат на дуге окружности. Эта дуга расположена в плоскости, ориентация которой определяется при помощи известного угла наклона и углов направления на концах дуги. В 1985 году метод минимальной кривизны была признан одним из наиболее точных методов в нефтегазовой промышленности, но также было отмечено то, что данный метод слишком объемен для расчета вручную.

Метод минимальной кривизны предполагает, что участок кривой ствола скважины является сферической дугой с минимальной кривизной или максимальным радиусом кривизны между точками замера. То есть траектория ствола скважины следует вдоль наиболее плавной возможной дуги окружности между точками замера. Данный метод включает в себя очень сложные расчеты, но с появлением компьютеров, он стал наиболее распространенным и приемлемым методом для нефтегазовой промышленности. На рисунке 2 изображена геометрия метода минимальной кривизны, а на рисунке 3 изображено влияние степени естественного искривления ствола скважины на коэффициент соотношения RF.

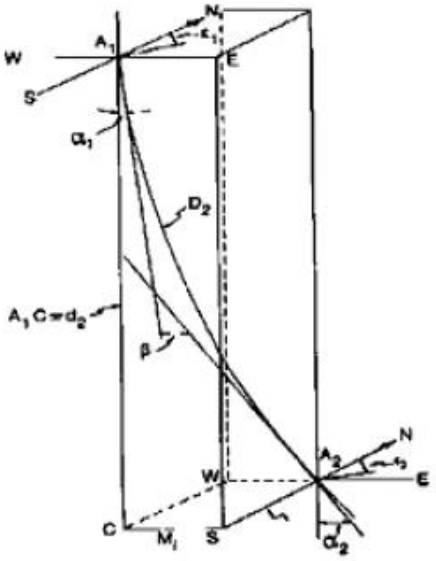

Рис. 2. Геометрия метода минимальной кривизны

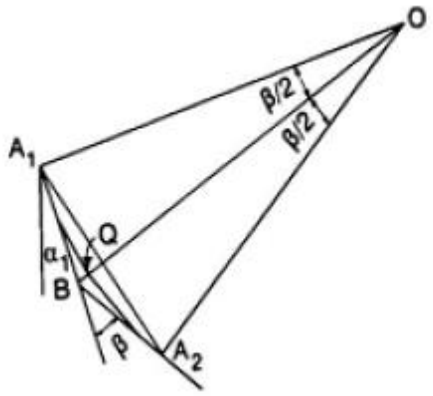

Рис. 3. Влияние степени естественного искривления ствола скважины на коэффициент соотношения RF

На рисунках 2 и 3 β – это степень естественного искривления ствола скважины, ϵ – азимут, α – угол наклона. Излом в направлении забоя скважины приводит к искривлению обсадных колонн и к дополнительному осевому напряжению. Данный фактор не критичен за исключением наиболее больших обсадных колонн, так как при проектировании всех колонн учитывается эффект напряжения.

Метод минимальной кривизны является сбалансированным тангенциальным методом с одним лишь отличием в том, что каждый параметр умножается на коэффициент соотношения RF:

$$\Delta E = \frac{MD}{2} \times (\sin I_1 \times \sin A_1 + \sin I_2 \times \sin A_2) \times RF.$$

$$\Delta N = \frac{MD}{2} \times (\sin I_1 \times \cos A_1 + \sin I_2 \times \cos A_2) \times RF.$$

$$TVD = \frac{MD}{2} \times (\cos I_1 + \cos I_2) \times RF.$$

Исходя из рисунка 3 мы можем вывести значение RF. Прямолинейные отрезки $A_1B + BA_2$ примыкают к отрезку $A_1Q + QA_2$ в точках A_1 и A_2.

$$A_1Q = OA_1 \times \frac{\beta}{2}.$$

$$QA_2 = OA_2 \times \frac{\beta}{2}.$$

$$A_1B = OA_1 \times \tan\frac{\beta}{2}.$$

$$BA_2 = OA_2 \times \tan\frac{\beta}{2}.$$

Коэффициент соотношения RF определяется по формуле:

$$\mathrm{RF} = \frac{A_1B}{A_1Q} = \frac{BA_2}{QA_2} = \frac{\tan\frac{\beta}{2}}{\frac{\beta}{2}}.$$

$$RF = \frac{2 \times \tan\frac{\beta}{2}}{\beta},$$

где угол искривления ствола скважины β – это изменение угла наклона ствола скважины между двумя точками замера, которое определяется по формуле:

$$\beta = \cos(\cos(I_1 - I_2) - sinI_1 \times sinI_2 \times (1 - \cos(A_1 - A_2))).$$

Условие применения данного коэффициента соотношения RF заключается в том, что если угол искривления ствола скважины меньше 0,25 радиан, то целесообразно установить коэффициент соотношения равным единице. Обычно это применяется для избежания некоторых особенностей в скважинах с прямолинейным стволом. В случае, если β менее 15 градусов, погрешность вычислений будет менее 10^{-9}. После того, как будет определен угол β и коэффициент RF, могут быть вычислены пространственные координаты: отклонения от севера и востока и фактическая вертикальная глубина.

Библиографический список

1. Юнин Е. К. Введение в динамику глубокого бурения. – М.: Либроком, 2009. – 168 с.
2. Свалов А. М. Механика процессов бурения и нефтегазодобычи. – М.: Либроком, 2009. – 256 с.
3. Лайонз У., Плизг Г. Большой справочник инженера нефтегазодобычи. – СПб.: Профессия, 2009. – 632 с.
4. maxwellsci.com [Электронный ресурс]. – Режим доступа: http: // maxwellsci.com.

САМСТЫКО ДМИТРИЙ ПЕТРОВИЧ – магистрант, Белорусский государственный университет информатики и радиоэлектроники, Республика Беларусь.

КАБАНОВ МАКСИМ ВИКТОРОВИЧ – магистрант, Белорусский государственный университет информатики и радиоэлектроники, Республика Беларусь.

УДК 528

Е.А. Белова

СОЗДАНИЕ ЦИФРОВОЙ МОДЕЛИ МЕСТНОСТИ ПО РЕЗУЛЬТАТАМ ТОПОГРАФИЧЕСКОЙ СЪЕМКИ

Развитие автоматизированных методов обработки пространственной информации привело к появлению нового направления в моделировании – цифрового моделирования. Под цифровой моделью местности понимается определенная форма представления исходных данных и способ их описания, позволяющий изображать объект путем интерполяции. Представление в виде цифровых моделей местности применяется при анализе распространения участков загрязнений, в метеорологии и климатологии, и во многих проектах по развитию территорий.

Ключевые слова: *топография, съемка, молелрование.*

Цифровая модель местности изображает ситуацию и рельеф местности. Она состоит из цифровой модели рельефа местности и цифровой модели контуров местности, а так же имеет место быть модель специального инженерного назначения.

Основой для представления данных для ГИС являются цифровые модели [1].

Существует множество методик сбора и обработки информации для последующего построения цифровой модели, но до сих пор нет ясного определения цифровой модели местности [2]. Изучив существующую информацию, можно понять, что цифровая модель местности — это, для начала, базовая основа, обладающая способностью накопления информации и использования ее для изменения своих возможностей и адаптации к изменениям, т. е. ресурсностью и интеллектуальностью.

Тахеометрическая съемка производится для получения топографических планов и цифровых моделей местности (ЦММ) масштабов 1:500,1:1000 и 1:2000 на небольшие по площади участки местности, а также на полосу местности вдоль протяженных объектов [3].

Тахеометрическая съемка – комбинированная съемка, в процессе которой одновременно определяют плановое и высотное положение точек, благодаря чему можно сразу получать топографический план местности. Тахеометрия означает быстрое измерение. В источнике [4] описываются проблемы, возникающие при выполнении контрольно-исполнительной съемки.

Процесс цифрового моделирования местности объединяет создание ЦММ, ее обработку и использование. Начальными данными для построения цифровых моделей местности являются результаты топографической съемки, данные о геологии и гидрографии местности.

Топографическая съемка – это сложный комплекс инженерно-геодезических работ по исследованию местности и последующему составлению топографических планов и карт в определенных масштабах [5].

Съемке и дальнейшему отображению на планах подлежат все ситуационные объекты местности, включая контуры населенных пунктов, леса, реки, озера, линии дорог и др., существующая застройка, благоустройство, подземные и надземные инженерные коммуникации, и также рельеф местности. Специализированные планы могут отображать не всю ситуацию местности, а только те объекты, которые отвечают задачам исследования.

Достоинствами тахеометрической съемки является возможность автоматизации процесса сбора и регистрации данных со следующим широким использованием средств автоматизации и вычислительной техники для обработки данных и подготовки топографических планов и ЦММ.

Проектирование цифровой модели рельефа (ЦМР) – одна из важных задач инженерных изысканий для строительства и проектирования. Использование ЦМР вполне сокращает затраты времени по сравнению с традиционными технологиями получения отметок с топографических планов, определения направления величин стоков и др., а технологии лазерного сканирования позволяют решать эту задачу с максимальной точностью [6].

На данный момент все более обширный круг задач требует использования технологий оценки геометрических параметров объектов и местности с высокой точностью. На сегодня наибольшую точ-

© Белова Е.А., 2016.

Научный руководитель: *Гура Татьяна Андреевна* – инженер-исследователь, Кубанский государственный технологический университет, кафедра кадастра и геоинженерии, Россия.

ность обеспечивает технология лазерного сканирования. В зависимости от характеристик объектов и условий работ может применяться воздушное, наземное или мобильное лазерное сканирование [7].

Цифровые модели применяются:

• проектными организациями – для проектировки новых или реконструкции построенных объектов (дороги, трубопроводы, инженерные сооружения и т.п.) [8];

• строительными организациями и заказчиками – для наблюдения хода работ и соответствия проекту;

• эксплуатирующими организациями – для анализа состояния местности и объектов;

Начальными данными для создания цифровых моделей местности является совокупность метрической (геодезические пространственные координаты характерных точек рельефа и ситуации) [9-10], атрибутивной (символы; названия; статистическая информация; коды объектов; графические признаки, например, цвет и т. п.), семантической (технические параметры инженерных сооружений, геологическая характеристика грунтов, данные о деревьях в лесных массивах и т. п.), структурной (описывает связи между различными объектами – отношения объектов к какому-либо множеству: раздельные пункты железнодорожной линии, здания и сооружения населенного пункта, строения и конструкции соответствующих производств и т. п.) и параметрической информации (трехмерная модель, в которой осями координат являются параметр X, пространство N и время T, причем под пространством понимается упорядоченное множество источников информации, в частности измеряемых величин). Проанализировав вышесказанное, необходима разработка единой структуры ЦММ (рисунок).

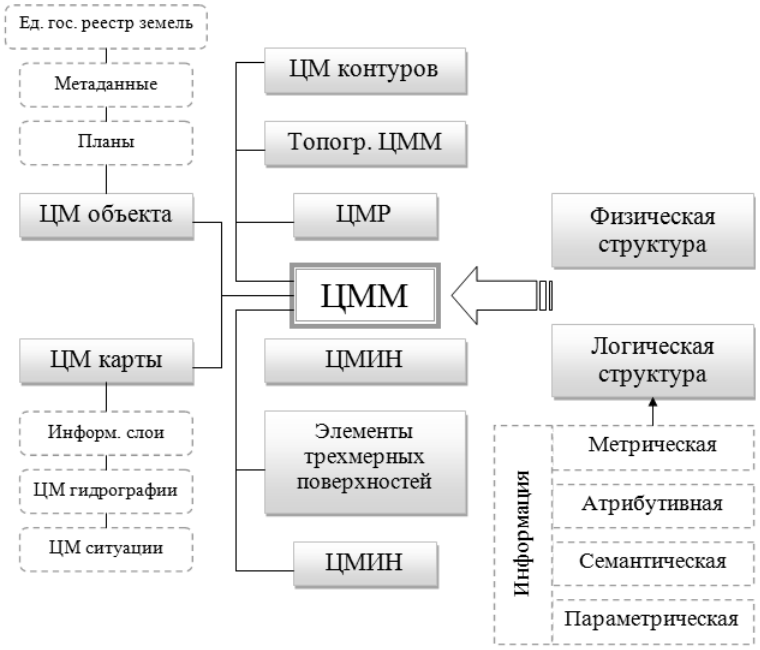

Рис. 1. Единая система ЦММ

Цифровая обработка топографической информации имеет три этапа работ.

Первый этап – это первичная обработка собранной разной топографической информации и формирование ее к единому унифицированному виду. Она предопределяет вычисление плоских или пространственных координат съемочных точек в какой-то системе, формирование съемочной информации по ее принадлежности к объектам местности.

Вторым этапом цифровой обработки является создание цифровой модели местности (ЦММ). В основе цифрового моделирования местности лежит некий комплекс результатов съемки ситуации и рельефа, который позволяет отображать точки области моделирования в дискретной среде топографической информации, т.е. для каждой точки данной области получать заданный набор топографических данных.

Третий этап обработки топографической информации заключается в формировании на основе ЦММ цифровых моделей всех элементов созидания плана, т.е. в преобразовании ЦММ в цифровой и электронный топографический план. На этом этапе вся информация, что есть в ЦММ, трансформируется в топографическую в соответствии с ясными требованиями к содержанию, масштаба, высоты сечения рельефа, математической основы, системы условных знаков и т.п.

Библиографический список

1.Кравцова Т.В., Кусова С.И., Гура Д.А. Систематизация данных, используемых при функционировании ГИС для решения геоэкологических и картографических задач // Науки о Земле на современном этапе: VI Международная научно-практическая конференция. – 2012. – С. 128-130.

2.аппаратно-програмный комплекс для изготовления цифровых планов и карт / Н.Ф. Атапин, А.Э. Тегель, Р.Ф. Жилкина и др. Патент на полезную модель RUS 70982 21.11.2007.

3.Гура Д.А., Доценко А.Е. О необходимости выполнения геодезической съемки // Актуальные вопросы науки: материалы IX Международной научно-практической конференции. – 2013. – С. 204-205.

4.Абушенко С.С., Амиров Э.К., Гура Д.А., Аветисян Г.Г. Проблемы, возникающие при выполнении контрольно-исполнительной съемки // Науки о земле на современном этапе: материалы IV Международной научно-практической конференции. – 2012. – С. 107-109.

5.Рудик Е.А., Гура Д.А. Проведение топографической съемки с применением спутниковых систем и электронных тахеометров // Науки о земле на современном этапе: материалы IV Международной научно-практической конференции. – 2012. – С. 118-120.

6.Гура Д.А., Верезубов Е.А. Мобильному миру мобильные сканирующие системы // Науки о земле на современном этапе: VIII Международная научно-практическая конференция. – 2013. – С. 56-58.

7.Кузнецова А.А., Гура Д.А., Алкачев Т.Э. Анализ полученных данных методом лазерного сканирования для выполнения периодического мониторинга на примере здания расположенного в г. Краснодаре // Научные труды Кубанского государственного технологического университета. – 2014. – № 4. – С. 77-83.

8.Алгоритмизированная технология разработки цифровых моделей высот поймы реки оби / Е.П. Крупочкин, О.В. Ловцкая, В.В. Смирнов // Водные и экологические проблемы Сибири и Центральной Азии: труды II Всероссийской научной конференции с международным участием. – 2014. – С. 109-117.

9.Гура Д.А., Шевченко Г.Г. Современные измерительные технологии на кафедре кадастра и геоинженерии в КубГТУ // Научно-технический журнал по геодезии, картографии и навигации Геопрофи. – 2012. – № 6. – С. 23-24.

10.Геодезические работы при ведении кадастра: методические указания к практическим занятиям для студентов всех форм обучения специальности 120303 Городской кадастр и направления 120700.62 Землеустройство и кадастры / сост. С.Н. Корелов, Д.А. Гура, Г.Г. Шевченко и др. – Краснодар, 2011.

БЕЛОВА ЕЛИЗАВЕТА АЛЕКСАНДРОВНА – студент строительного факультета, Кубанский государственный технологический университет, Россия.

УДК 61

Р.Н. Бикчантаева, Э.Р. Бариева, Е.В. Серазеева

УСОВЕРШЕНСТВОВАНИЕ ПРОЦЕССА ОЧИСТКИ НЕФТЯНОГО ГАЗА ОТ СЕРОВОДОРОДА

В статье рассмотрена актуальная проблема очистки нефтяного газа от серосодержащих компонентов, которая является необходимым составляющим в процессе разделения и переработки газов.

Ключевые слова: *нефтепереработка, очистка нефтяного газа, сероводород, нефть, газ.*

При современных интенсивных темпах добычи нефти (особенно высокосернистой нефти) параллельно возрастает и количество попутно добываемого газа, который в свою очередь является важнейшим нефтехимическим сырьем [1]. Однако, содержащиеся в нем некоторые компоненты неуглеводородного характера, являются нежелательными. Например, сероводород, находящийся в газе приводит к сероводородной коррозии всего оборудования, с которым контактирует. Также он является ядом для каталитических процессов. Ежегодно из-за этого газоперерабатывающие заводы терпят колоссальные убытки, в основном на замену оборудования [2].

Промысловый газ, поступающий на переработку, в полном объеме загрязнен сероводородом, поэтому нефтяной газ на приеме проходит очистку. Технологический процесс очистки нефтяного газа от сероводорода и углекислого газа основан на хемосорбционном способе с применением в качестве поглотителя 10-20% водного раствора моноэтаноламина. Процесс очистки является круговым, непрерывным. Подача реагентов теплоносителя происходит по замкнутому циклу, не создавая отходов и выбросов.

Нефтяной газ с содержанием сероводорода температурой до 30°С и давлением 1,0-1,7 кгс/см^2 (0,1-0,17Мпа) с промыслов поступает двумя параллельными потоками в сепараторы, где отделяется капельная влага и углеводородный конденсат. Затем газ из сепараторов поступает в нижнюю часть абсорберов. В верхнюю часть абсорберов насосами орошения из емкости подается 10-20% регенерированный водный раствор моноэтаноламина (МЭА) с температурой до 35°С. Очищенный от сероводорода газ с давлением 0,7-1,4 кгс/см^2 (0,07-0,14Мпа) и температурой 20-35°С из абсорберов поступает в сепараторы для отделения увлекаемых газом капель раствора моноэтаноламина. Уловленная жидкость и раствор из сепараторов передавливается в емкости. Очищенный газ из сепараторов подается по трубопроводу на прием компрессоров, заводов [3]. Насыщенный раствор моноэтаноламина из низа абсорберов поступает в разделительные емкости. Насыщенный раствор моноэтаноламина из этих емкостей насосами прокачивается в трубную часть теплообменников, где нагревается до 50-90°С встречным потоком регенерированного раствора и подается в десорбционные колонны на регенерацию. Регенерированный раствор МЭА выводится из куба десорбционных колонн с давлением до 0,5 кгс/см^2 (0,05Мпа) и температурой 105-115°С и поступает в межтрубное пространство теплообменников, где охлаждается встречным потоком насыщенного абсорбента до 60°С, затем в воздушных холодильниках до 35°С и поступает в емкости. Охлажденный регенерированный раствор МЭА из емкостей с помощью насосов подается на орошение абсорберов. Кислые газы из десорбера с температурой 98-107°С и давлением до 0,5 кгс/см^2 (0,05Мпа) поступают на охлаждение в воздушные холодильники. Проходя через воздушные холодильники кислые газы охлаждаются до 15-45°С и поступают в емкости-сепараторы, где осуществляется сепарация газожидкостной смеси. Кислые газы из сепараторов через регулирующие клапана направляются на установку утилизации кислых газов. При ремонте установки кислые газы сжигаются на факеле. Перед подачей в факельный коллектор кислые газы проходят через сепаратор, где отделяется сконденсированная в трубопроводе жидкость. Сепаратор выполнен с парообогревом. При подогреве углеводороды и сероводород испаряются и уходят на факел для сжигания, а оставшаяся вода дренируется в амбар. Кислая вода из сепаратора с помощью насосов подается на орошение десорберов. По мере накопления в циркулирующем растворе продуктов полимеризации, разложения и окисления моноэтаноламина, предусмотрена подача раствора в количестве 3% от циркулирующего раствора на разгонку в перегонные кубы реакторов. Пары моноэтаноламина из перегонного куба реакторов поступают в нижнюю часть десорберов. Кубовой остаток удаляется промывкой паром и водой [4].

Предлагается усовершенствование процесса в виде замены водного раствора моноэтаноламина на диэтаноламин (ДЭА). Преимущества ДЭА – очистки по сравнению с очисткой МЭА следующие: обеспечивается тонкая очистка газов, выше химическая стабильность, насыщенный абсорбент легче регенери-

© Бикчантаева Р.Н., Бариева Э.Р., Серазеева Е.В., 2016.

руется, ДЭА имеет более низкое давление насыщенных паров, что обеспечивает меньшие потери с кислым газом в десорбере, процесс можно проводить на 10-15 °С выше, меньшая степень вспенивания раствора

На основании проведенного анализа можно сделать вывод, что мероприятие по замене поглотителя позволит сократить затраты на регенерацию абсорбента и увеличит поглощающую способность, а также приведет к уменьшению расхода поглотителя.

Библиографический список

1. Сафиуллова Э.Р., Серазеева Е.В., Бариева Э.Р. Использование и утилизация попутного нефтяного газа на нефтегазодобывающем предприятии. Вестник магистратуры №8(59). Т I, 2016. С. 19-20.

2. Андреев А.Ф., Дунаев В.Ф., Зубарева В.Д. Основы проектного анализа нефтяной и газовой промышленности – Москва, Акрил, 2005 – 125 с.

3. Касаткин А.Г. Основные процессы и аппараты химической технологии/А.Г Касаткин. – М.: Химия, 1971 – 784 с.

4. Дытнерский Ю.И. Процессы и аппараты химических технологий/ Ю.И. Дытнерский. – М.: Химия, 2002. – 368 с.

БИКЧАНТАЕВА РАМИЛЯ НАИЛЬЕВНА – магистрант, кафедра «Инженерная экология и рациональное природопользование», Казанский государственный энергетический университет, Россия.

БАРИЕВА ЭНЗА РАФАИЛОВНА – кандидат биологических наук, доцент кафедры «Инженерная экология и рациональное природопользование», Казанский государственный энергетический университет, Россия.

СЕРАЗЕЕВА ЕЛЕНА ВЛАДИМИРОВНА – старший преподаватель кафедры «Инженерная экология и рациональное природопользование», Казанский государственный энергетический университет, Россия.

УДК 528

Т.А. Гура, Ю.Н. Слинькова

ИНЖЕНЕРНО-ГЕОДЕЗИЧЕСКИЕ ИЗЫСКАНИЯ ДЛЯ ПОДГОТОВКИ ПРОЕКТА ПЛАНИРОВКИ ТЕРРИТОРИИ

В статье рассказывается о проведенных работах при разрабатывании проектной документации, а так же о факторах, зачастую не учитывающихся инженерами-геологами. Предоставляются некоторые данные о крупнейшем в России комплексе переработки углеводородного сырья. Делается анализ о работе специалистов.

Ключевые слова: *пучение грунта, глубокое промерзание, зондирование.*

В данной статье рассказывается о геодезических и геологических исследований и их просчётах на примере проектирования «Западно-Сибирского комплекса глубокой переработки углеводородного сырья (УВС) в полефины мощностью 2,0 млн тонн в год с соответствующими объектами общезаводского хозяйства (ОЗХ)». Данный объект расположен в Тобольском районе Тюменской области, с восточной стороны г. Тобольска, в его промышленной зоне. Площадь данного объекта составляет 6.000.000 м^2. Время строительства около 5 лет.

Основная проблема с точки зрения геологии – это мерзлый грунт и болотистая местность. По результатам топографической съемки [3] было выяснено, что рельеф не ровный. Его осложняют наклонные участки, ручей и водоем. Так же имеются каналы для водопонижения и подземные и надземные инженерные сети.

В проекте «Западно-Сибирский комплекс глубокой переработки углеводородного сырья (УВС) в полефины мощностью 2,0 млн тонн в год с соответствующими объектами общезаводского хозяйства (ОЗХ)» должны были учитываться различные транспортные сети, в том числе и железнодорожные, административное здание, служебный корпус, проходные, производственная зона [5]. В соответствии с геологическими исследованиями и топографической съемкой [2] было принято решение о дополнительном отводе ливневых вод, осушении территории путем установления вдоль транспортных сетей бетонных лотков.

Инженерные изыскания были разработаны на стадии проектной документации. Выполнялись по сетке 50х50 метров. По результатам изысканий в геологическом разрезе, исследованном на глубине 40 м, принимают участие покровные и озерно-аллювиальные глинистые грунты, перекрытые с поверхности маломощным (до 0,3 м)почвенно-растительным слоем. Согласно архивным данным на площадке распространены посадочные грунты. Проведенный комплекс лабораторных работ не выявил характерной просадочности, но поведение верхнего слоя грунтов может иметь свои особенности, которые могут быть отнесены к специфическим. Земельному участку, предоставленному для размещения объекта капитального строительства, присущи следующие негативные факторы, оказывающие влияние на принятие проектных решений [4, 11-14]:

- Равнинный рельеф, приводящий к частичному заболачиванию площадки;
- Морозное пучение грунтов.

Для расчленения геологического разреза, уточнения границ между литологическими разностями, выявления прослоев слабых грунтов, получения исходных данных для расчета несущей способности свай, оценки пространственной изменчивости состава и свойств грунтов, оценки физико-механических свойств грунтов в условиях естественного залегания, проводилось статическое зондирование грунтов. Метод статического зондирования заключается в непрерывном вдавливании зонда на штангах с постоянной скоростью и одновременном замере удельного сопротивления грунтов под конусом зонда – лобовое сопротивление и сопротивления грунта по боковой поверхности – боковое сопротивление, измеренное путем фиксацией измеряемых параметров каждые 0,2 м по глубине. При производстве работ использовались зонды с конструкцией наконечника II типа. Глубина зондирования составила 11,2-16,4 м [7].

На всей территории землеотвода первым этапом инженерной подготовки предусмотрено снятие почвенно-растительного слоя (ПРС) толщина которого составила 0,3 метра. После снятия почвенно-растительного слоя (ПРС) на площадках размещения технологических установок предусмотрена планировка пучинистого грунта с приданием уклона 3% в сторону кюветов (канав), с коэффициентом уплот-

© Гура Т.А., Слинькова Ю.Н., 2016.

нения Купл=0,95 [1]. На площадках будут вырыты котлованы под фундаменты оборудования. После устройства этих фундаментов площадки под технологические установки будут подсыпаны на высоту 1,30 м с непучинистым или слабопучинистым грунтом. Таким образом, непучинистый или слабопучинисты грунт толщиной 1,30 м обеспечит защиту от морозного пучения бетонного слоя внутриплощадочных дорог и бетонного покрытия на технологических установках [8-10].

На остальных площадках (не технологических установках) после срезки ПРС выполнено выравнивание пучинистого грунта с максимально возможным балансом грунта выемки и насыпи, а затем выполнена с уклоном подсыпка непучинистым или слабопучинистым грунтом с коэффициентом уплотнения Купл=0,98 (до верха бетонного покрытия автодорог 1,30м, до верха асфальтобетонного покрытия 1,1 м).

При подготовке территории к строительству комплекса появилась очень большая проблема, повлекшая за собой как временные, так и материальные затраты. Проблема заключалась в том, обратная засыпка грунта в котлован, предназначенный для прокладки подземных трубопроводов и дорожных сетей, со временем стал менять свою структуру. Из глинистого плотного мерзлого грунта он перешел в вязкое тягучее состояние. Естественно, строительство дальше в данной ситуации вес «Западно-Сибирский комплекс глубокой переработки углеводородного сырья (УВС) в полефины мощностью 2,0 млн. тонн в год с соответствующими объектами общезаводского хозяйства (ОЗХ)» ти было невозможным. Просушить его не удалось, так как основную часть составляла глина, которая по своим свойствам не давала испаряться влаге из нижней части бывшего котлована, потому что на поверхности образовывалась плотная корка. Инженерами-геологами было принято решение заменить этот грунт на утрамбованный песок, а выкопанный грунт такой же структуры нужно просто вывозить за пределы стройки [6].

Подводя итоги, можно сказать, что «Западно-Сибирский комплекс глубокой переработки углеводородного сырья (УВС) в полефины мощностью 2,0 млн. тонн в год с соответствующими объектами общезаводского хозяйства (ОЗХ)» является одним из самых крупных промышленных комплексов в России. Будучи возведённым, этот объект позволит увеличить количество рабочих мест, а так же улучшить экономическую обстановку в регионе. Как вы уже убедились, технология строительства находится на высочайшем уровне, над его проектированием на данный момент трубятся сотни тысяч инженеров. Хотелось бы отметить, то что данный комплекс является единственный в своем роде не только в России, но и во всем мире [15].

Библиографический список

1. Рудик Е.А., Гура Д.А. Проведение топографической съемки с применением спутниковых систем и электронных тахеометров // Науки о земле на современном этапе: материалы IV Международной научно-практической конференции. – 2012. – С. 118-120.

2. Гура Д.А., Рыжкова А.А., Болобан Т.И., Болгова А.С., Черепанов А.С., Кашаев Б.Р. Основные геодезические работы в строительстве // Наука. Техника. Технологии (политехнический вестник). – 2016. – № 2. – С. 133-137.

3. Бердзенишвили С.Г., Гура Д.А., Желтко Ч.Н., Кравченко Э.В. Картография // ФГБОУ ВПО «КубГТУ», ООО «Издательский Дом – Юг». Краснодар, 2014. – 66 с.

4. Гура Д.А., Доценко А.Е. О необходимости выполнения геодезической съемки // Актуальные вопросы науки: материалы IX Международной научно-практической конференции. – 2013. – С. 204-205.

5. Гура Д.А., Петрухина В.В. О правилах раздела земельного участка // Науки о земле на современном этапе: VIII международная научно-практическая конференция. – 2013. – С. 64-66.

6.Шевченко Г.Г., Желтко Ч.Н., Гура Д.А., Пастухов М.А. Метод определения смещений и осадок сооружений с учетом особенностей работ на строительной площадке // Промышленное и гражданское строительство. 2012. № 11. С. 23-24.

7.Желтко Ч.Н., Гура Д.А., Шевченко Г.Г. Фотограмметрия и дистанционное зондирование территорий // Методические указания по выполнению контрольной работы для студентов заочной, дистанционной форм обучения и МИППС специальности 120303 Городской кадастр. – Краснодар, 2010.

8. Шевченко Г.Г., Желтко Ч.Н., Гура Д.А., Пастухов М.А. Определение смещений и осадок сооружений с использованием поискового метода уравнивания // Новый университет. Серия: Технические науки. – 2013. – № 7 (17). – С. 37-40.

9. Абушенко С.С., Амиров Э.К., Гура Д.А., Аветисян Г.Г. Проблемы, возникающие при выполнении контрольно-исполнительной съемки // Науки о земле на современном этапе: материалы IV Международной научно-практической конференции. – 2012. – С. 107-109.

10. Хорцев В.Л., Проскура Д.В., Шевченко Г.Г., Гура Д.А. Наблюдения за горизонтальными и вертикальными смещениями сооружений // Науки о Земле на современном этапе: VI Международная научно-практическая конференция. – 2012. – С. 120-123.

11. Желтко Ч.Н., Гура Д.А., Шевченко Г.Г., Бердзенишвили С.Г. Экспериментальные исследования погрешностей измерений горизонтальных углов электронными тахеометрами // Метрология. – 2014. – № 2. – С. 17-20.

12. Грибкова И.С., Юрий А.В., Бедин Г.В., Низовских А.С., Москвина О.В. // Обзор современных геодезических приборов для выполнения деформационного мониторинга / Наука. Техника. Технологии (политехнический вестник). – 2016. – № 2. – С. 91-94.

13. Грибкова Л.А., Казюра Е.В. // Обследование технического состояния зданий геодезическими методиками / Наука. Техника. Технологии (политехнический вестник). – 2016. – № 2. – С. 95-98.

14. Грибкова Л.А., Гамидов А.Р., Воротников Д. Методики оценки земель в современных условиях // Наука. Техника. Технологии (политехнический вестник). – 2016. – № 2. – С. 86-90.

15. Денисенко В.В., Ляшенко П.А. Обоснование критерия выбора скорости нагружения грунтов при компрессионных испытаниях постоянно возрастающей нагрузкой // Научные труды Кубанского государственного технологического университета. – 2016. – № 5. – С. 110-122.

ГУРА ТАТЬЯНА АНДРЕЕВНА – инженер-исследователь, кафедра кадастра и геоинженерии, Кубанский государственный технологический университет, Россия.

СЛИНЬКОВА ЮЛИЯ НИКОЛАЕВНА – студент, Кубанский государственный технологический университет, Россия.

УДК 627.41

М.И. Соскин, А.В. Шулепова

ОБЗОР РЕЗУЛЬТАТОВ ИССЛЕДОВАНИЙ В ОБЛАСТИ БЕРЕГОУКРЕПЛЕНИЯ

В статье рассмотрены актуальные исследования нескольких авторов по изучению берегоукрепления, выполнен анализ существующих берегоукрепительных сооружений и мероприятий, а также обозначены их основные достоинства и недостатки.

Ключевые слова: *берегоукрепление, река, габион, шпунтовые ограждения, геосинтетики.*

Укрепление береговой линии важно для людей, чья недвижимость находится рядом с водоёмами. Поскольку вода обладает большой разрушительной силой она может спровоцировать множество проблем связанных с ухудшением свойств почвы. Для предотвращения этих проблем необходимо проводить профилактические мероприятия чтобы приостановить разрушения в прибрежной зоне. Но лучше с самого начала позаботиться об укреплении береговой линии. Ниже рассмотрено несколько технологий, позволяющих выполнить работы по берегоукреплению на высоком уровне.

В работе Прокопова А.Ю. и Лебидко В.А. рассмотрены несколько основных вариантов берегоукрепления на примере реки Кубань. Эти варианты подойдут и для искусственных водоёмов, так как естественные водоёмы, как правило, более агрессивны по своей разрушительной силе. Рассмотрим конструкции некоторых из этих вариантов с их достоинствами и недостатками.

Вертикальная стенка из железобетонного шпунта – больверк. Конструкция представляет собой вертикальную заанкеренную шпунтовую стенку. Для предотвращения размыва грунта у основания шпунта со стороны акватории устраивается упорная призма из камня. Отметка низа упорной призмы принимается с учётом максимального размыва ложа реки у основания шпунта. Недостатками данной конструкции является сравнительно высокая стоимость и материалоёмкость. Достоинства: долговечность, минимальные ремонтные затраты, эстетичный вид. Кроме того, применение данной конструкции обуславливает приращение полезной земельной площади [1].

Вертикальная стенка из металлического шпунта Ларсен V. Конструкция представляет собой вертикальную заанкеренную шпунтовую стенку из металлического шпунта Ларсен V. Для анкеровки применяются анкерные тяги из круглой стали, работающие совместно с анкерной плитой. Недостатками этой конструкции являются повышенные эксплуатационные затраты, состоящие из работ по защите металла от коррозии, сравнительная недолговечность, высокая стоимость. Достоинства: сравнительно несложное производство работ по забивке шпунта, применение данной конструкции обуславливает приращение полезной земельной площади [1].

Берегоукрепление откосного типа сборными железобетонными плитами представляет собой устройство нижнего упора из железобетонного шпунта и монолитного бетона. Крепление откоса осуществляется сборным железобетонным плитами, укладываемыми на сборные железобетонные балки. Основание – гравийно-песчаная смесь, перекрытая обратным фильтром. Недостаток конструкции: сложность производства работ по устройству нижнего упора. В связи с густонаселенностью примыкаемых жилых районов существует повышенная опасность – нанос тины, илистых частиц на откос, так как уровни реки Кубани меняются постоянно. Площадь земли, занимаемая откосом, изымается из полезного оборота. Достоинства: сравнительная экономия капитальных вложений и материальных ресурсов [1].

Откосное крепление откоса габионными конструкциями с упорной стенкой представляет собой ступенчатую пирамиду из габионов с устройством нижнего упора из железобетонного шпунта. Недостатком конструкции является повышенная сложность производства работ в нижней части сооружения. Работы необходимо будет производить или под защитой перемычки или при малых (санитарных) попусках воды реки Кубани. Конструкция сравнительно недолговечна, вследствие большой плотности населения прилегающих районов и соответственно повышенного фактора присутствия человека, требует постоянных эксплуатационных затрат для поддержания конструкции в рабочем состоянии. Вследствие регулярного изменения уровня воды в реке Кубань будет постоянное отложение мусора и наносов. Достоинство: сравнительная экономия капитальных вложений и материальных ресурсов [1].

Крепление матрацами Рено по существующему откосу представляет собой каменную наброску до определённых отметок. Выше этих отметок укладываются матрацы Рено по слою геотекстиля на гравий-

© Соскин М.И., Шулепова А.В., 2016.

но-песчаной подготовке, откос отрабатывается близко к естественной конфигурации с устройством промежуточной бермы. Недостатки конструкции: конструкция недолговечна вследствие повышенного фактора присутствия человека. Повышенные эксплуатационные затраты для подержания конструкции в рабочем состоянии. Вследствие регулярного изменения уровней воды в реке Кубань будет происходить отложение наносов, мусора и т.п. на откосе и берме берегоукрепления. Площадь земли, занимаемая откосной частью, изымается из полезного оборота. Достоинства: низкая стоимость, несложная технология производства строительно-монтажных работ; применение распространённых строительных материалов [1].

Стоит отметить, что откосное укрепление ж/б плитами и габионами, если таковой способ выбран, следует запроектировать заранее, поскольку устройство этих конструкций в искусственных водоёмах после их выполнения будет очень проблематично.

Ким А.Б. и Пиотрович А.А. из Дальневосточного государственного университета путей сообщения, указали на то что наиболее популярными способами берегоукрепления являются укрепление откосов с помощью бетонных плит, габионных конструкций, матрацев Рено. Но у этих методов высокая трудоёмкость и низкая технологичность. Особое внимание учёные уделили универсальному гибкому защитному бетонному покрытию. Они отметили, что это является довольно прогрессивным решением, однако не решена проблема транспортировки, что значительно замедляет процесс возведения сооружений. Они предложили вместо капроновых канатов, в качестве связи использовать полимерную геосинтетическую двухосную сетку, а сами блоки исполнить в форме полсферы. Таким образом полученную конструкцию можно будет свернуть в рулон, что повысит удобство транспортировки и упростит процесс укладки покрытия на откос.

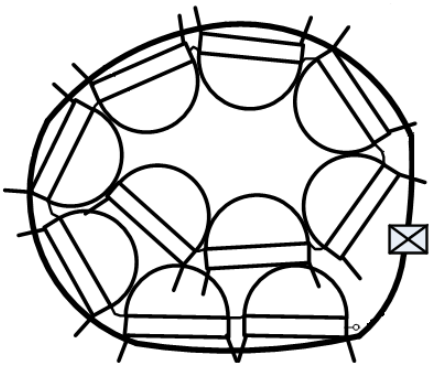

Рис. 1. Гибкое бетонное защитное покрытие, свернутое в рулон [2]

Представленное выше конструктивное решение позволяет достигнуть высокого уровня технологичности и эффективности в защите склонов и откосов от разрушающего воздействия [2].

Вдовенко А.В., Митюнина Г.П. и Мурашева А.А. в своей работе сделали вывод, что в последнее время за рубежом всё более широко применяют озеленяемые конструкции стен из армированного грунта с использованием горизонтально расположенных оболочек, а также мембран в сочетании с растительным слоем из геотекстиля, заполненного грунтом, и им не уступают, российские разработки мембранных регальверков и откосных эстакад, допускающих облагораживание грунта засыпки до уровня хорошо организованной внутренней несущей структуры, работающей в качестве берегоукрепительного сооружения [3].

Зыков М.А. и Иванов В.А. рассмотрели различные виды габионных конструкций и отметили, что они имеют высокую водопроницаемость, к тому же, пространство между камнями со временем заполняется мелкодисперсным грунтом, что способствует росту растений, и, как следствие, укреплению сооружения корневой системой растений. Таким образом, габионы становятся естественной частью ландшафта и имеют длительный срок службы. Также они выяснили, что работы по сооружению берегоукрепления из габионно-сетчатых изделий включают в себя:

а) разработку и планировку берегового откоса.

б) укладка щебеночной или гравийной подложки толщиной 0,2...0,4 м;

в) раскладывание и соединение между собой сетчатых каркасов.

г) закрепление пустых коробов анкерами диаметром 16...19 мм, забиваемыми по углам коробов.

Учёные добавили, что широкое применение габионно-сетчатых изделий в качестве типа берегоукрепления обусловлено универсальностью, долговечностью и малыми затратами на используемую технику. Благодаря разнообразию конструкций габионы могут применяться при больших углах заложения откоса и в сейсмоактивных районах [4].

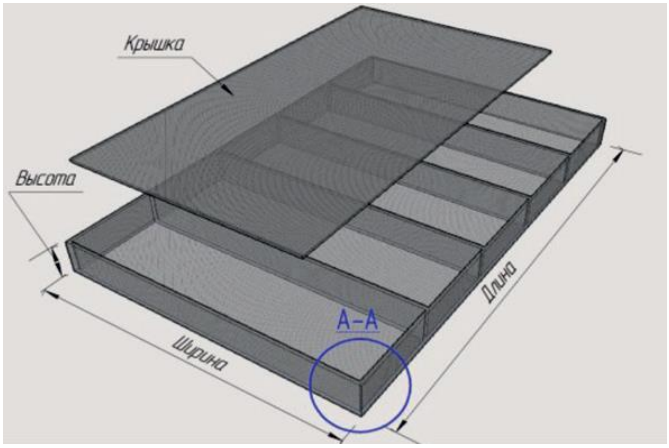

Рис. 2. Матрацно-тюфячные габионно-сетчатые изделия [4]

Емузова Л.З. сделала вывод, что берегозащитные сооружения реки Нальчик находятся в полуразрушенном состоянии и морально устарели. Для защиты от эрозионной деятельности реки она предложила наряду с традиционными инженерными решениями, применять технологии с использованием габионных сооружений, характеризующиеся рядом ценных качеств, а именно: гибкостью, прочностью, проницаемость, долговечностью, экологичностью и эстетическим видом. Для получения максимального эффекта необходимо использовать современные, наиболее экологичные технологии берегоукреплений: гибких систем (габионов, георешеток, каменных набросок и т.д.) и биологических систем (восстановление растительности). Организовать постоянный контроль за состоянием защитной системы и установить границы водоохраной зоны реки, с последующим выведением хозяйственных объектов за их пределы [5].

Губайдуллин М.Г., Конюхов А.В. и Амбаров В.В. предложили способ берегоукрепления, который реализуем даже на Крайнем Севере. Данный способ характеризуется следующим образом. Срезают верхний слой покровных отложений, перемешивают их в смесителе с «тяжелой» нефтью, и осуществляют нагрев. Смесь укладывают обратно на поверхность отложений и уплотняют для получения слоя. При этом в смеси происходит необратимый процесс отверждения. Защитный слой дополнительно крепят к подстилающим грунтам анкерами. На поверхности слоя возводят снегозадерживающие обваловки. Полые анкера для крепления слоя к подстилающим грунтам изготавливают из отверждаемой смеси пылеватых грунтов и «тяжелой» нефти. В полости анкеров размещают приемлемые для рекультивации вещества (донный ил, верховой торф, сфагнум), семена многолетних трав или саженцы растений. Снегозадерживающие обваловки размещают по периметру каждого из рекультивируемых участков и возводят их из термоокисленного грунта [6].

Купчикова Н.В. представила технико-экономические особенности исследования технологий берегоукрепления и благоустройства набережных реки Волги с помощью свай-оболочек, каменной наброски и шпунтовых ограждений. Также предоставлена запроектированная конструкция береговой одежды:

а) в подводной части берегоукрепления, где отсутствует воздействие ветровых и судовых волн, выполнена отсыпка щебёночной призмы фракции 70-120 мм с заложением откоса 1:1,5;

б) на внешний откос щебёночной призмы отсыпан камень крупностью 30-40 мм с заложением откоса 1:1,25;

в) на отсыпанную щебёночную призму устанавливали сборные железобетонные упоры У-2, а перед упорами укладывали матрасы Рено размерами 5,0х2,0х0,23 м;

г) на матрасы Рено устанавливали коробчатые габионы размером 2,0х1,0х0,5 м.

Также учёный отметила, что устройство гидротехнического сооружения, особенно каменной наброски, сопровождалось значительным увеличением расхода использованного щебня – на 1250 м^3 по сравнению с запланированным в проекте и посоветовала объем каменного материала в наброске следует определять с учётом коэффициента запаса на уплотнение [7].

Кокорева К.А., Беляев Н.Д. и Ялышев А.И. провели статические расчёты двух вариантов берегоукрепления с помощью шпунтов одного дизайна, но из разных материалов. Первый вариант предполагает строительство берегоукрепительной шпунтовой стены из металлического шпунта Ларсена 4, второй – шпунтовой стены из композитного шпунта ШК-150. Оба варианта показали хорошие результаты по прочности и стабильности. Оба типа могут быть использованы для реконструкции защитных береговых строений, но для композитного шпунта необходима система якорного устройства, в отличие от металла, из-за более низких показателей жёсткости. Принимая во внимание экономическую целесообразность

технологии и производства работ по реконструкции окончательной версии устройства был изготовлен из металлического шпунта, как инновационная система анкерного требует демонтажа существующих анкеров, которые усложняют процесс строительных работ и будет приводят к значительным финансовым потерям [8].

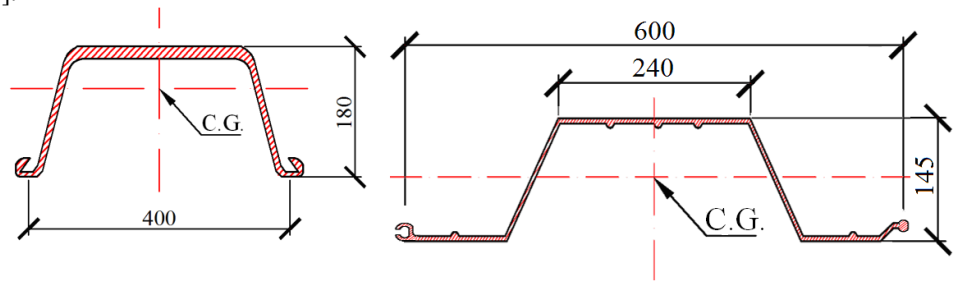

Рис. 3. Сечение шпунта Ларсен 4 (слева) и сечение композитного шпунта ШК-150 (справа) [8]

Несмотря на это, работа демонстрирует возможность использования современных ультракомпозитных материалов, полученных с использованием пултрузионных технологий в гидротехническом строительстве. Этот шпунт по сравнению с металлическим имеет много преимуществ, таких как более низкая стоимость (в 2 раза), меньший вес, хорошая несущая способность (по сравнению с металлическими аналогами). Кроме того, нет никакой разницы в работе между композитным материалом и листовым металлом (требуется стандартное оборудование для свайного комплекса) [8].

Заключение

Все вышепредставленные способы берегоукрепления актуальны для искусственных водоёмов. Выбор того или иного способа должен быть обусловлен его экономическими характеристиками и характеристиками эффективности. Также следует обратить внимание на существующую материальную базу в регионе где собираются производить берегоукрепительные работы. Ещё, при выборе способа берегоукрепления, нужно учитывать потенциальную опасность водоёма для близлежащих зданий и рядом живущих людей. Особое внимание следует уделить последующему ремонту берегоукрепительных сооружений и рассчитать сколько бюджета уйдёт на их обслуживание, и оценить смогут ли муниципалитет или обслуживающая организация должным образом поддерживать удовлетворительное состояние конструкций.

Библиографический список

1. Прокопов А.Ю., Лебидко В.А. Выбор и обоснование методов берегоукрепления // Известия РГСУ. – 2015. – № 19. – С. 41-48.

2. Ким А.Б., Пиотрович А.А. Инновационная технология берегоукрепления для дорожных грунтовых сооружений // Научно-техническое и экономическое сотрудничество стран АТР в XXI веке. – 2015. – Т. 1. – №1. – С. 186-189.

3. Вдовенко А.В., Митюнина Г.П., Мурашева А.А. К вопросу обустройства и защиты прибрежных территорий // Ученые заметки ТОГУ. – 2014. – Т. 5. – № 4. – С. 25-31.

4. Зыков М.А., Иванов В.А. Методы защиты и берегоукрепления подводных переходов магистральных трубопроводов // Современные наукоёмкие технологии. – 2015. – № 12. – С. 29-33.

5. Емузова Л.З. Оценка современного состояния защитной гидротехнической системы реки Нальчик // Вестник ВГУ, Серия: География. Геоэкология. – 2016. – № 2. – С. 50-55.

6. Губайдуллин М.Г., Конюхов А.В., Амбаров В.В. Способ укрепления морского берега при эксплуатации нефтегазовых объектов на Крайнем Севере // Нефтепромысловое дело. – 2013. – №4. – С. 45-47.

7. Купчикова Н.В. Технико-экономические особенности берегоукрепления набережной р. Волги сваями-оболочками, каменной наброской и строительства на намывных грунтах вдоль береговой зоны // Инженерно-строительный вестник Прикаспия. – 2014. – №1(7). – С. 88-94.

8. Кокорева К.А., Беляев Н.Д., Ялышев А.И. Шпунты из ультракомпозитных материалов в гидротехническом строительстве // Строительство уникальных зданий и сооружений. – 2015. – №4. – С. 163-172.

СОСКИН МИХАИЛ ИВАНОВИЧ – магистрант, Пермский национальный исследовательский политехнический университет, Россия.

ШУЛЕПОВА АНАСТАСИЯ ВАЛЕРЬЕВНА – магистрант, Пермский национальный исследовательский политехнический университет, Россия.

УДК 681.5

Е.Б. Стефанова

ЧЕЛОВЕК И ЕГО ВЗАИМОДЕЙСТВИЕ С СИСТЕМАМИ АВТОМАТИЧЕСКОГО ПРОЕКТИРОВАНИЯ

В статье рассматриваются вопросы автоматического проектирования и развитие технологии, что приводит повышению качества жизни человека. Возможности САПР как подсистемы, а также способы увеличения производительности труда в швейном производстве.

Ключевые слова: *автоматизированное проектирование, ЭВМ, САПР, жизненный цикл.*

В современном мире высоких технологий все больше места занимают в жизни автоматизированные системы, как в бытовом смысли, так и в производственном процессе. Внедрение компьютерных технологий научно-технического прогресса обеспечило рост производительности труда во всех областях производства. Главное внимание при этом обращается на области, в которых рост производительности труда до применения ЭВМ проходил крайне медленно. Это связанно с умственным трудом человека, управлением, проектированием и исследованием процессов и объектов. В последнее время

производительность труда в области производства возросла в сотни раз, в случае проектирования только в 1,5-2 раза. Это предопределяет большие сроки проектирования новых изделий, но не успевает за развитием экономики в мире [1].

Следовательно, развитие технологий замедляется так как, отсутствуют научные достижения и инженерных новшеств. Очевидно что сроки поставленные перед производством могут не удовлетворять качества их реализации при конструкторско-технологической разработке, ни у кого не вызывает сомнения. Одним из направлений решения этой проблемы является создание и развитие систем автоматизированного проектирования (САПР).

САПР – это не системы автоматического проектирования. Так как «автоматизированная» – это система которая полностью работает самостоятельно без участия человека. В САПР часть функций выполняет человек, а автоматическими являются только некоторые операции и процессы [2].

Жизненный цикл промышленных изделий САПР решает задачи автоматизации работ на стадиях проектирования и подготовки производства. Основная цель САПР — повышение эффективности труда инженеров, включая сокращение процесса проектирования и планирования; уменьшение сроков проектирования; сокращения себестоимости проектирования и изготовления, уменьшение затрат на эксплуатацию; повышение качества и технико-экономического уровня результатов; сокращения затрат на натурное моделирование и испытания [3].

Система САПР подразделяется на подсистемы (рисунок):

Рис. 1. Система САПР

©Стефанова Е.Б., 2016.

Любую функциональную подсистему САПР можно разделить на четыре вида типового набора функциональных подсистем:

ФП1 – поиск аналогов

ФП2 – инженерный синтез

ФП3 – инженерный анализ

ФП4 – формирование и ведение проектной документации

ФП1 – поиск аналогов проектируемого изделия. Продукт –аналог по характеристикам похожий на создаваемую модель.

Работа в ФП1 заключается в анализе существующих технических решений, находящихся в базах данных (желательно мирового уровня).

ФП2 и ФП3 – это подсистемы, это как генератор наилучше сочетающихся вариантов по техническому решению и по показателем качества.

ФП4 –создание и ведение проектной документации. Эта подсистема в соответствии с существующими ГОСТами и другой нормативно – проектной документацией. Ведение документации предполагает классифицированное хранение всей документации для выдачи копий, а также для возможности небольших коррекций [4].

В зависимости от отношения к объекту проектирования различают два вида функциональных подсистем:

1) объектно-ориентированные (объектные);
2) объектно-независимые (инвариантные).

К объектным подсистемам относят:

- ✓ подсистема проектирования технологических систем;
- ✓ подсистема проектируемой конструкции;
- ✓ моделирования динамики и др.

К инвариантным подсистемам относят:

- ✓ подсистема расчетов деталей машин;
- ✓ подсистема расчетов режимов резания;
- ✓ подсистема расчета технико-экономических показателей и др.

САПР представляет собой системы полуавтоматизированного проектирования, так как без участия человека не может работать, ЭВМ это недорогие, малогабаритные, универсальные вычислительные машины, которая упрощает работу инженера и сокращает затраты труда. Учитывая уровень производства в современном мире человек только увеличивается поэтому ЭВМ не только упрощает работу человека, но и помогает справиться с выпуском продукции в таком количестве, в котором люди потребляют его в мире.

Библиографический список

1.Кунву Ли. Основы САПР. ПИТЕР, 2004.
2.Кондаков А.И. САПР технологических процессов и производств. ACADEMA, 2007.
3.Петров А.В. Проблемы и принципы создание САПР. – М.: Высшая школа, 1990.
4.Жук Д.М. Технические средства и операционные системы САПР. – М.: Высшая школа, 1986.

СТЕФАНОВА ЕКАТЕРИНА БОРИСОВНА – магистрант, Институт сферы обслуживания и предпринимательства (филиал) ДГТУ в г. Шахты, Россия.

ПЕДАГОГИЧЕСКИЕ НАУКИ

УДК 376.112.4

Н.С. Сандалов

СОЦИАЛЬНАЯ ДЕЗАДАПТАЦИЯ ДЕТЕЙ С ОГРАНИЧЕННЫМИ ВОЗМОЖНОСТЯМИ ЗДОРОВЬЯ В УСЛОВИЯХ ИНКЛЮЗИВНОГО ОБРАЗОВАНИЯ

Путём изучения и обобщения передового педагогического опыта в статье раскрывается суть понятий «социальная адаптация» и «дезадаптация» детей с ограниченными возможностями здоровья в условиях инклюзивного образования. Выявлено, что одним из способов предупреждения школьной дезадаптации детей с ОВЗ является тщательно продуманное и организованное психолого-педагогическое сопровождение.

Ключевые слова: *инклюзивное образование, дети с ОВЗ, дезадаптация, психолого-педагогическое сопровождение.*

С недавнего времени, а именно, со вступления в силу Федерального закона «Об образовании в Российской Федерации» от 29 декабря 2012 года стало возможным получение образования всеми детьми, независимо от возможностей их здоровья. Законодательно это закреплено как инклюзивное образование, которое в указанном законе определяется как «обеспечение равного доступа к образованию для всех обучающихся с учетом разнообразия особых образовательных потребностей и индивидуальных возможностей» [4]. Инклюзивное образование дает возможность обучения детям с ограниченными возможностями здоровья (ОВЗ) не в специализированной, а в обычной образовательной организации.

На сегодняшний день вопрос инклюзии в массовой школе России вызывает множество споров передовых психологов и педагогов. Одной из главных целей внедрения инклюзии, при этом, ее же преимуществом, называют возможность социализации детей с ОВЗ. В то же время это является и проблемой – проблемой возможной дезадаптации к школьной среде детей с ОВЗ.

© Сандалов Н.С., 2016.

Научный руководитель: *Александрова Людмила Юрьевна* – кандидат философских наук, доцент, Владимирский государственный университет Россия.

Определим роль социальной адаптации в жизни каждого человека. А.В. Петровский и М.Г. Ярошевский определяют социальную адаптацию как «постоянный процесс активного приспособления индивида к условиям социальной среды», а также как «результат этого процесса» [3, с. 11]. Исходя из этого определения, под дезадаптацией к школьной среде мы понимаем нарушение процесса адаптации к условиям школы.

Петровский А.В. и Ярошевский М.Г. отмечают, что «важным аспектом адаптации является принятие социальной роли», и, как следствие, социальная адаптация становится одним из «основных социально-психологических механизмов социализации личности» [3, с. 11]. Кроме того, социальная адаптация предполагает адекватно сформированное представление о себе.

Обычно процесс адаптации происходит при попадании человека в новую среду. Ребенок, поступающий в школу, сталкивается с новыми условиями и требованиями, которые необходимо выполнять, а также окружается множеством людей – сверстников и взрослых – с которыми необходимо взаимодействовать.

Основными показателями благоприятной адаптации ребенка к школе Давыдова Н.С. называет: «формирование адекватного поведения, установление контакта с учащимися, учителями, овладение навыками учебной деятельности» [2, с. 113]. Критерием и условием успешности адаптации, по ее мнению, выступает, прежде всего, «степень сохранности (как способность к восстановлению) на должном уровне психического и физического здоровья. Индикатором же трудности процесса адаптации к школе являются негативные изменения в познавательной, личностной и социальной сфере ребенка, его психофизиологического статуса, приводящие к дезадаптации» [2, с. 113].

Одним из способов предупреждения школьной дезадаптации детей с ОВЗ является тщательно продуманное и организованное психолого-педагогическое сопровождение. Специалист в области инклюзивного образования Алехина С.В. отмечает, что важная роль психолого-педагогического сопровождения отводится всем субъектам инклюзивного процесса и является условием его успешности и эффективности [1, с. 8].

Говоря о психолого-педагогическом сопровождении детей с ОВЗ, Алехина С.В. понимает «сопровождение» как «непрерывное поддержание силами всех специалистов — субъектов образовательного процесса равновесной ситуации между реальными возможностями ребенка по амплификации образовательных воздействий (определяемых, в первую очередь, закономерностями индивидуального развития ребенка) и объемом, динамическими показателями этих образовательных воздействий, со стороны педагогов, родителей, других субъектов образовательного процесса» [1, с. 11].

Психолого-педагогическое сопровождение в общем виде определяется Алехиной С.В. как целостная деятельность всех субъектов образовательного процесса, включающая в себя систематическое отслеживание психолого-педагогического статуса сопровождаемого, а также создание специальных социально-психологических и образовательных условий для сопровождения и помощи [1, с. 18].

Таким образом, психолого-педагогическое сопровождение ребенка с ОВЗ – это сложный и многогранный процесс поддержки и помощи в преодолении различного рода проблем, возникающих в процессе обучения, в частности, проблемы социальной адаптации.

Очевидно, что психолого-педагогическое сопровождение детей с ОВЗ осуществляется не одним только педагогом-психологом, а целым коллективом специалистов (учителя, педагог-психолог, логопед, дефектолог и пр.). По мнению С.В. Алехиной [1], специалисты сопровождения, объединяются в психолого-медико-педагогический консилиум. При этом в условиях образовательной организации располагается психолого-педагогический состав консилиума, а необходимая часть медицинского сопровождения ребенка с ОВЗ адресуется «внешним» организациям здравоохранения.

Таким образом, каждый специалист реализует собственную профессиональную деятельность в ключе единой цели и задач обучения и психолого-педагогического сопровождения каждого конкретного ребенка с ОВЗ, а также всех других субъектов включенных в этот процесс, в том числе и родителей этого ребенка.

С.В. Алехиной [1] выделяются следующие компоненты индивидуального сопровождения ребенка с ОВЗ:

• Основные направления и содержание коррекционно-развивающей работы, конкретизированные по содержанию деятельности специалиста.

• Используемые программно-методические средства и разработки.

• Основные методы, приемы и формы работы, а также режим собственной коррекционно-развивающей деятельности.

• В обязательном порядке необходимо указать четкие критерии оценки и планируемые результаты, которые могут быть получены за определенный период.

• Конкретные сроки проведения планируемой работы, исходящие из особенностей ребенка, его возможностей, характера работы и т. п.

• Рекомендации и действия специалистов, адресованные педагогу, реализующему саму инклюзивную практику.

Одним из методов мониторинга процесса психолого-педагогического сопровождения детей с ОВЗ, который предлагается Алехиной С.В. [1], является бланк индивидуального сопровождения. То есть, каждый специалист ведет собственную документацию в соответствии с имеющимися нормативными документами, но, при этом, «конечным итогом деятельности каждого специалиста становится не только оценка эффективности собственной деятельности, но и конкретные рекомендации, а по возможности и непосредственное включение собственной профессиональной деятельности, ее элементов во фронтальную или индивидуально-ориентированную деятельность педагога класса по обучению, воспитанию и социализации включенного ребенка» [1, с. 71].

Таким образом, включение ребенка с ОВЗ в инклюзивную образовательную среду – это очень трудоемкий процесс, который при неправильном подходе может привести к печальным последствиям. Одной из таких опасностей является возможная дезадаптация детей с ОВЗ к школьной среде. Для ее предупреждения необходим тщательно проработанный план психолого-педагогического сопровождения детей с ОВЗ всеми специалистами, принимающими участие в его обучении.

Библиографический список

1.Алехина, С.В. Создание и апробация модели психолого- педагогического сопровождения инклюзивной практики: Методическое пособие / под общ. ред. С.В. Алехиной, М.М. Семаго. – М.: МГППУ, 2012. – 156 с.

2.Давыдова, Н.С. Психологические показатели как маркеры школьной дезадаптации детей с ОВЗ на ранних этапах ее формирования / Н.С. Давыдова // Бюллетень Учебно-методического объединения вузов Российской Федерации по психолого-педагогическому образованию. – М.: МГППУ. – 2013. – № 2 (5). – С. 112-117.

3.Психология. Словарь / под общ. Ред. А.В. Петровского, М.Г. Ярошевского. – 2-е изд., испр. и доп. – М.: Политиздат, 1990. – 494 с.

4.Федеральный закон от 29 декабря 2012 г. № 273-ФЗ «Об образовании в Российской Федерации» [Электронный ресурс]. – URL: минобрнауки.рф/документы/2974 (Дата обращения 10.09.2016).

САНДАЛОВ НАТАЛЬЯ СЕРГЕЕВНА – магистрант, Владимирский государственный университет, Россия.

ПСИХОЛОГИЧЕСКИЕ НАУКИ

УДК 159.9

О.Н. Ермоленко

СОЦИАЛЬНО-ПСИХОЛОГИЧЕСКИЕ ОСОБЕННОСТИ СУПРУЖЕСКИХ КОНФЛИКТОВ

Статья посвящена изучению ***социально-психологических особенностей супружеских конфликтов****. Представлены различные определения рассматриваемого понятия; проведен анализ социальных факторов супружеских конфликтов, характерных для современной России; рассмотрены и обобщены взгляды различных отечественных и зарубежных авторов на психологические особенности супружеских конфликтов.*

Ключевые слова: *конфликт, супружеский конфликт, базовый конфликт, социальные факторы, психологические особенности, супружеская жизнь, семейные отношения, семейная неудовлетворенность.*

Считаем целесообразным в начале данной статьи раскрыть рассматриваемое понятие в современной научной литературе.

Многообразие оснований, форм, уровней и мотивов конфликтов и обусловливает трудность определения его понятия и создания типологии конфликтов [2, с. 21]. Сегодня в конфликтологической литературе существуют самые различные определения конфликта.

В наиболее общей форме конфликт (от лат. *conflictus*) определяется в психологии как отсутствие согласия между двумя или более сторонами [11, с. 7].

На Западе широко распространено понятие конфликта, сформулированное известным американским теоретиком Л. Козером. Под ним он понимает борьбу за ценности и притязания на определенный статус, власть и ресурсы, в которой целями противника являются нейтрализация, нанесение ущерба или устранения соперника [5, с. 17].

© Ермоленко О.Н., 2016.

Приведем примеры определений рассматриваемого понятия из отечественной литературы:

Л.Г. Здравомыслов: «Конфликт – это важнейшая сторона взаимодействия людей в обществе, своего рода клеточка социального бытия. Конфликт – это форма отношений между потенциальными или актуальными субъектами социального действия, мотивация которых обусловлена противостоящими ценностями и нормами, интересами и потребностями [7, с. 11].

Н.В. Гришина: «Конфликт определяется как столкновение противоположно направленных целей, интересов, позиций, мнений субъектов взаимодействия, конфликт есть биполярное явление (противостояние двух начал), проявляющее себя в активности сторон, направленной на преодоление противоречий, причем стороны представлены активным субъектом (субъектами)» [4, с. 9].

Супружеские конфликты играют ключевую роль в семейных отношениях.

Среди добрачных факторов выделены переменные: раннее и позднее вступление в брак, уровень образования супругов, социальное положение семьи, городское и сельское происхождение, воспитание в неполной семье родителей, отсутствие братьев и сестер, оценка респондентами успешности семейной жизни родителей, длительность добрачного знакомства, наличие добрачного сексуального опыта и беременности, отрицательное отношение родителей к браку, мотивы вступления в брак. Брачные факторы включают: семейный доход в первые годы брака, наличие собственного жилья, профессиональную занятость женщины, потребление спиртного в начале брака, материальную помощь родителей, рождение ребенка в начале брака, количество детей, репродуктивные установки, наличие проблем в воспитании детей, оценку педагогической компетентности супруга, распределение бытовых и воспитательных обязанностей между отцом и матерью, наличие свободного времени у супругов, совместность проведения досуга, совместность принятия семейных решений, ограниченность тем совместного общения, отсутствие доверия со стороны другого супруга, утрату чувства любви, сексуальную дисгармонию, личностные качества супругов, общность брачных ценностей, культуру общения, частоту конфликтов [3, с. 143].

Перечень факторов конфликтности семьи был бы неполным, если не назвать макрофакторы, т. е. изменения, происходящие в современном обществе, а именно: рост социального отчуждения; ориентация на культ потребления; девальвация моральных ценностей, в том числе традиционных норм сексуального поведения; изменение традиционного положения женщины в семье (противоположными полюсами этого изменения являются полная экономическая самостоятельность женщины и синдром домохозяйки); кризисное состояние экономики, финансов, социальной сферы государства.

Основные социальные факторы возникновения супружеских конфликтов:

1. Возраст вступления в брак. Социологические исследования показывают, что раннее заключение брака является важным фактором, влияющим на удовлетворённость отношениями в семье. При изучении успешных и неуспешных браков выяснилось, что в группе успешных семей только 43 % вступили в брак до 21 года, а неуспешных 69 % [1, с. 62]. Успешный брак предполагает высокий уровень социальной и психологической зрелости людей, т. к. для него необходимы устойчивые установки, определённые знания и умения, чего в зачастую нет в юношеском возрасте.

2. Экономический фактор. Изучение бракоразводной практики показало, что малая зарплата, отсутствие отдельной квартиры никогда не называется в качестве первопричины разлада в семье, на первом месте обычно стоят причины нравственно-психологического характера, а материальные затруднения могут усугублять разногласия и осложнять уже нарушенные отношения.

3. Жилищные условия. Этот фактор связан с раздельным или совместным проживанием молодой пары с родителями. Данные исследований говорят о том, что молодые семьи, проживающие совместно с родителями, несколько стабильнее тех, кто живёт раздельно, хотя конфликты между молодыми супругами и их родителями при совместном проживании возникают нередко [1, с. 62 – 63].

Рассмотрим понимание супружеских конфликтов с точки зрения различных авторов из современной литературы по психологии.

По мнению В.А. Сысенко, состояние полной семейной неудовлетворенности возникает в результате конфликтных ситуаций, в которых проявляется заметное расхождение между ожиданиями индивида по отношению к семье и ее действительной жизнью. Указанный автор причины всех супружеских конфликтов подразделяет на три большие категории:

1) конфликты на почве несправедливого распределения труда (разные понятия прав и обязанностей);

2) конфликты на почве неудовлетворения каких-либо потребностей;

3) ссоры из-за недостатков в воспитании [10, с. 73].

Данная типология относительно конфликтов в семейной психологии является достаточно ранней. На наш взгляд в ней существует некоторая критериальная недоработнность. Так, например, конфликты на почве несправедливого распределения труда могут возникать из-за недостатков воспитания.

Другую классификацию супружеских конфликтов предлагает Мю Дойч. Он выделяет:

- Подлинный конфликт, существующий объективно и воспринимаемый адекватно (например, конфликт относительно использования одного и тоже материального ресурса).
- Случайный, или условный, конфликт, который легко может быть разрешен, хотя это и не осознается его участниками.
- Смещенный конфликт – когда за «явным» конфликтом скрывается нечто совсем другое (предмет конфликта лишь предлог, за которым стоят более глубокие причинны).
- Неверно приписанный конфликт (конфликт из-за ошибок восприятия или памяти).
- Латентный (скрытый) конфликт. Базируется на неосознаваемом супругами противоречии, которое тем не менее объективно существует.
- Ложный конфликт, существующий только из-за восприятия супругов, без объективных причин [4, с. 85].

Н. Пезешкиан в свою очередь выделяет два типа конфликта – базовый и актуальный. Актуальный характеризуется актуальной структурой отношений, однако его генезис и развитие определяются базовым конфликтом. Чтобы понять происхождение и истинные причины актуального конфликта, нужно обратиться к анализу того, как строились отношения в родительской семье каждого из супругов. Базовый конфликт, носителем которого является человек, представляет собой как бы кристаллизацию истории рода. Родовой опыт актуализируется человеком в собственной семье и порождает актуальный конфликт. Образующими структурами базового конфликта являются взаимоотношения личности с родителями, взаимоотношения родителей между собой, взаимоотношения родителей и социального окружения, мировоззрение родителей [9, с. 71].

В. Сатир, описывая причины возникновения конфликтных ситуаций обращала внимание на иллюзии и ловушки в общении. Об этом же писал Э.Г. Эйдемиллер и В.В. Юстицкий. Они выделяют несколько видов «типичных нарушений» коммуникаций в семье, которые способствуют развитию конфликтности. «Отклоненные коммуникации», которые включают склонность к односторонней коммуникации, отсутствие зрительного контакта, неожиданные выходы из контакта. Коммуникации по типу «двойная связь», для которых характерно возникновение, если одновременно по коммуникационному каналу следуют два взаимоисключающих сообщения. Коммуникации по типу «замаскированной коммуникации» (этот вид коммуникаций был выделен изначально Р. Лэингом), в которых один член семьи подтверждает содержание того, что говорит и что действительно чувствует другой, но в то же время отвергает интерпретацию, которую тот предлагает [6, с. 75].

Как отмечается в психологической литературе, в контексте семейных отношений конфликт является одной из возможностей повысить качество взаимодействия супругов. Супружеский конфликт является разновидностью межличностного конфликта. Соответственно, он также существует на трёх уровнях: когнитивном (видение и понимание конфликтной ситуации), аффективном (отношение к конфликтной ситуации), поведенческом (совершение поступков в конфликтной ситуации). Данная триада помогает дифференцировать на каком из уровней происходит конфликтное рассогласование. Впрочем, следует помнить, что все вышеперечисленные аспекты межличностных отношений стремятся к внутренней непротиворечивости, что затрудняет поиск пускового механизма конфликтна [6, с. 78].

С.В. Ковалев замечает, что счастливые семьи отличаются не отсутствием или низкой частотой конфликтов, а малой их глубиной и сравнительной безболезненностью и беспоследственностью [8, с. 91]. Иначе говоря, само по себе отсутствие конфликтов ещё не определяет высокие показатели удовлетворенности браком.

Путь к разрешению актуального конфликта в психотерапии лежит через объективирование базового конфликта к выявлению причин и работе с ними в направлении их позитивного переосмысления [9, с. 107].

Итак, во многом конфликты в супружеской жизни связаны с ожиданиями и представлениями о потребностях, которые супруги хотели бы удовлетворить в браке. Если представления не совпадают, то и потребности находятся во взаимном рассогласовании. Такое рассогласование переходит сначала в скрытый, а потом и в открытый поведенческий конфликт. В целом можно заключить, что конфликт может и позитивно, и негативно сказывать на супружеских отношениях.

Библиографический список

1.Антонов А.И., Медков В.М. Социология семьи. – М.: Феникс, 2003. – 327 с.

2.Анцупов А.Я., Шипилов А.И. Конфликтология. – М.: ЮНИТИ, 2002. – 387 с.

3.Бестужев-Лада И.В. Семья в новых социально-экономических условиях. – Нижний Новгород: Мир, 2002. – 156 с.

4.Гришина Н.В. Психология конфликта. – СПб.: Питер, 2008. – 544 с.

5.Громова О.М. Конфликтология. – М.: ГАУ, 2013. – 399 с.
6.Елизаров А.Н. Введение в психологическое консультирование: учебное пособие. – М.: МГОПУ им. М.А. Шолохова, Институт сферы социальных отношений, 2002. – 84 с.
7.Здравомыслов Л.Г. Социология конфликта. – М.: Аспект Пресс, 1996. – 405 с.
8.Ковалев С.В. Психология современной семьи. – М.: Просвещение, 1988. – 208 с.
9.Пезешкиан Н. Психотерапия повседневной жизни: тренинг разрешения конфликтов. – М.: Речь, 2001. – 288 с.
10.Сысенко В. А. Устойчивость брака: Проблемы, факторы, условия. – М.: Мысль, 1981. – 122 с.
11.Основы психологии и педагогики: практикум для студентов всех специальностей и всех форм обучения / И.Г. Шупейко, А.Ю. Борбот, Е.М. Доморацкая, Д.А. Пархоменко. – Минск: БГУИР, 2008. – 211 с.

ЕРМОЛЕНКО ОЛЬГА НИКОЛАЕВНА – магистрант факультета психологии и педагогики, Челябинский государственный университет, Россия.

ФИЛОЛОГИЧЕСКИЕ НАУКИ

УДК 8

Е.В. Дружинина, М.В. Куриленко, А.С. Мутовкина, М.Д. Окунцева, В.А. Тарасов

АКТУАЛЬНОСТЬ РЕШЕНИЯ СЕМАСИОЛОГИЧЕСКИХ И ОНОМАСИОЛОГИЧЕСКИХ ЗАТРУДНЕНИЙ В ПРОЦЕССЕ ОБУЧЕНИЯ ЛИТЕРАТУРЕ В 5 КЛАССАХ

В данной статье затрагивается проблема различного толкования одинаковых терминов в разных учебниках по литературе для 5-х классов. Авторы делают акцент на проблеме многозначности языкового знака. Для иллюстративности дается сравнение конкретных терминов в различных учебниках. В заключение авторы предлагают несколько путей решения обозначенной проблемы.

***Ключевые слова**: методика преподавания литературы, лингвистика, литературоведение, многозначность.*

В рамках современной науки, в независимости от области изучения, проблема полисемии (читай: многозначности) научных терминов крайне распространена. Более того, названная проблема имеет двойственный характер: с одной стороны, проявляется аспект семасиологии, т.е. раздела семантики, в которой значение изучается в направлении от плана выражения к плану содержания; с другой – аспект ономасиологии, где значение изучается в направлении от плана содержания к плану выражения.

В процессе коммуникации реципиент декодирует текст, а говорящий (пишущий), кодируя смысл, порождает текст. В одном случае возникает вопрос: «Что значит это слово?», в другом – «С помощью какого слова (или каких слов) можно выразить это понятие (этот смысл)?» Проецируя это на проблему единой терминологии, получаем закономерный вывод: в любой гуманитарной науке, особенно в литературе, одному термину может соответствовать несколько значений, а одно значение может выражаться разными терминами.

© Дружинина Е.В., Куриленко М.В., Мутовкина А.С., Окунцева М.Д., Тарасов В.А., 2016.

Многозначность терминов (вообще) – следствие асимметрии языкового знака. Эта проблема распространяется на всю структуру естественных языков, являющихся материальной основой разнообразных терминологий. Однако многозначность противоречит нормативному требованию однозначности термина, ибо это затрудняет понимание.

Обозначенная проблема актуальна как для студентов, преподавателей и научных работников, так и для учащихся общеобразовательных школ, гимназий и других учебных заведений.

Поскольку решение вопроса, поставленного нами в данной работе, требует значительного охвата справочного материала, тезаурусов и терминологического аппарата разных областей науки, мы считаем рациональным сузить цель исследования до рассмотрения намеченной проблемы на материале толкования литературоведческих понятий, изучаемых в рамках разных учебных программ по литературе в 5 классе.

Пятый класс является важной ступенью в процессе обучения школьника – это переход на новый уровень знаний. В это время происходит качественное и количественное увеличение терминологического аппарата обучающегося (активный и пассивный словарь), повышаются требования к овладению и использованию научных понятий и определений не только в учебной, но и научно-исследовательской деятельности школьников. При этом учащиеся не раз сталкиваются с проблемой отсутствия единой трактовки литературоведческих терминов.

В соответствии с ФГОС базовых учебников должно быть не менее двух, что позволит учителям выбирать программу для класса определенного уровня. В учебниках каждой программы терминологический словарь сформирован в соответствии с программой. Авторы учебников полагают, что в рамках образовательного процесса ученику следует пользоваться таким определением, который заложен в программу в соответствии с решением авторской группы. Однако ими не дается и не обозначается вариативность терминов, отчего при сопоставлении разных программ и их тезаурусов возникают несовпадения.

Наличие противоречия говорит об актуальности проблемы по заданной теме.

Проблема многозначности в современной лингвистике изучена довольно широко. Глубже всего вопрос разработан на уровне лексики, им занимались Ю.С. Маслов, Ю.С. Степанов, Д.Н. Шмелев, Л.М. Васильев, И.А. Стернин, А.А. Реформатский. В русском языке различие формы и содержания рассматривается Е.И. Шендельсом в рамках морфологических глагольных форм.

В основу обозначенной проблемы могут быть положены деятельностный и контекстный подходы. Деятельностный подход заключается в теории, на базе которой положены категории предметной деятельности. В рамках нашей работы деятельностный подход позволяет изучить содержание научно-исследовательской деятельности, оптимизировать способы ее осуществления и определения пути практического совершенствования. Реализация деятельностного подхода сводится к самостоятельным исследованиям учеников, что стимулирует такие формы деятельности, как чтение дополнительной научной литературы, работа со словарями, справочниками, энциклопедиями, использование информационных технологий в списке нужного объекта исследования.

Учитывая сущность контекстного подхода, который заключается в соотнесении одного фрагмента информации с другим и порождении тем самым значения и смысла, мы рассматриваем обозначенную проблему семасиологических и ономасиологических затруднений как в рамках педагогической практики, так и в сфере лингвистической науки.

Данная проблема была обозначена нами на практическом уровне. Мы рассмотрели краткие словарики литературоведческих терминов, находящиеся в учебниках 5-х классов по литературе под редакциями В. Я. Коровиной [1], Т. Ф. Курдюмовой [2], Р. Н. Бунеева [3], Г. С. Меркина [4]. В результате сравнения было выявлено, что наполняемость и содержательность словарей разная. Самый объемный тезаурус представлен в учебнике под ред. В. Я. Коровиной (79 терминов), остальные словарики содержат около 50 слов.

При сравнении было выявлено 21 совпадение в наименовании терминов. Трактовки терминов оказались максимально похожими, но не идентичными в 5 случаях. Например, одним из таких понятий стал термин *метафора* (гр. metaphora – перенос) – переносное значение слова, основанное на сходстве или противопоставлении одного предмета или явления другому.

Остальные случаи обнаруживают различие в своих определениях. Например, термин *сюжет* трактуется в учебнике под ред. Р. Н. Бунеева как система событий, составляющая содержание литературного произведения. В сюжете выделяются экспозиция, завязка, развитие действия, кульминация и развязка. В словарике В. Я. Коровиной под этим термином подразумевается (фр. Sujet – предмет, содержание, событие) ряд событий, описанных в художественном произведении, положенных в его основу. Редакция Т. Ф. Курдюмовой понимает под сюжетом повествование о событиях художественного произведения, выстроенное в соответствии с авторским замыслом.

Таким образом, мы можем сделать вывод, что наполняемость и содержательность кратких литературоведческих словариков отдается на усмотрение авторов учебников.

Поскольку мы в нашей работе сужаем область задач до сравнения и установления общих и дифференцирующих толкований литературоведческих терминов, возникает необходимость выделения актуального тезауруса и разработки понятийного аппарата с фиксированными дефинициями.

Для этого нами предлагаются следующие пути решения данной проблемы:

- проведение школьных исследовательских конференций, направленные на выявление единой дефиниции;
- создание сборников статей школьных исследовательских конференций;
- распространение сборников по учебным заведениям;
- разработка единого понятийного аппарата и закрепление его во ФГОС;
- внедрение единого понятийного аппарата в школьную практику.

Данная проблема рассмотрена фрагментарно и требует дальнейшего исследования.

Библиографический список

1.Литература. 5 кл.: учебник для общеобразоват. учреждений. В 2 ч. Ч. 1. / В. Я. Коровина, В. П. Журавлев, В. И. Коровин. – 10-е изд. – М.: Просвещение, 2009. – 318 с.

2.Литература. 5 кл.: в 2 ч. Ч. 1: учеб.-хрестоматия для общеобразоват. учреждений / авт.-сост. Т. Ф. Курдюмова. – 13-е изд., стереотип. – М.: Дрофа, 2011. – 254 с.

3.Бунеев Р. Н., Бунеева Е. В. Литература. 5-й класс: учебник в 2-х книгах. Книга 1. – Изд. 2-е испр. и доп. – М.: Баласс, 2008. – 224 с.

4.Литература. 5 кл.: учебник-хрестоматия для общеобразовательных учреждений. В 2-х частях. Ч. 1 / Г. С. Меркин. – 2-е изд. – М.: Русское слово, 2013. – 328 с.

5.Глухов Г. В., Александрова Г. Н. К вопросу о полифункциональности терминов // Поволжский педагогический вестник. – 2015. – №2(7). – С. 13 – 20.

6.Гребенкина О. С. Коммуникативно-прагматическая интерпретация многозначного высказывания с позиций контрадиктно-синергетического подхода: автореф. дис. канд. филологич. наук. – Пермь, 2002. – 174 с.

ДРУЖИНИНА ЕКАТЕРИНА ВАСИЛЬЕВНА – магистрант филологического факультета, Пермский государственный гуманитрано-педагогическийуниверситет, Россия.

КУРИЛЕНКО МАРИЯ ВИКТОРОВНА – магистрант филологического факультета, Пермский государственный гуманитрано-педагогический университет, Россия.

МУТОВКИНА АНАСТАСИЯ СЕРГЕЕВНА – магистрант филологического факультета, Пермский государственный гуманитрано-педагогический университет, Россия.

ОКУНЦЕВА МАРИНА ДМИТРИЕВНА – магистрант филологического факультета, Пермский государственный гуманитрано-педагогический университет, Россия.

ТАРАСОВ ВИТАЛИЙ АЛЕКСАНДРОВИЧ – магистрант филологического факультета, Пермский государственный гуманитрано-педагогический университет, Россия.

СОЦИОЛОГИЧЕСКИЕ *НАУКИ*

УДК 304

М.В. Пустовойтова

АНАЛИЗ СОЦИАЛЬНОЙ РАБОТЫ С ДЕТЬМИ С ОГРАНИЧЕННЫМИ ВОЗМОЖНОСТЯМИ ЗДОРОВЬЯ

В статье рассматривается анализ социальной работы с детьми с ограниченными возможностями здоровья как со стороны общества, так и на государственном уровне. Особое внимание уделяется проблемам детей и технологиям способствующих их устранению.

Ключевые слова: *инвалидность, дети – инвалиды, проблема, помощь, социальное обслуживание.*

В настоящее время социальный аспект проблемы детей-инвалидов является актуальным. Рост числа инвалидов множится с каждым годом, для того чтобы его снизить, остановить, необходима существенная поддержка как со стороны общества, так и государства. Самым печальным необходимо признать тот факт, что среди инвалидов растёт не только взрослое население, но и дети, которые являются зерном, с его интеллектуальным и физическим, потенциалом нашей страны. По данным статистики, в Российской Федерации, официально признанными считается 12,8 млн инвалидов. Среди них, 576 тысяч детей с ограниченными возможностями. Уровень инвалидизации общества в целом составляет 9,2%.

Дети-инвалиды относятся к наиболее незащищенным категориям населения. В условиях нестабильного социального функционирования они не имеют возможности получить образование наравне с другими членами общества, заниматься трудовой деятельностью, и они остро нуждаются в социальном и медицинском обслуживании. Здоровый человек без особого труда приспосабливается к данной ему среде обитания. Ребёнку-инвалиду же, при «наборе» различных заболеваний, а также недостаточного опыта социализации, делать это намного труднее. Поэтому возникает необходимость в обеспечении ребёнка-инвалида максимально доступной средой обитания, приспособление самой среды к особым нуждам ребёнка, воссоздание атмосферы равных возможностей с близким и дальним окружением [1].

© Пустовойтова М.В., 2016.

Необходимо подчеркнуть ценность каждого ребёнка, заключающего в себе бутон талантов, способностей, прав. И тот и другой ребёнок проходит период физического, психического и социального роста. Формирование его как личности происходит под воздействием окружающего его мира, и особенно значительную роль играет в этом семья и социальное окружение. Важную роль в процессе социальной адаптации детей с ограниченными возможностями играет умение оперировать всем спектром социально-бытовых навыков, необходимых в самообслуживании и повседневной деятельности. Неспособность выполнять социально-бытовые навыки обусловлена тем или иным дефектом в развитии ребёнка. В связи с этим, возрастает помощь со стороны родителей или лиц, их заменяющих, что значительно затрудняет дальнейшую социальную адаптацию и интеграцию ребёнка в среду сверстников.

Каждый ребёнок желает получить душевное тепло, быть привязанным к кому-то, поэтому ему необходима семья. В условиях семьи ребенок-инвалид чувствует себя более защищено и полноценно. Семья является своеобразным донором в ситуациях кризиса и жизненного функционирования. Со стороны государства, приоритетами в отношении инвалидов является реабилитация, рассматриваемая как процесс адаптации и интеграции инвалидов в общество [1].

Активно разрабатываются меры по созданию без барьерной среды для инвалидов, что позволяет уменьшить часть пространственных ограничений для них. Большое внимание уделяется комплексной реабилитации, где происходит адаптация инвалида, в современных условиях. Со стороны системы нестационарных центров социального обслуживания лиц с ограниченными возможностями происходит объединение учреждений с квалифицированными кадрами, необходимым оборудованием и привычной социальной средой, семьи с ее мощным социализирующим потенциалом. Для того, чтобы минимизировать воздействие этих ограничителей государством разработана система государственных гарантий по социальной защите инвалидов.

Трансформация в ситуации и среде инвалидов привела к тому, что доминирующая роль отводится в сторону роста информационно-коммуникативных и научно-технических возможностей в их восстановлении. Инициативы ассоциаций родителей, научной общественности, гуманитарных организации в вопросе взаимоотношений общества и государственных институтов быстрее справляются своими силами, в чём уступают законодательные и практические действия государства. Во все времена и у всех народов существовали формальные и неформальные нормы и правила, которые могли обезопасить детей от неблагоприятных и опасных воздействий со стороны природной и социальной среды, гарантирующие детям определённые социальные преимущества и привилегии по сравнению с другими возрастными группами населения. Такое положение вещей обусловлено следующими причинами: во-первых, объективной заинтересованностью и потребностью общества в детях как в гарантах непрерывности и преемственности своего существования, во-вторых, объективно ограниченными возможностями жизнедеятельности, присущими ребёнку.

Постоянное и последовательное совершенствование системы социальной работы с инвалидами – это важнейшая задача социального развития. Технический и технологический прогресс человечества, обострение экологических проблем, рост продолжительности жизни и совершенствование системы медицинского обслуживания – всё это будет с неизбежностью приводить к увеличению числа инвалидов в обществе, и, следовательно, к необходимости постоянного развития его возможности по созданию условий для нормальной и полноценной жизни [2].

Таким образом, отсутствие специальных программ и методик, дополнительной литературы с описанием работы в этом направлении является препятствием по формированию жизненно необходимых социально-бытовых навыков у данной категории детей. Значительная часть детей в силу своих возможностей оказывается неспособной к самообслуживанию и постоянно нуждается в опеке и помощи со стороны родителей или лиц, их заменяющих, что усложняет процессы адаптации и интеграции с социальной средой. Поэтому возникает необходимость разработки специальной технологии способствующей формированию социально-бытовых навыков, которая стала бы предпосылкой для расширения их возможностей в социальной коммуникации и развитии.

Библиографический список

1. Голенкова О.В. Бально-рейтинговая система как система оценки качества обучения // Современное образование: содержание, технологии, качество. – 2015. – №2.

2. Бурак А.О., Голенкова О.В., Пустовойтова М.В. Участковая система социального обслуживания населения как система межведомственного взаимодействия // Традиционная и инновационная наука: история, современное состояние, перспективы. – 2016. – С. 237-241.

ПУСТОВОЙТОВА МАРИЯ ВАСИЛЬЕВНА – магистрант факультета педагогики и психологии, Брянский государственный университет им. И.Г. Петровского, Россия.

ЭКОНОМИЧЕСКИЕ НАУКИ

УДК 330.13

И.А. Палагутина

МЕТОДИКА ОБОСНОВАНИЯ УПРАВЛЕНЧЕСКИХ РЕШЕНИЙ НА ОСНОВЕ МАРЖИНАЛЬНОГО АНАЛИЗА

Статья посвящена вопросам принятия управленческих решений на основе маржинального анализа фирмы. Для формирования качественно нового уровня управления необходимо максимально полно обосновать управленческие решения и четко оценить их эффективность на всех уровнях управления. Каждое принимаемое решение, касающееся цены, затрат, объема и структуры реализованной продукции оказывает влияние на финансовые результаты предприятия. Простым и весьма точным способом определения взаимозависимости, взаимосвязи между этими категориями является маржинальный анализ.

Ключевые слова: *маржинальный анализ, управленческие решения, показатели, анализ безубыточности, порог рентабельности, финансовый результат, выручка.*

Актуальность данной темы обусловлена тем, что величина основных видов ресурсов, расходуемых на производство продукции, в значительной степени влияет на эффективность производства, величину прибыли и рентабельности. Поэтому предприятию, использующему многообразные виды ресурсов: материальные, трудовые, технические и др., необходимо эффективно ими управлять, чтобы знать, как они связаны друг с другом, какие принимать решения для повышения отдачи от применяемых ресурсов, так как уровень их использования непосредственно влияет на величину расхода.

Если говорить о сущности управленческого учета, то она как раз и состоит в том, что управленческий персонал, используя оперативную информацию об экономическом состоянии предприятия, получа-

© Палагутина И.А., 2016.

Научный руководитель: *Санникова Инна Николаевна* – доктор экономических наук, профессор, Алтайский государственный университет, Россия.

ет возможность незамедлительно реагировать на изменения как окружающей, так и внутренней обстановки, объективно оценивать свой бизнес и принимать обоснованные управленческие решения.

Принятие управленческого решения реализует ряд его функций, а именно направляющей, координирующей и мотивирующей, свидетельствующих о многогранности данного понятия [3].

Для решения одной из главных задач управленческого учета – принятия оперативных управленческих решений – необходимо применение маржинального подхода, который давно и с успехом используется зарубежными предприятиями [4].

Вопросы принятия управленческих решений на основе маржинального анализа фирмы в российской экономике являлись объектом анализа зарубежных и отечественных ученых многих экономических школ и направлений.

Разработкой методики маржинального анализа, которая базируется на изучении соотношения между издержками, объемом производства (реализации) продукции и прибылью занимались отечественные ученые экономисты: Бланк И.А., Власова В.М., Голиков А. А., Горчаков В.Ю., Гринев Г.П., Грищенко О.С., Деряга С.И., Касьянова Г.Ю., Ковалев В.В., Косьмина О.И., Мохова В.Г., Негашева В.Е., Пахомов А.В., Савицкая Г.В., Шеремет А.Д. и др.

Среди зарубежных специалистов важнейшие труды в данной области принадлежат Энтони Р., Рису Дж., Бернстайну Л. А., Друри К., Майеру Э., Фольмуту Х., Хорнгрену Ч., Яруговой А., Шанку Дж., Говиндараджану В. и другим.

Методика маржинального анализа основывается на изучении соотношения между тремя группами важнейших экономических показателей: издержками, объемом производства (реализации) продукции и прибылью, и прогнозировании величины каждого из этих показателей при заданном значении других. Данный метод управленческих расчетов называют еще анализом безубыточности [6].

Основные возможности маржинального анализа состоят в определении:

1) безубыточного объема продаж при заданных соотношениях цены, постоянных и переменных затрат;
2) зоны безубыточности предприятия;
3) необходимого объема продаж для получения заданной величины прибыли;
4) критического уровня постоянных затрат при заданном уровне маржинального дохода;
5) критической цены реализации при заданном объеме продаж и уровне переменных и постоянных затрат.

С помощью маржинального анализа обосновываются и другие управленческие решения: выбор вариантов изменения производственной мощности, ассортимента продукции, цены на новое изделие, вариантов оборудования, технологии производства, приобретения комплектующих деталей, оценки эффективности принятия дополнительного заказа и др. [5].

Важным источником резервов увеличения суммы прибыли является оптимизация структуры товарной продукции, т.е. увеличение доли тех изделий, которые приносят большую прибыль предприятию. Однако нужно иметь в виду, что руководство предприятия никогда не сведет свою производственную программу только к одному самому доходному изделию или услуге, чтобы минимизировать вероятность банкротства в связи с изменением конъюнктуры рынка.

Рассмотрим сведения об ассортименте продукции ООО «ТрансОйл» за январь 2015 г.

Таблица 1

Сведения об ассортименте продукции ООО «ТрансОйл» за январь 2015 г.

Наименование	Цена розничной реализации руб./тн без НДС, акциза	Себестоимость, руб./тн	Удельный вес, %	Средняя величина доли маржинального дохода
АИ-80	16153	14465	0,05	0,0053
АИ-92	19336	17086	0,52	0,0605
АИ-95	26384	21669	0,03	0,0054
АИ-98	29136	23633	0,000	0,000
ДТ зим	25075	21873	0,02	0,0026
ДТ лет	14894	13194	0,38	0,0424

Постоянные затраты за январь 2015г составляют 12 563 079 руб, выручка от реализации 1 565 739 889 руб.

Рассчитаем среднюю величину доли маржинального дохода:

АИ-80 (16153 – 14465) / 16153× 0,05= 0,0053

АИ-92 (19336 – 17086) / 19336× 0,52= 0,0605

АИ-95 (26384 – 21669) / 26384× 0,03= 0,0054
АИ-98 (29136 – 23633) / 29136 × 0,00= 0,000
Дт з (25075 – 21873) / 25075 × 0,02= 0,0026
Дт л (14894 – 13194) / 14894 × 0,38= 0,0424
Итого: $Д_у$ = 0,117
Прибыль исчислим по формуле:
$П = В \times Д_у – А,$
где В-выручка,
А-постоянные затраты
П = 156 573 989 ×0,117 – 12 563 079 = 5 756 077,
т.е. данная сумма составляет прибыль от реализации нефтепродуктов за январь 2015 г.

Рассмотрим вариант введения государственного регулирования предельных цен на бензин марки Аи-92 в размере 88 000 тг/тн.

Таблица 2

Наименование	Цена розничной реализации руб./тн без НДС, акциза	Себестоимость, руб./тн	Удельный вес, %	Средняя величина доли маржинального дохода
АИ-80	16153	14465	0,05	0,0053
АИ-92	17600	17086	0,52	0,0152
АИ-95	26384	21669	0,03	0,0054
АИ-98	29136	23633	0,00	0,0000
ДТ зим	25075	21873	0,02	0,0026
ДТ лет	14894	13194	0,38	0,0424

Постоянные затраты и выручка от реализации остаются прежними. Рассчитаем среднюю величину доли маржинального дохода.
Итого: $Д_у$ = 0,0717
П = 156 573 989 ×0,0717 – 12 563 079 = – 1 336 724,
Таким образом, снижение цены ниже критического уровня приводит к появлению убытка.

Данная ситуация приводит к тому, что необходимо пересмотреть распределение доли реализации нефтепродуктов. Как вариант увеличим долю бензина марки Аи-95, так как он обладает достаточно высокой удельной маржой покрытия и невысокой ценой в сравнении с Аи-98.

Таблица 3

Наименование	Цена розничной реализации руб./тн без НДС, акциза	Себестоимость, руб./тн	Удельный вес, %	Средняя величина доли маржинального дохода
АИ-80	16153	14465	0,05	0,0053
АИ-92	17600	17086	0,22	0,0152
АИ-95	26384	21669	0,33	0,0054
АИ-98	29136	23633	0,00	0,0000
ДТ зим	25075	21873	0,02	0,0026
ДТ лет	14894	13194	0,38	0,0424

Постоянные затраты и выручка от реализации остаются прежними. Рассчитаем среднюю величину доли маржинального дохода.
Итого: $Д_у$ = 0,1167
П = 156 573 989 ×0,1167 – 12 563 079 = 5 709 105,
Таким образом, при перераспределении доли реализации нефтепродуктов, а именно увеличении реализации бензина марки Аи-95, привело к появлению прибыли.

Источником информационного пространства для эффективного управления предприятием выступает комплексный анализ, результатом осуществления которого является получение информации об эффективности деятельности предприятия. На сегодняшний момент на большинстве предприятий имеются элементы системы учета, расчеты себестоимости продукции, формирования маржинального дохода, однако, единой полной системы осуществления анализа указанных показателей не существует. Как следствие – оперативность принятия управленческих решений значительно усложняется, отсюда следует, что

большинство принятых решений не является эффективными. Поэтому вопрос разработки информационной поддержки и модели расчета себестоимости с обязательным определением маржинального дохода как в целом по предприятию, так и по каждому отдельному подразделению и осуществление маржинального анализа по этим показателям является весьма актуальным.

Библиографический список

1.Гринев Г.П. Методика маржинального анализа // Теория экономического анализа. – М.: Московский институт менеджмента, экономики и права, 2010. – 412 с.

2.Грищенко О.С. Маржинальный анализ в диагностике финансово-хозяйственного состояния предприятия // Бухгалтерский учет и налогообложение. – 2009. – №12. – С. 33-47.

3.Касьянова Г.Ю., Колесников С.Н. Управленческий учет по формуле «три в одном». – М.: Статус-Кво-97, 2003. – 328 с.

4.Карпова Т.П. Управленческий учет. – М.: Аудит, Юнити, 2010. – 350 с.

5.Савицкая Г. В. Методика обоснования управленческих решений на основе маржинального анализа // Анализ хозяйственной деятельности предприятия.

6.Саранцева Е.Г. Маржинальный анализ в принятии управленческих решений.

ПАЛАГУТИНА ИРИНА АЛЕКСАНДРОВНА – магистрант, Алтайский государственный университет, Россия.

УДК 330.1

Н.В. Кирилова

ТЕОРЕТИЧЕСКИЕ ПОДХОДЫ ФОРМИРОВАНИЯ СТРУКТУРЫ КАПИТАЛА КОМПАНИИ

В статье рассмотрены современные теоретические концепции структуры капитала. Названы главные представители концепции, представлены главные отличия и особенности каждой концепции структуры капитала.

Ключевые слова: *капитал, структура капитала, оптимальная структура, теория компромисса, теория иерархии, теория игры на рынке*

Современная теория структуры капитала берет свое начало от ставших эпохальными работами Ф. Модильяни и М. Миллера. Именно работы этих экономистов послужили импульсом для появления и дальнейшего развития различных теорий и большого количества эмпирических исследований структуры капитала компании. Опубликованные в 1958 г. и 1963 г. работы Ф. Модильяни и М. Миллера впоследствии были названы «наиболее влиятельными статьями по проблемам финансирования из когда-либо написанных» [3, с. 435]. Данные работы наглядно продемонстрировали несущественность и второстепенность финансовых решений по отношению стоимости компании, положительную корреляцию процентов в условиях рынка с совершенной конкуренцией, структуры капитала компании и цены акций фирмы с учетом корпоративного налогообложения.

Предположения, сформулированные американскими экономистами, привели к формированию новых взглядов, теоретических суждений и появлению новых статистических моделей. Среди моделей широкое распространение получили три – теория компромисса, теория иерархии и теория игры на рынке.

Компромиссная теория на сегодняшний день является основополагающей теорией выбора структуры капитала. Согласно данной концепции, каждый субъект на рынке обладает собственным значением оптимальной структуры капитала. Данное значение максимизирует стоимость капитала, а достижение максимизации является определяющим при принятии решения о финансировании.

Оптимальное соотношение долга и капитала в компромиссной теории формируется как результат уравновешивания предельных издержек долга и выгод использования заемных средств. К предельным издержкам долга можно отнести вероятность банкротства фирмы, проблемы разницы срока кредитования и горизонта инвестирования, ухудшение конфликта между акционерами и кредиторами; к преимуществам использования заемных средств относятся – налоговый щит, уменьшение негатива в конфликте акционеры-менеджеры, повышение уровня финансового развития менеджеров компании и пр.

Баланс преимуществ и недостатков долга способствует принятию решений релятивно целевого кредитного плеча. При этом компания должна вернуться к оптимальному значению левериджа, воспользовавшись выгодной ситуацией на финансовом рынке и изменив соотношения элементов капитала, а затем упорядочить полученный состав источников финансирования.

Теория иерархии была заложена в работах С. Росса, Л. Лелэйнда и Д. Пайла, С. Майерса и др.

В своей работе С. Росс сделал предположение, что в отличие от инвесторов только менеджеры могут иметь верную информацию относительно распределения доходностей внутри компании [4]. Выбирая определенный уровень долга, менеджеры способны передавать сигналы внешним экономическим агентам. С. Росс продемонстрировал, что более высокий уровень долга сигнализирует об устойчивом финансовом положении компании, а значит и содействует росту стоимости компании.

Х. Лелэнд и Д. Пайл также считали, что при выборе источника финансирования инвестиционного проекта, риск и доходность известны в полной мере лишь менеджменту компании. К тому же, экономисты считали, что если менеджеры имеют в собственности какую-либо долю проекта, то это есть положительный сигнал для инвесторов извне, и дает возможность увеличению доли заемного финансирования.

Широкое распространение получила концепция иерархии, представленная С. Майерсом. Данная концепция предусматривает наличие так называемой информационной асимметрии между менеджерами компании и участниками рынка. Соответственно Майерс предполагал, что менеджеры компании при этом осведомлены о реальной стоимости компании в полной мере, а субъекты рынка только предполагают ее стоимость.

© Кирилова Н.В., 2016.

Еще одним представителем теории иерархии является Г. Дональдсон. Так, в начале 1960-х гг. Г. Дональдсон провел внушительное исследование выбора и формирования структуры капитала компании и пришел к выводу, что для компании предпочтительней внутренние источники финансирования, нежели внешние; в случае недостаточности внутренних источников в первую очередь будет реализован портфель с ликвидными ценными бумагами. Внешние же источники финансирования являются самым последним звеном при формировании структуры капитала, предпочтение отдается сначала займам, затем конвертируемым долговым обязательствам и лишь потом обыкновенным акциям.

Таким образом, теория иерархии отвергает существование оптимального соотношения между долгом и капиталом фирмы. Данная концепция основана на том, что выбор и формирование структуры капитала обусловлены иерархией источников финансирования, где предпочтение сначала отдается внутренним источникам, а затем внешним.

Теория игры на рынке – это еще одна модель выбора и формирования структуры капитала. Данная теория исходит из того, что менеджмент компании придерживается оппортунистических взглядов, приспосабливаясь и подстраиваясь под условия рыночной среды. Согласно данной теории компании и фирмы предпочитают привлекать заемные источники финансирования тогда, когда процентная ставка является приемлемой (выгодной) для компании; фирмы отдают предпочтение выпуску не долговых, а долевых бумаг при условии, если отношение рыночной стоимости собственного капитала к балансовой стоимости является относительно высоким.

Теория игры на рынке была предложена М. Бэйкером и Д. Веглером. Экономисты смогли показать, что глубина рынка (период от десяти и более лет) обладает долгосрочным воздействием на структуру капитала фирмы. К тому же, М. Бэйкер и Д. Веглер сделали предположение, что колебания значения рыночной и балансовой стоимости для формирования структуры капитала в прошлом имеют более значимый характер, чем текущие.

Подводя итог вышесказанному, можно отметить, что на сегодняшний день сформировалось множество концепции относительно структуры капитала компании, однако при изучении проблемы формирования структуры капитала фирмами на рынках, необходимо учитывать особенности и уровень развитости этих рынков.

В зависимости от принадлежности фирмы к какой-либо отрасли соотношение элементов капитала существенно отличается. Это объясняется несколькими причинами:

1)при принятии решения по финансированию компанию подвергаются воздействию общих и скрытых отраслевых факторов;

2)при принятии решений о финансировании компании менеджмент, как правило, ориентируется на среднеотраслевые значения коэффициентов финансового рычага;

3)структура капитала может отражать некоторые особенности, например, такие как: тип активов, деловой риск, жесткость регулирования и пр.

Библиографический список

1.Обзор современных исследований динамической компромиссной теории структуры капитала / А.А. Бурханова, В.В. Енков, Д.А. Коротченко и др. // Корпоративные финансы. – 2012. – №3. – С.70-86.

2.Митенкова Е.Н. Выбор структуры капитала в рамках теории структуры капитала // Экология и строительство. – 2015. – №4. – С. 22-27.

3.Brigham E.F., Houston J.F. Fundamentals of Financial Management. – Cengage Learning, 2009. – P.XXIII, 752.

4.Ross S.A. The Determination of Financial Structure: The Incentive-Signalling Approach // Bell Journal of Economics. – 1977. – Vol. 8. – No. 1. – P. 23–40.

КИРИЛОВА НАТАЛЬЯ ВЛАДИМИРОВНА – магистрант, Академия строительства и архитектуры (бывш. Ростовский государственный строительный университет), Россия.

УДК 330.131.7:339.1:334.7

О.Н. Клинова

ОПРЕДЕЛЕНИЕ СУЩНОСТИ ФИНАНСОВЫХ РИСКОВ ДЛЯ ТОРГОВЫХ КОМПАНИЙ

В статье рассматривается проблема определения отраслевой сущности финансовых рисков. Отмечается, что в настоящее время при оценке деятельности компаний не учитывают факторов возникновения финансовых рисков, что является одной из причин неэффективности деятельности компаний торговли. Поэтому для построения системы риск-ориентированного менеджмента важно дать конкретное определение, что же считать финансовыми рисками торговой компании.

Ключевые слова: *финансовый риск, финансовый риск торговой компании, риск-ориентированное управление, оценка рисков.*

Финансово-хозяйственная деятельность компании во всех проявлениях тесно связана с многообразием финансовых рисков, и в настоящее время растет сила их влияния на итоги этой деятельности и степень финансовой безопасности компании. Риски, которые неотрывно сопровождают деятельность компании и генерируют финансовые угрозы, объединяют в особую группу финансовых рисков, играющих значительную роль во всей совокупности рисков, характерных деятельности компании.

Несмотря на большое количество исследований ученых в данной области, до сих пор не существует общепринятого понятия категории «финансовый риск торговых компаний». В условиях неопределенности объекта исследования «финансовый риск торговых компаний», невозможно рассматривать методику его анализа, осуществлять оценку уровня финансового риска отдельной компании, обеспечивать защиту интересов организаций от угроз деятельности.

Значительный вклад в исследование сущности категории «финансовый риск» внесли такие ученые, как И. А. Кузьмичева [1], Л. Ю. Ласкина, М. С. Власова [2], А. А. Бердников, В. В. Ильин [5] и другие.

В условиях институциональных преобразований в России наиболее востребованными становятся исследования в области оценки рисков деятельности торговых компаний. На сегодняшний день недостаточно исследованы следующие аспекты: не существует определение категории «финансовый риск торговых компаний»; отсутствует обоснованная система оценки отраслевых финансовых рисков; не разработаны вопросы риск-ориентированного управления финансами торговых компаний. Перечисленные проблемы являются причинами неэффективной деятельности торговых компаний.

Цель исследования состоит в определении понятия «финансовый риск торговый компаний».

Примечательно, что в финансово-экономической науке до сих пор не пришли к однозначному толкованию категории «финансовый риск», а также к точному определению, какие риски все же необходимо считать финансовыми. Приведем подходы разных авторов к определению этой экономической категории в таблице.

Таблица 1

Подходы к определению сущности категории «финансовый риск»

Автор	Определение понятия «финансовый риск»
А.В. Лукьяненко, И.А. Кузьмичева [1]	Возможность появления непредусмотренных финансовых потерь в ситуации неопределённости условий финансовой деятельности
И. А. Бланк [2]	Результат выбора собственниками или менеджерами предприятия альтернативного финансового решения, направленного на достижение желаемого целевого результата финансовой деятельности при вероятности понесения экономического ущерба в силу неопределенности условии его реализации
О.В. Копылова [3]	Опасность денежных потерь, вытекающая из специфики тех или иных хозяйственных операций
А.А. Бердников [4]	Риски, сопровождающие финансовую деятельность, формируют систему рисков предприятия, определяемую общим понятием – финансовый риск
В.В. Ильин [5]	Риск, возникающий в связи с движением финансовых потоков, представляющий собой риск потери или получения доходов, обусловленные действием как макроэкономических, так и внутрифирменных факторов и условий.

© Клинова О.Н., 2016.

Научный руководитель: *Гребнев Геннадий Дмитриевич* – кандидат экономических наук, доцент кафедры бухгалтерского учета, анализа и аудита, Оренбургский государственный университет, Россия.

Показав наиболее часто встречающиеся в экономической литературе определения финансовых рисков, выделим основные направления.

Большинство авторов утверждают, что финансовый риск – это риск, возникающий в процессе управления финансами предприятия, связанный с вероятностью потерь финансовых ресурсов. К ним следует отнести таких ученых, как А.В. Лукьяненко, М.Н. Крейнину, В.В. Глущенко и др.

Вторая группа авторов под финансовым риском понимают «специфический тип неопределенностей, проистекающих из особенностей финансовой политики каждой фирмы». Автором этого подхода считается В.Г. Белолипецкий [2].

Третья группа авторов рассматривает финансовый риск через призму соотношения собственных и заемных средств, «целесообразности и эффективности использования последних» [2]. К этой группе авторов можно отнести В. В. Ковалева, В.М. Гранатурова, А. Д. Шеремета и Р. С. Сайфулина.

На наш взгляд, указанные выше подходы не противоречат друг другу, а отражают многоаспектность и сложность категории «финансовый риск». Однако следует отметить, что никто из ученых не уделяет внимание определению отраслевым особенностям финансового риска, в частности, не рассматриваются особенности финансовых рисков в торговых предприятиях.

Предприятия торговли функционируют в условиях жесточайшей конкуренции. Наряду с развивающимися высокотехнологичными торговыми сетями в отрасли действует множество субъектов торговли, реализующих однотипный ассортимент. Специфика торговли обусловливается высоким уровнем оборачиваемости, ориентацией на платежеспособный спрос, величина которого заранее неизвестна, и зависит от потребностей и денежных доходов покупателей.

Следует отметить также высокую чувствительность торговли к изменению факторов внешней среды, что особенно ярко проявляется во время кризисных явлений в экономике.

Формирование капитала предприятий торговли обусловлено такой специфической чертой, как своеобразие его состава и структуры. Характерной особенностью является соотношение источников финансирования: высокую долю составляют текущие обязательства, используемые как на пополнение оборотных средств, так и на инвестирование в торгово-технологическое оборудование, реконструкцию торговых помещений, социально-бытовые потребности персонала и т.п.

Товарные запасы в структуре оборотных активов торговых компаний занимают обычно 50 % и выше, что обуславливает чувствительность финансовых результатов к минимальным колебаниям закупочных цен. В то же время обеспечение покупательского спроса торговли требует существенного ассортимента и количества товарных запасов. Обслуживая торговый процесс и пользуясь ежедневным спросом, товары находятся в постоянном движении, что вызывает необходимость постоянного пополнения платежных средств. Неопределенность темпов реализации закупленных товарных запасов – один из основных факторов реализации операционного риска торговых предприятий. Наличие причинно-следственных связей операционных и финансовых рисков приводит к расширению сферы охвата финансовыми рисками системных элементов предприятий торговой отрасли.

В структуре заёмного капитала в настоящее время наблюдается тенденция снижения банковских кредитов, привлечение которых ограничивается как высоким уровнем процентной ставки, так и низким уровнем залогового потенциала, ростом долговой нагрузки. Предприятия торговли не могут обеспечить рентабельность активов выше действующих процентных ставок, что ограничивает возможность применения «рычажных» инструментов в оценке финансового риска в кризисных условиях и требует новых подходов как к его измерению, так и прогнозированию развития.

Таким образом, особенности проявления финансовых рисков связаны непосредственно со спецификой деятельности предприятий торговли и их финансирования, структурой активов и пассивов, что обуславливает реализацию разнообразных видов финансовых рисков, наиболее существенные из которых: риски неплатежеспособности, снижения финансовой устойчивости, снижения оборачиваемости, снижения финансовых результатов и потери собственного капитала. Крайней же степенью проявления финансового риска в компаниях торговли будет риск возникновения банкротства.

Таким образом, проанализировав разные мнения авторов касательно того, что следует считать финансовым риском и рассмотрев специфику деятельности торговых компаний, можно сделать заключение, что финансовый риск торговой компании – риск возникновения финансовых потерь, обусловленный снижением финансовой устойчивости компании вследствие разбалансированности денежных потоков и реализации операционных рисков торговых компаний.

Так как практически все финансовые решения, направленные на формирование прибыли компании, повышение ее рыночной стоимости и обеспечение финансовой безопасности, требуют от финансовых менеджеров владения техникой выработки, принятия и реализации рисковых решений, подтверждается актуальность разработки вопросов по оценке уровня финансовых рисков для построения системы риск-ориентированного менеджмента.

Библиографический список

1. Лукьяненко А.В., Кузьмичева И.А. Управление финансовыми рисками предприятия // Международный журнал прикладных и фундаментальных исследований. – 2015. – №8-1.

2. Ласкина Л.Ю., Власова М.С. Налоговый риск как составная часть предпринимательского риска // Экономика и экологический менеджмент. – 2015. – №1.

3. Копылова О.В. Анализ рисков в процессе управления проектами // Российское предпринимательство. – 2013. – №11 (233).

4. Бердников А.А. Основы анализа и управления предпринимательскими рисками // Экономика, управление, финансы: материалы III междунар. науч. конф. (г. Пермь, февраль 2014 г.). – Пермь: Меркурий, 2014. – С. 87-89.

5. Ильин В.В., Сердюкова Н.А. Системный подход к оценке финансовых рисков // Финансы. − 2008. − № 1. − С. 68-72.

КЛИНОВА ОЛЬГА НИКОЛАЕВНА – магистрант финансово-экономического факультета, Оренбургский государственный университет, Россия.

УДК 330

Д.И. Орлова

ПОКАЗАТЕЛЬ EBITDA КАК ОСНОВНОЙ ПРИ ОЦЕНКЕ ХОЗЯЙСТВЕННОГО ПОТЕНЦИАЛА ТОРГОВОГО ПРЕДПРИЯТИЯ

В статье описано применение показателя EBITDA при оценке финансовых результатов хозяйственной деятельности предприятия. Раскрыта суть показателя, описаны методы его расчета, а также выявлены основные преимущества и недостатки его использования.

Ключевые слова: *показатели, хозяйственный потенциал, оценка, финансовые результаты, прибыльность, платёжеспособность, амортизация, капиталовложения, долговая нагрузка.*

Для повышения эффективности функционирования любого предприятия необходимо регулярно проводить оценку финансовых результатов его хозяйственной деятельности. Существует множество показателей для проведения диагностики финансового состояния предприятия – коэффициенты ликвидности, автономии, финансовой устойчивости, финансирования и так далее. С их помощью руководство может быстро проанализировать состояние организации, сделать выводы о вероятности банкротства и принять соответствующие меры по ее снижению.

Целесообразно предположить, что для привлечения дополнительных средств для развития торгового предприятия, компании необходимо предоставлять потенциальным инвесторам результаты оценки финансовых результатов, поскольку с помощью них они смогут наглядно оценить положение организации. Однако сегодня на практике в презентациях и годовых отчетах инвесторам чаще всего предоставляется информация по показателю EBITDA.

Для того чтобы понять, что это за показатель, достаточна расшифровка его аббревиатуры: EBITDA – *Earnings before Interest, Taxes, Depreciation and Amortization* – прибыль до вычета расходов по уплате процентов, налогов и начисленной амортизации. Другими словами, показатель EBITDA отражает тот размер прибыли, который компания получила от основной операционной деятельности, который «очищен» от таких статей расходов, как:

–налогообложение (*taxes*, налог на прибыль);

–инвестиционные издержки (*depreciation and amortization*, начисленная амортизация);

–долговая нагрузка (*interest*, проценты, обслуживание долга).

Оценка показателя EBITDA может преследовать несколько целей. Первоначально, когда данный показатель только начинал фигурировать в отчетах компаний, заинтересованные лица с помощью него оценивали возможность компании обслуживать свою кредитную нагрузку. Это стало актуальным в 80-х годах в период активного приобретения компаний за счет заемных средств. Выкупаемые компании служили источником погашения кредитов, и с помощью EBITDA компании-скупщики определяли, насколько выгодной окажется им покупка.

Позже EBITDA стал использоваться повсеместно в качестве основного показателя, характеризующего эффективность деятельности торгового предприятия. С помощью него определяется размер денежных средств, которые можно использовать, пустить в оборот, направить на развитие компании.

Однако напрашивается вопрос, почему для этой цели нельзя использовать показатель чистой прибыли? Чистая прибыль уже очищена от налоговых выплат, от суммы начисленной амортизации и от прочих расходов, которые на практике можно использовать в качестве дополнительных денежных средств. К примеру, процесс начисления и выплаты налога на прибыль для предприятий составляет один календарный год, в течение которого средства, отложенные на выплату налога, могут быть задействованы в оборот. Аналогичная ситуация складывается для амортизационных начислений.

Именно поэтому для инвесторов, аналитиков и других заинтересованных лиц показатель EBITDA является наиболее информативным.

Расчет EBITDA может быть произведен несколькими способами – по стандартам международной отчетности (МСФО) и по российским стандартам (РСБУ). Традиционно считается, что первый способ расчета более точен, однако его тяжело использовать, поскольку приходится сопоставлять данные с РСБУ, а также рассчитывать дополнительные показатели. На практике компании чаще всего используют второй способ расчета EBITDA, несмотря на то, что существует мнение, что с помощью него данный

© Орлова Д.И., 2016.

показатель рассчитывается с большой погрешностью. В таблице представлены показатели, необходимые для расчета EBITDA по стандартам бухучета РФ.

Таблица 1

Показатели, необходимые для расчета EBITDA

Показатель	Код РСБУ
1	2
Выручка	2110
Себестоимость	2120
Проценты к уплате	2330
Налоговые отчисления	2410, 2421, 2450
Амортизация	Приложения к бухгалтерскому балансу

EBITDA = Выручка – Себестоимость + Налоговые отчисления + Проценты к уплате + Амортизация

Зачастую EBITDA рассчитывается для сравнения хозяйственных потенциалов компаний-конкурентов, работающих в одной отрасли. В этом случае он является наиболее подходящим, поскольку не берет во внимание ни масштабы деятельности торговых предприятий, ни применяемый режим налогообложения, ни способы начисления амортизации – оценка основывается исключительно на операционных результатах предприятия от основного вида деятельности. Это позволяет определить, какое место компания занимает в отрасли.

Как и многие показатели оценки хозяйственной деятельности, EBITDA также рассчитывается в относительной величине. Рентабельность по EBITDA или *EBITDA margin* позволяет определить тот процент денежных средств от выручки предприятия, которые направляются на капиталовложения, выплату процентов по кредитам и налогов. Рассчитывается по стандартной формуле:

*EBITDA margin = EBITDA / Выручка * 100%*

Безусловно, в использовании EBITDA есть свои плюсы, во многих ситуациях данный показатель незаменим, однако зачастую он выступает отличным способом приукрасить финансовые результаты предприятий. Ни одно торговое предприятие не сможет существовать без капиталовложений, и они обязательны к принятию во внимание при оценке бизнеса. Компаниям необходимо вести учет инвестиционных издержек, в противном случае, игнорирование амортизационных отчислений чревато банкротством бизнеса. И именно эта статья расходов скрыта от инвесторов, благодаря чему не учитывается реальное положение дел на предприятии.

Таким образом, на сегодняшний день использование показателя EBITDA в отчетах компаний обладает определенными преимуществами и недостатками. Показатель позволяет оценить прибыльность основной деятельности предприятия, а также его платежеспособность; позволяет корректно произвести сравнение компаний, работающих в одной отрасли и выявить наиболее перспективную. Однако «очищение» показателя от таких важных статей, как амортизация и долговая нагрузка, не дает возможности сторонним лицам в полной мере оценить финансовое состояние предприятия. Более того, компании, производящие расчет EBITDA по российским стандартам бухгалтерского учета, допускают некоторые недочеты, которых можно избежать, используя данные отчетов по международным стандартам финансовой отчетности.

Библиографический список

1. Захаров А.А. Стоит ли применять EBITDA при оценке финансовых результатов // Планово-экономический отдел. – 2012. – №12.

2. Степанова А.Г.. Как рассчитать EBITDA на основе бухгалтерских данных // Финансовый директор. – 2016. – №9.

ОРЛОВА ДАРЬЯ ИГОРЕВНА – магистрант факультета экономики торговли и товароведения, Российский экономический университет имени Г.В. Плеханова, Россия.

УДК 657:338.366.055.64

А.И. Щукина, А.О. Елёпина, А.Р. Хаметова

ПРОБЛЕМЫ И ПУТИ СОВЕРШЕНСТВОВАНИЯ УЧЕТА НА МАЛЫХ ПРЕДПРИЯТИЯХ В РФ

Формирование нынешней экономики невозможно в отсутствии политики поддержания малого бизнеса. Одни из главных проблем налогового и бухгалтерского учета в субъектах малого предпринимательства России связаны с имеющимися противоречиями в налоговом законодательстве и его нестабильностью. Кроме того создание и управление бухгалтерского учета рассматривается предпринимателями как инструмент для исчисления налоговых обязательств. Данная статья посвящена задачам, связанным созданием устойчивого конкурентного преимущества малых предприятий на основе организации общей концепции бухгалтерского и налогового учета.

Ключевые слова: *малое предпринимательство, народное хозяйство, налогообложение, финансовый документооборот, государственная поддержка бизнеса, бухгалтерский учёт, налоговый учёт.*

В концепции мер, направленных на преодоление отрицательных тенденций в хозяйстве России, малые предприятия приобретают социальную роль, таким образом способствуют росту обеспечивания занятости населения и активности. Особые трудности налогового учета и бухгалтерского учета в субъектах малого предпринимательства РФ связаны с значимыми противоречиями в налоговом законодательстве и его непостоянностью. Малое предпринимательство содержит личные свойства, а именно свойства гибкого реагирования на конфигурации конъюнктуры рынка, резкий переход на отдельные виды товаров и услуг. Следовательно, существует вероятность в сжатые сроки можно окупить вложенные деньги методом перехода их из одной отрасли в другую, входя в новые сферы экономики.

Создание и управление бухгалтерского учета оформляется предпринимателями как институт с целью подсчета налоговых обязательств. Рассматриваемая статья сопричастна проблемам, причитающим основанием стабильного конкурентного преимущества малых предприятий в базе организаций общей системы бухгалтерского и налогового учета. Для этого нужно совершить предложения согласно совершенствованию упрощенных методов ведения учета с целью субъектов малого предпринимательства.

При этом совершенствование налогообложения субъектами малого предпринимательства должно опираться на грамотное сочетание интересов государства и малого бизнеса. В период кризиса малые предприятия функционируют в условиях жесткой конкурентной борьбы, испытывают затруднения в кредитовании и повышении налоговой нагрузки. При этом, у малых предприятий возникает вероятность быстро реагировать на внешние перемены, однако при этом сложно производить оценку адекватности совершающихся действий. В свою очередность малым предприятиям представлены значительные послабления при организации и ведения бухгалтерского учета.

Цель исследования является разработка методов по развитию учета на малых предприятиях в условиях функционирования бизнеса.

С целью развития стойкой работы малого предпринимательства необходимы конкретные и элементарные в применении и представлении схемы учета, которые станут для цели управления базой устойчивой деятельности. Для этого нужно сформировать общую учётно-информативную концепцию, которая содержит в себе бухгалтерский, налоговый учет, а кроме того данные оперативно-технического учета, которые отображают объективные данные. Для малого бизнеса свойственно минимизирование издержек на управление, необходимость ведения упрощенной системы налогового, экономического и статистического учета.

В соответствии действующего законодательству, средние, малые и микропредприятия отличают согласно количеству сотрудников и предельному значению годовой выручки. Согласно количеству сотрудников субъекты малого и среднего предпринимательства отличают следующим способом: до 15 человек включительно – микропредприятия; до 100 человек включая – малые; с 101 и до 250 включая – средние предприятия. Согласно наибольшим значениям годовой выручки от реализации товаров и услуг [3]: до 600 млн рублей. – микропредприятия; до 400 млн рублей. – малые; до 1 млрд рублей. – средние предприятия.

© Щукина А.И., Елёпина А.О., Хаметова А.Р., 2016.

Для поддержания малого предпринимательства в Российской Федерации существуют программы поддержки малого и среднего предпринимательства разных уровней и организации, формирующие инфраструктуру поддержки малого предпринимательства. При этом наиболее популярной, является финансовая поддержка субъектов малого предпринимательства: кредитование, субсидирование и акцентирование грантов.

Темпы роста количества зарегистрированных индивидуальных предпринимателей в нашей стране остаются невысокими – каждый год их число возрастает на 4%, в то время как численность ИП, прекративших свою деятельность увеличивается на 11%. По данным ФНС на апрель 2015 года в ЕГРИП зафиксировано 3,5 млн индивидуальных предпринимателей, а прекратили свою деятельность за все время 7,7 млн человек. [5].

Неоспоримо и закономерно развитие малого предпринимательства в России, но и здесь возникают определенные трудности. С 1 января 2013 года вступил в силу новый Федеральный закон от 06.12.2011 № 402-ФЗ «О бухгалтерском учете», который несколько усложняет жизнь малым предприятиям. Помимо организаций, филиалов и представительств иностранных организаций, к экономическим субъектам, на которые распространяется действие закона, отнесены: индивидуальные предприниматели; адвокаты, учредившие адвокатские кабинеты; нотариусы; иные лица, занимающиеся частной практикой [2].

Согласно п. 2 ст. 6 нового закона «О бухгалтерском учете» не вести бухгалтерский учет вправе лишь индивидуальные предприниматели в случае, если в соответствии с законодательством Российской Федерации о налогах и сборах они ведут учет доходов или доходов и расходов и (или) иных объектов налогообложения в порядке, установленном указанным законодательством[2]. Связано это с тем, что, согласно статье 346.24 Налогового кодекса Российской Федерации, данные субъекты экономической деятельности обязаны вести учет доходов или доходов и расходов и (или) иных объектов налогообложения в соответствии с налоговым законодательством, причем независимо от применяемой системы налогообложения [3].

Малый бизнес динамично использует специальные налоговые режимы. К специальным налоговым режимам относятся:

1) упрощенная система налогообложения (выбирается по желанию, имеет две разные формы, регулируется главой 26.2 Налогового кодекса);

2) система налогообложения в виде единого налога на вмененный доход для отдельных видов деятельности (выбирается по желанию, регулируется главой 26.3 Налогового кодекса);

3) система налогообложения для сельскохозяйственных товаропроизводителей (выбирается по желанию, регламентируется главой 26.1. Налогового кодекса);

4) патентная система налогообложения (введена в России с 2013 года, выбирается добровольно, система налогообложения, которая предназначена только для отдельных категорий индивидуальных предпринимателей, осуществляющих определенные виды деятельности; регулируется главой 26.5 Налогового кодекса).

Использование особых налоговых режимов ограничено разными критериями, которые предназначены не дать осуществить крупному бизнесу воспользоваться эти режимами. С 2013 года все специальные системы могут выбираться произвольно. Основное предназначение особых налоговых режимов – сформировать наиболее простой налоговый климат для малого бизнеса и для производителей сельскохозяйственных товаров.

При этом надо быть готовым к поэтапным изменениям, касающимся единого налога на вмененный доход, вплоть до весьма вероятной отмены ЕНВД в 2018 году.

Выбор формы бухгалтерского учета в субъектах малого бизнеса определяется:

− финансовой возможностью;

− необходимостью формирования качественной (полной, достоверной) и своевременной информации о финансовой и хозяйственной деятельности организации для подготовки, обоснования и принятия управленческих решений на различных уровнях;

− определением позиции малого бизнеса на рынке по отношению к конкурентам;

− определением потенциальных кредиторов [6].

Концепция бухгалтерского учета малого предпринимательства обязана создаваться согласно стадиям и представлять упорядоченную концепцию сбора, регистрации и обобщения данных об имуществе, обязательствах и их движении посредством непрерывного, постоянного и документального учета всех бизнес-процессов.

Для малых предприятий допустимо вести учет, не используя целый ряд ПБУ, что считается значительным послаблением в методологии ведения бухгалтерского учета, исключением считаются эмитенты публично размещаемых ценных бумаг. Вероятность предоставления сокращенной бухгалтерской отчет-

ности считается значительным облегчением для бухгалтера малого предприятия. Значимым условием в этом случае считается вероятность выявления в бухгалтерской отчетности наименьшего объема данных.

Несмотря на все без исключения вышеупомянутое, предприятия малого бизнеса активно формируются, адаптируясь к внешним условиям и нововведениям. Квалифицированная и точная организация бухгалтерского учета в организациях, способна гарантировать крайне заметное сокращение трудоемкости учетных процессов, увеличение точности и своевременности обработки бухгалтерских данных, и, таким образом, увеличение качества принимаемых административных решений.

Библиографический список

1. О развитии малого и среднего предпринимательства в Российской Федерации: федеральный закон от 24.07.2007 № 209-ФЗ (ред. от 03.07.2016) (с изм. и доп., вступ. в силу с 01.08.2016).

2. О бухгалтерском учете: федеральный закон от 06.12.2011 № 402-ФЗ (ред. от 23.05.2016).

3. Налоговый кодекс Российской Федерации (часть первая) от 31.07.1998 № 146-ФЗ (ред. от 03.07.2016) (с изм. и доп., вступ. в силу с 01.09.2016) Налоговый кодекс Российской Федерации (часть вторая) от 05.08.2000 № 117-ФЗ (ред. от 03.07.2016) (с изм. и доп., вступ. в силу с 01.10.2016).

4. Об упрощённой системе бухгалтерского учета и отчетности для объектов малого предпринимательства: информация Минфина Российской Федерации № ПЗ-3/2012.

5. Малый бизнес в России: цифры и факты/ legitimist.ru/sight/economics/2015/malyij-biznes-v-rossii-czifryi-i-faktyi

6. Зобова Е.П. Упрощение бухгалтерского учета для малых предприятий // Упрощенная система налогообложения: бухгалтерский учет и налогообложение. – 2012. – № 5.

ЩУКИНА АЛЁНА ИГОРЕВНА – студент, Оренбургский государственный аграрный университет, Россия.

ЕЛЁПИНА АННА ОЛЕГОВНА – студент, Оренбургский государственный аграрный университет, Россия.

ХАМЕТОВА АЛЬФИЯ РАШИДОВНА – кандидат экономических наук, доцент кафедры бухгалтерского учёта и аудита, Оренбургский государственный аграрный университет, Россия.

УДК 336.2

С.А. Атасян, Н.А. Белова, А.Р. Хаметова

ПУТИ ПОВЫШЕНИЯ ЭФФЕКТИВНОСТИ ФУНКЦИОНИРОВАНИЯ НАЛОГОВОЙ СИСТЕМЫ РОССИЙСКОЙ ФЕДЕРАЦИИ

В статье рассматриваются возможные пути совершенствования налоговой системы. Налоговая система является одним из важнейших регуляторов экономических отношений. Изучается результативность функционирования налоговой системы, а также ее адаптация к экономическому положению страны, в благоприятном воздействии на экономическое развитие страны.

Ключевые слова: *налоговая система, налоговое регулирование, налогообложение, законодательство, функционирование налоговой системы, эффективность налоговой системы.*

Налоговая система – это совокупность налогов и сборов, которые выстроены на основании отчетливо сформулированных принципов, контроля за своевременностью и полнотой уплаты,правил и процедур их установления, а также важностью за их неуплату.

Необходимость развития системы налогов и сборов, существующих в Российской Федерации, в настоящее время является назревшей проблемой.

Налоги являются особой формой экономических отношений государства с субъектами хозяйствования, различными группами населения. Такие отношения отличаются тем, что налогоплательщик является исполнителем требований государства, а государство – решающим действующим лицом.

Налоговая система не может плодотворно действовать длительное время в безостановочном виде. Преобразование в экономике страны, в финансовой политике государства требуют проведения соответствующих изменений и в налоговой системе. Эффективность функционирования налоговой системы заключается в подходящем оказывании воздействий на экономическое развитие страны, в приспособлении ее к экономическому положению страны.

Налоговая система показывается как большой регулятор экономических процессов и основной составляющей общей системы экономических отношений. Действенность функционирования налоговой системы достигается путем сбалансированного совмещения всех ее функций с учетом интересов государства и налогоплательщиков.

Налоговое регулирование проводится через меры косвенного воздействия государства на экономику, экономические и социальные процессы путем преобразования налоговой политики (введение дополнительных льгот и др.) для стимулирования производительности производства. Одним из главных условий для удовлетворительного развития экономики – формирование эффективной налоговой системы. Она призвана предоставить:

1) соблюдение интересов и прав налогоплательщиков и общества, подавление противоправной деятельности;

2) повышение конкурентоспособности продукции отечественных производителей и стимулирование технологического прогресса, укрепление оборонного потенциала и экономической безопасности страны;

3) воплощение принципов согласованности, фискальной результативности и нейтральности в соотношении различных категорий налогоплательщиков с учетом временных периодов, темпов инфляции и др.;

Эффективное налогообложение вероятно можно обеспечить путем пропорционального сочетания выбранного налогового механизма с целями и задачами, которое устанавливает перед собой государство при управлении экономикой страны. Высокоэффективность налогообложения определяется отношением налоговых поступлений в бюджеты с общими затратами на сбор налогов, в том числе и в соответствии к каждому конкретному налогу.

Эффективность налоговой системы определяется исходя из подобных принципов ее построения и осуществлению ею функций поставленным социально-экономическим целям на каждом этапе развития страны. Важными принципами построения современной налоговой системы являются: неизменность, простота и экономичность, совмещение интересов государства, уравновешенное взаимодействие функ-

© Атасян С.А., Белова Н.А., Хаметова А.Р., 2016.

ций налогов, приемлемый размер налогового бремени, несложность алгоритма расчета налогов, предприятий и населения, способствовавшие развитию экономики страны.[1]

Расчеты демонстрируют, что при доходе, например, 10 тыс. руб. для обеспечения выдаваемой на руки заработной платы 6 тыс. руб. условная налоговая нагрузка (НН = НДФЛ + ЕСН + НДС) не должна превышать 39%. Если же налоговая нагрузка будет 30%, то на руки можно будет выплатить 6818 руб., а если 57% (НДФЛ = 13% + + ЕСН = 26% + НДС = 18%), то заработная плата будет 4500 руб., а 1500 руб. придется доплатить в конверте [2]. Основание, что без накопительных отчислений в Пенсионный фонд сотрудник может лишиться 200300 рублей в виде прибавлении к пенсии через 20-25 лет, что на вряд ли на кого-нибудь действует. Вероятно, для некоторых отраслей, таких как нефте- и газодобыча, финансовая деятельность, строительство, ЕСН 26% – нормальная ставка. Но для предприятий легкой промышленности и других перерабатывающих и производственных предприятий полностью платить налоги и изготовлять конкурентоспособную продукцию очень тяжело [3].

Один из путей, который улучшит ситуацию – это ввести в нашей стране ступенчатую, или как ее еще называют – прогрессивную шкалу НДФЛ с одновременным повышением не облагаемого налогом дохода хотя бы до 5 тыс. руб. Необходимо вычеты в 400 и 600 руб. заменить вычетами, которые будут равны прожиточному минимуму, и затем убрать ограничения на доход, который исчислен нарастающим итогом, от 20 до 40 тыс. руб., по достижении которого вычет не предоставляется.

В налоговом законодательстве должны содержаться простые формулировки, которые будут понятные большинству налогоплательщиков, а процедура взимания налогов не должна быть высокой. Поэтому для эффективного функционирования налоговой системы следует решить ряд некоторых задач, которые будут являться первостепенными, в частности, необходима оптимизация налога на доходы физических лиц, так, как во всех странах, которые добились успеха в экономике, существует прогрессивная шкала подоходного налога. Но даже несмотря на максимальные ставки налога в самых развитых странах существует равномерное распределение доходов, которое обеспечивается прогрессивной шкалой, что и будет являться одним из важных условий экономического развития любой страны.

Налоговое администрирование тоже нуждается в существенных изменениях, например, полезной мерой смогло бы стать упрощение налоговой отчётности. Сегодня общий объём деклараций, сдаваемых в налоговую инспекцию, составляет от 50 до 80 страниц, но ведь на каждой из этих страниц возможны ошибки с последствиями вплоть до уголовных. Также объём налогового отчёта можно сократить до 1-2 страниц, на которых легко поместятся реквизиты предприятия и налоговой инспекции, налоговые базы, ставки налогов, суммы уплаченных и подлежащих уплате налогов. Если информацию о данном предприятии и налогах поместить на одной странице, отчетливо будет видно, кто создает добавленную стоимость и даёт людям работу, а кто занимается перепродажей; кого нужно проверять, а кого можно и не проверять. На сегодняшний день в отчётах, которые сдаются, содержится очень много информации, которая не представляет по своей сути никакой ценности.

Ещё одним немаловажным направлением в совершенствовании налоговой системы может стать и снижение налогов на производителей товаров широкого потребления и на малые обрабатывающие и инновационные предприятия, которые сегодня неконкурентоспособны на рынке труда внутри страны и не могут выдержать такую конкуренцию с контрабандной и контрафактной продукцией, заполонившей нашу страну.

Эффективность налоговой системы должна осматриваться с позиций соответствия ее методологическим принципам и функциям налогообложения. За первоначальный пункт принимается такая комбинация функций налогов, которое служит стимулом активного роста экономики, как на макро -, так и на микроуровне, создавая условия для перехода к стабильному экономическому росту. Особое значение получает комплексная реализация функций налогообложения в целях использования интеграционного эффекта их действия.

Налоговая система наряду с формированием достаточных централизованных фондов финансовых ресурсов должна реализовывать условия для стимулирования экономического развития, формирующие мотивы и стимулы экономического роста. Эффективность налоговой системы соответствующе рассматривать в двух аспектах.

Во-первых, следует выделять тактическую (текущую) эффективность, которая фиксирует взаимовлияние понесенных затрат и получаемого обществом эффекта, т.е. результата функционирования налоговой системы в виде зачисления сумм налогов. Такой подход к выявлению результативности налоговой системы обусловлен необходимостью обнаружения всех источников доходов и минимизации расходов по взиманию налогов. Этот показатель производительности можно определить как разницу между ВВП, назначаемым государством в виде налогов, и издержками взимания, и как соотношение этих сумм с затратами по сбору средств. Недочет данного подхода в том, что не принимают во внимание перспективные, экономические и социальные последствия налогообложения.

Во-вторых, следует сосредоточить внимание на стратегическую (перспективную) эффективность. Этот показатель показывает народнохозяйственный подход, основанный на учете неделимого воздействия системы налогообложения на экономический рост.

Таким образом, приоритеты и устремления налоговой политики в настоящее время требуют создания единой и согласованной налоговой системы. Целью усовершенствования налоговой системы должны быть достижение её стабильности, развитие налогового федерализма, направленного на обеспечение доходов федерального, региональных и местных бюджетов. При осуществлении предложенных мер, налоговая система будет в наибольшей степени рациональной, которая обеспечивает уравновешенность общегосударственных и частных интересов. Главным направлением дальнейшего прогресса налоговой системы в России является ее трансформация в мощный комплексный рычаг формирования эффективной рыночной экономики, способной урегулировать весь комплекс как текущих, так и перспективных социально-экономических задач.

Библиографический список

1. Пасько О.Ф. Налоговое регулирование экономического развития предприятий: дис.... канд. экон. наук. – М., 2014. – С. 178.

2. Абрамов М.Д. Вопросы совершенствования налоговой системы России // Налоговые споры: Теория и практика. – 2014. – № 9. – С. 24-33.

3. Машков С.А. Завершается ли реформирование налоговой системы? // Налоговые споры: Теория и практика. – 2013. – № 9. – С. 42-48.

4. Пансков В.Г. «О принципах налогообложения физических лиц» // Финансы. – 2012. – № 1. – С. 33-37.

5. Самсонов Н.Ф., Баранникова Н.П., Стокова И.И. Финансы на макроуровне: учебное пособие для вузов. – М.: 2015.

6. Налоговый кодекс РФ. Часть вторая Глава 26.2 – С. 346.

АТАСЯН СВЕТЛАНА АРМЕНОВНА – студент, Оренбургский государственный аграрный университет, Россия.

БЕЛОВА НАТАЛЬЯ АЛЕКСАНДРОВНА – студент, Оренбургский государственный аграрный университет, Россия.

ХАМЕТОВА АЛЬФИЯ РАШИДОВНА – кандидат экономических наук, доцент кафедры бухгалтерского учёта и аудита, Оренбургский государственный аграрный университет, Россия.

УДК 336.227.1

А.С. Баранова, Д.В. Полупанова, А.Р. Хаметова

МЕЖДУНАРОДНОЕ СОТРУДНИЧЕСТВО В НАЛОГОВОЙ СФЕРЕ: ПРОБЛЕМА ДВОЙНОГО НАЛОГООБЛОЖЕНИЕ

В статье описана проблема двойного налогообложения. Нормативными документами, регулирующими решение данной проблемы приведены четыре модели концепции, которые были приняты еще в 1998 году Лигой Нации. В статье также описаны критерии для определения пределов национальной юрисдикции стран, рассмотрены основные причины возникновения международного двойного налогообложения.

Ключевые слова: *налоги, двойное налогообложение, налоговое бремя, международное сотрудничество, международное налогообложение.*

Одной из главных и определяющих функций налогов является фискальная. В связи с чем любое государство старается извлечь наибольшую выгоду. Поэтому очень часто это стремление государства сопровождается увеличением налогового бремени, что негативно отражается на интересах отдельных категорий налогоплательщиков.

В современном обществе ввиду глобализации экономики широкое распространение получило ведение бизнеса на территории двух или более стран. Это явление оказывает существенное влияние на налогообложение, предприятия вынуждены платить налог на доходы в той стране, в которой был получен доход и в той стране, в которой данное предприятие зарегистрировано. Таким образом, возникает двойное налогообложение.

В связи с чем, двойное налогообложение признается важнейшей проблемой, решение которой ложиться на плечи налоговых органов как РФ, так и других государств. В международном праве отсутствует закон, который бы запрещал двойное налогообложение.

Поэтому государства все чаще вступают в правовые взаимоотношения, обусловленные международным налогообложением. В этих взаимоотношениях страны пытаться решить вопрос о правомерности взимания налогов иностранных граждан.

Еще в 1928 году Лигой Нации были приняты 4 модели конвенций [1]:

1. Об избежание двойного налогообложения прямыми налогами.
2. Об избежание двойного обложения налогами на наследство.
3. Об административной помощи по вопросам налогообложения.
4. О помощи в сборе налогов.

Принятие перечисленных конвенций послужило началом сотрудничеству стран мира в налоговой сфере.

Таким образом, образом одним из самых главных соглашений является соглашение об избежание двойного налогообложения, преследующие цель решения возможных коллизий налоговых законодательств разных государств.

Эти коллизии в налоговом законодательстве разных стран происходят из-за фискального суверенитета каждого государства, то есть власть любого государства самостоятельно устанавливает объекты налогообложения, налогоплательщиков, налоговую базу, налоговые ставки, сроки и способы взимания налогов.

Можно выделить два главных критерия для определения пределов налоговой юрисдикции страны (см. рисунок).

Рис. 1. Критерии для определения пределов национальной юрисдикции стран

© Баранова А.С., Полупанова Д.В., Хаметова А.Р., 2016.

Рассмотрим каждый из критериев подробнее.

Резиденство – означает, что все доходы резидентов страны подлежат налогообложению, при этом независимо от местонахождения его источника дохода, то есть неограниченная налоговая ответственность. Нерезиденты несут ограниченную налоговою ответственность, то есть налогообложению подлежат только те источники дохода, которые находятся на территории данной страны.

Критерий территориальности означает, что в любой стране налогом облагаются все доходы, получаемые в пределах территории данной страны, независимо от места проживания и нахождения налогоплательщика.

Таким образом, любое государство имея суверенитет преследует свои интересы, определяя в своем налоговом законодательстве порядок налогообложения не только собственных граждан, но и иностранных лиц, получающих доход на территории данной страны.

Но в связи с тем, что, в современной рыночной экономики деятельность юридических и физических лиц осуществляется по всему миру, только международное сотрудничество может поспособствовать решению проблем, связанных с двойным налогообложение, уклонение от уплаты налогов и др.

Но при этом международное сотрудничество государств должно учитывать интересы обеих сторон, то есть стран в пополнении бюджетов и самих налогоплательщиков.

Международное сотрудничество предполагает заключение международных соглашений, которые действуют не напрямую, то есть для применения положений договора, нужно принять соответствующие нормативно-правовые акты внутри страны – участника международного договора [6].

Международное сотрудничество проявляется в принятие налоговых соглашениях нормы, которая обеспечивает распределение прав по налогообложению между соответствующими заинтересованными государствами. Данные нормы ограничивают юрисдикцию стран в определенных ситуациях.

В этом случаи необходимо согласование внутреннего законодательства государства и международных соглашений. В противном случаи не может быть достигнута преследуемая цель (устранение двойного налогообложения, уклонение от уплаты налогов и др.). Очень часто государства даже меняют собственное внутреннее законодательство, для обеспечения соответствия с принятыми на себя международными обязательствами.

Россия является активным участником международного сотрудничества в сфере урегулирования вопросов двойного налогообложения. В настоящее время наша страна подписала более 80 двусторонних соглашений в этой сфере. Кроме того мы являемся участниками соглашений во избежании двойного налогообложения государств – участников СНГ и Евразийского экономического содружества [2].

Рассмотрим основные причины возникновения международного двойного налогообложения.

1.Признание субъекта резидентом в нескольких стран.

2.Квалификация одного и того же дохода как имеющего источник происхождения в нескольких странах.

3.Различия в дефинициях, классификации доходов между государствами.

4.Различия в порядке и размерах зачета понесенных расходов.

5.Обложение одного и того же дохода в одном государстве на основании критерия резидентства, а в другом – в соответствии с законодательством об источнике дохода.

6.Отсутствие во внутреннем законодательстве одной из заинтересованных стран положений о зачете определенных видов налогов, уплаченных в другой заинтересованной стране [3].

В целях устранения многократного налогообложения государство может в одностороннем порядке решать данную проблему. В Налоговом кодексе РФ присутствует специальная статья, посвященная данному вопросу, которая так и называется «Устранение двойного налогообложения» (ст. 232 НК РФ). В ней предусмотрены следующие методы преодоления многократного налогообложения: вычет, зачет, освобождение или иные налоговые привилегии [4].

Таким образом, не смотря на зарождение международного сотрудничества проблема двойного налогообложения продолжает оставаться весьма актуальной. И эта проблема создает серьезные трудности для российских организаций и предприятий, осуществляющих деятельность, получающих доходы или имеющих имущество за рубежом.

Библиографический список

1.Абакарова Р.Ш. Основные проблемы двойного налогообложения // Международный бухгалтерский учет. – 2014. – № 17. – С. 37-41.

2.Веремеева О.В. Правовое регулирование двойного налогообложения: основные проблемы и подходы к их решению // Государственный аудит. Право. Экономика. – 2014. – № 4. – С. 90-98.

3.Залибекова Д.З. Аспекты международного двойного налогообложения // Наука и бизнес: пути развития. – 2014. – № 11 (41). – С. 80-83.

4.Левченкова Т.А. Международное сотрудничество в налоговой сфере: двойное налогообложение и методы его избежания // Научный вестник МГИИТ. – 2015. – № 5 (37). – С. 70-74.

5.Павлова В.А. Проблемы совершенствования законодательства России и зарубежных стран в области двойного налогообложения // Территория науки. – 2015. – № 3. – С. 174-178.

6.Пелькова С.В., Седов И.А. Соотношение национального и международного законодательства в целях избежания двойного налогообложения // Международный журнал прикладных и фундаментальных исследований. – 2015. – № 2-1. – С. 142-144.

БАРАНОВА АЛЕКСАНДРА СЕРГЕЕВНА – студент, Оренбургский государственный аграрный университет, Россия.

ПОЛУПАНОВА ДАРЬЯ ВАДИМОВНА – студент, Оренбургский государственный аграрный университет, Россия.

ХАМЕТОВА АЛЬФИЯ РАШИДОВНА – кандидат экономических наук, доцент кафедры бухгалтерского учёта и аудита, Оренбургский государственный аграрный университет, Россия.

УДК 330

А.Р. Хаметова, Б.С. Ажеева, А.И. Харина

К ВОПРОСУ О НАЛОГОВОМ СТИМУЛИРОВАНИИ

Особенность этой статьи является подробное изучения применения мер по налоговому стимулированию структурных преобразований со стабилизация налоговой системы. Авторы предполагают, что в налоговом стимулирование не следует забывать об основополагающем принципе-законности. Авторы делают вывод о том что налоговое стимулирование в рыночных условиях может нести как и положительное влияние, так и негативное. Поэтому нужно корректировать налоговую политику вр избежание негативных последствий.

Ключевые слова: *налоговое стимулирование, экономическое развитие, инвестиции, налоговые льготы, налоговая политика.*

Как всем известно, если экономика страны ориентирована на экономическое развитие, то ее приоритетные задачи должны быть направлены на рост инвестиционной активности. Инвестиционная политика Российской Федерации на сегодняшний день также является одним из важных факторов обеспечения стабилизации и экономического развития.

Изучив опыт зарубежных стран, можно выделить несколько видов налоговых льгот:

- налоговые каникулы;
- специальные правила налогообложения для особых экономических зон;
- инвестиционный налоговый вычет;
- ускоренная амортизация;
- снижение налоговой ставки;
- освобождение от уплаты налога [4].

В частности, в России механизм налогообложения прибыли организаций предполагает применение большого количества различных льгот – более 100 льгот, позволяющих уменьшить величину налогооблагаемой базы за счет начисления ускоренной амортизации, включения расходов на НИОКР в совокупные расходы, применения пониженных ставок и т.д. [3].

В Российской Федерации наибольшее распространение получила такая налоговая льгота как «амортизационная премия».

Выделим несколько основных направлений по разработке мероприятий по привлечению инвестиций в российскую экономику:

1 направление – привлечение инвестиций в производство отечественных товаропроизводителей, и как следствие импортозамещение – что особенно важно для России в условиях экономических санкций.

2 направление – привлечение иностранных инвестиций на территорию Российской Федерации, не исключая реинвестирование ранее вывезенных из страны капиталов.

3 направление – привлечение инвестиционных потоков на социально-экономически развитые территории Российской Федерации, для того чтобы обеспечить региональное инвестирование проектов.

В проекте «Основных направлений налоговой политики Российской Федерации на 2016 год и на плановый период 2017 и 2018 годов» выдержан курс на реализацию Послания Президента Федеральному собранию. В данном проекте говорится о том, что в ближайшие 3 года налоговые условия не должны меняться, то есть это подразумевает то, что налоговая нагрузка на ведение бизнеса не должна увеличиваться.

Более того, на сегодняшний день уже реализовано много инновационных технологий по налоговому стимулированию. Инновационные технологии налогового стимулирования привели к значительному снижению налоговой нагрузки налогоплательщика, но при этом существенно увеличились налоговые расходы бюджетов разных уровней бюджетной системы Российской Федерации.

Согласно действующему налоговому законодательству на сегодняшний день уже широко применяются следующе методы стимулирования инвестиционной активности:

- «амортизационная премия» для налогообложения прибыли организации;
- отражение расходов на НИОКР в составе прочих расходов, которые учитываются при налогообложении прибыли;

© Хаметова А.Р., Ажеева Б.С., Харина А.И., 2016.

- освобождение от уплаты налога на добавленную стоимость операций связанных с реализацией НИОКР;

- снижение тарифов страховых взносов, уплачиваемых в Пенсионный фонд РФ – для организаций, которые занимаются разработкой программного обеспечения.

Данный список можно продолжить, называю всё более новые меры налогового стимулирования. К сожалению, принятые стимулирующие воздействия, должного эффекта на экономические процессы не оказали, а в некоторых случаях привели к отрицательным результатам.

Самые высокие выпадающие доходы бюджетов субъектов Российской Федерации по налогу на прибыль организаций связаны с корректировкой в 2013 году механизма расчета и включения в затраты «амортизационных премий», которые составили 0,33 % ВВП, или 216 млрд рублей [2].

Участились случаи того, что недобросовестные налогоплательщики не гнушаясь и незаконными технологиями «оптимизации» осуществляют своеобразное «моделирование» своей экономической корпоративной подсистемы, внедряя налоговые преференции как условие уменьшения налоговых баз, то есть тем самым снижают налоговые поступления в бюджет Российской Федерации.

Низкая налоговая культура различных налогоплательщиков заставит ФНС РФ перейти к жесткому контролю, а, следовательно, к иной модели налоговой политики, в основе которой будет лежать контрольно-регулятивный механизм.

В условиях, когда общий объем доходов федерального бюджета на 2015 год был уменьшена 17 %, или на 2,5 трлн рублей, по сравнению с первоначально утвержденным объемом, а дефицит региональных бюджетов прогнозируется в размере 600 млрд рублей, необходима самая серьезная адаптация налоговой системы к новым экономическим реалиям [1].

В связи с чем совершенствование в налоговой политики РФ в русле поставленных задач развития экономики, выявление ее проблем, рисков и резервов является очень актуальным вопросом.

В проекте «Основных направлений налоговой политики Российской Федерации на 2016 год и на плановый период 2017 и 2018 годов» определены приоритеты налоговой политики России на ближайшую перспективу, а именно стабилизация налоговой системы с одновременным применением мер налогового стимулирования структурных преобразований.

Однако рекомендации в области налогового стимулирования, предусмотренные данным документом, фактически можно свести к следующему:

– предоставление права субъектам Федерации по установлению льгот по налогу на прибыль организаций для вновь создаваемых предприятий промышленности («гринфилдов») в части снижения до 10 % ставки налога, которая зачисляется в региональный бюджет.

– существенное увеличение минимальной стоимости амортизируемого имущества с 40 000 рублей до 100 000 рублей (данное изменение уже внесено в статью 256 НК РФ), а также размера выручки, позволяющего перейти с ежемесячной на ежеквартальную уплату авансовых платежей по налогу на прибыль организаций;

– либерализация налогового режима для региональных инвестиционных проектов (РИПы) и территорий опережающего развития (ТОРы), которые облегчат доступ инвесторов к налоговым льготам, а также уменьшат бюрократическиеи административные барьеры для инвесторов при применении этих льгот;

– синхронизация порядка применения льготной нулевой ставки НДС и порядка освобождения от уплаты акцизов в рамках мер по поддержке экспортеров [1].

Итак, в налоговом стимулировании в первую очередь не следует забывать об основополагающем принципе – законности, который предполагает всеобщность требования соблюдения законов и основанных на них подзаконных нормативных актов, верховенство и единство закона, равенство граждан перед законом и судом [6].

Таким образом, налоговое стимулирование является одним из актуальных и всеми обсуждаемым вопросом в рыночных условиях хозяйствования. Налоговое стимулирование может оказать на экономическое развитие страны как положительное, так и негативное влияние. В связи с этим необходимо корректировать проводимую государством налоговую политику, с целью избежание отрицательного влияния на экономическое развитие РФ.

Библиографический список

1.Абашева Н.С. Налоговое стимулирование как приоритет налоговой политики государства // Вестник Марийского государственного университета. Серия: Сельскохозяйственные науки. Экономические науки. – 2015. – Т. 4. – № 4. – С. 59-64.

2.Голик Е.Н., Маликова Е.В. Налоговые методы стимулирования развития малого предпринимательства // Наука и образование: хозяйство и экономика; предпринимательство; право и управление. – 2015. – № 1 (56). – С. 32-37.

3.Голодова Ж.Г., Ранчинская Ю.С. Налоговое стимулирование предпринимательской активности: антикризисные меры развитых стран // Международный бухгалтерский учет. – 2014. – № 15. – С. 30-37.

4.Гончаренко Л.И. К вопросу о налоговом стимулировании // Инновационное развитие экономики. – 2014. – № 6-1 (23). – С. 26-30.

5.Давыдова А.А. Методы налогового стимулирования развития малого предпринимательства // Устойчивое развитие территории: проблемы и перспективы обеспечения. – 2015. – С. 54-58.

6.Савина М.В. Принцип законности в налоговом стимулировании // Правовое регулирование деятельности хозяйствующего субъекта: материалы 13-й международной научно-практической конференции. – 2014. – С. 174-176.

ХАМЕТОВА АЛЬФИЯ РАШИДОВНА – кандидат экономических наук, доцент кафедры бухгалтерского учёта и аудита, Оренбургский государственный аграрный университет, Россия.

АЖЕЕВА БОТАГОЗ СЕРИККЫЗЫ – студент, Оренбургский государственный аграрный университет, Россия.

ХАРИНА АЛЕКСАНДРА ИЛЬИНИЧНА – студент, Оренбургский государственный аграрный университет, Россия.

УДК 336.*22*

А.Р. Хаметова, Р.В. Литвинова, Д.Н. Бахтиярова

НАЛОГОВЫЕ РИСКИ ПРЕДПРИЯТИЙ

В данной статье рассматривается налоговые риски предприятий их виды, классификация. Так же раскрываются понятия налоговый риск, налогообложение. Проведен анализ последствий за не выполнения законов и обязательств. Рассматриваются пути решения данной проблемы.

Ключевые слова: *малый бизнес, налоговый риск, налогообложение, экономический результат.*

В России на настоящее время, большинство предприятий малого бизнеса прекращают свою деятельность. Доля малого и среднего бизнеса в объеме ВВП в нашей стране составляет около 20%, в то время как за рубежом, по малому бизнесу этот показатель составляет 50%. В России по статистике жизнь малых предприятии составляет 3,4%, и живет в среднем три года, остальные закрываются раньше.

В экономических и управленческих науках на когнитивном уровне существует огромное количество публикаций по вопросам теоретико-методологических аспектов рисков [1], риск-менеджмента, классификации и видам рисков. Проблема которая не теряет свою актуальность, проблема применения дефинициального подхода в области рисков и их оценки, с прогнозными расчетами результатов и эффективности противостояния внешним и внутренним факторам.

Если формулировки сходятся, критерии и классификация налоговых рисков они не всегда достаточно четки и научно обоснованы, это можно объяснить тем, что налоговые риски как понятие не охарактеризованы в базовых учебниках по налогам и налогообложению. Данная тенденция связана с тем, что эта ветвь экономической науки только формируется и требует глубокого изучения методологических основ в целях исследования налогового риска как «термина» или «процесса». Необходимо рассматривать развитие в исторической ретроспективе и учитывать международный опыт регулирования соответствующей сферы отношений.

Исходя из дефиниции налога, содержащейся в ст. 8 НК РФ [2], под налогообложением понимается «процесс установления, введения и изменения налогового законодательства, элементов налогов и сборов, участников налоговых отношений, налогового администрирования, а также взимания налогов и сборов в соответствии с выработанной налоговой политикой» [3, с. 72-77].

Налоговый риск – это возможное отклонение фактической величины налоговых платежей от всех налоговых платежей, в расчете на которые осуществлялось принятие решений, связанных с налогообложением, и возникающее вследствие неопределенности среды деятельности предприятия [4, с. 31-35]. Отклонение это можно рассмотреть в виде экономии либо финансовых потерь (при неверном учете налоговой базы, нарушении правил исчисления и уплаты налогов).

Налоговый риск связан с событием, которое может произойти или не произойти. В случае совершения такого события возможны три экономических результата:

-нулевой (совпадение запланированных и полученных значений);

-положительный (получение налоговых доходов, выше запланированных значений);

-отрицательный (недополучение налоговых доходов).

В современных неустойчивых социально-экономических условиях проводимая государством агрессивная налоговая политика в совокупности с менталитетом российского общества ведут к налоговым рискам на макро- и микроуровнях, так как налогообложение касается всех видов деятельности и всех хозяйствующих субъектов, то и влияние оказывается под воздействием различных внешних и внутренних факторов [4, с. 80-82].

Риски налогового контроля заключаются:

в потерях, связанные с данным видом рисков, возникающие из-за неблагоприятных санкций, предусмотренных двумя кодексами РФ за совершение налоговых правонарушений налогоплательщиками. (Налоговый кодекс РФ в статьях 116-135 предусматривает систему штрафов за различные правонарушения). Риски налогового контроля существенно зависят от уровня активности налогоплательщика в отношении минимизации налогов. У законопослушного налогоплательщика риски налогового контроля достаточно невелики и скорее сводятся к возможности появления и обнаружения

© Хаметова А.Р., Литвинова Р.В., Бахтиярова Д.Н., 2016.

налоговыми органами случайных ошибок налогового учета. У налогоплательщика, который предпринимает активные действия по минимизации налогов, эти риски существенно возрастают.

Риски усиления налогового бремени – это риски свойственны экономическим проектам длительного характера, таким как, новые предприятия, инвестиции в недвижимость и оборудование, долгосрочные кредиты. К этим рискам относятся появление новых налогов, рост ставок уже существующих налогов и отмена налоговых льгот.

Существуют чистые и спекулятивные налоговые риски. Спекулятивный налоговый риск связан с возможностью уплаты излишних налоговых платежей, с экономией на платежах в бюджет по сравнению с выбранным вариантом налогообложения. Это может произойти в результате изменения условий, согласно которым ранее принималось решение. Возникновение спекулятивного налогового риска в значительной степени зависит от состояния действующего законодательства. Чистый налоговый риск связан с возможностью начисления штрафных санкций контролирующими органами. В этом случае возможны либо потери в виде финансовых санкций, либо отсутствие этих потерь. Именно в результате чистого налогового риска предприятие может обанкротиться.

В связи с изменениями налогового законодательства РФ, усиливаются налоговые риски предприятия, наличием неточных формулировок отдельных налоговых норм, выпусками разъяснений налоговыми органами, которые дополняют нормы законодательства о налогах и сборах, смены на предприятии бухгалтеров и подготовкой документации некомпетентными работниками. Необходимо осуществлять контроль за возникновением налогового риска, в течение какого периода он действует, оценивать величину и делать все возможное для снижения до необходимого уровня налогового риска.

Библиографический список

1.Риск – это «возможность опасности, неудачи», при этом под возможностью понимается «средство, условие, обстоятельство, необходимое для осуществления чего-нибудь» // Большой энциклопедический словарь: философия, социология, религия, эзотеризм, политэкономия / главн. науч. ред. И сост. С.Ю. Солодовников. – Минск: МФЦП, 2002.

2.Попова Е.В Налоговые риски: экономическая сущность и методологические подходы к их оценке // Аудитор. – 2014. – № 7 (233).

3.Мизгулин Д.А. Методологические подходы к определению содержания рисков в сфере налогообложения и налоговых рисков // Известия Санкт-Петербургского государственного экономического университета. – 2011. – № 1.

4.Замула Е.В., Кузьмичева И.А. Налоговые риски предприятия и пути их минимизации // Международный журнал прикладных и фундаментальных исследований. – 2014. – № 8-3

5.Налоговый кодекс Российской Федерации часть 2 (НК РФ ч.2).

ХАМЕТОВА АЛЬФИЯ РАШИДОВНА – кандидат экономических наук, доцент кафедры бухгалтерского учёта и аудита, Оренбургский государственный аграрный университет, Россия.

ЛИТВИНОВА РЕВЕККА ВЛАДИМИРОВНА – студент, Оренбургский государственный аграрный университет, Россия.

БАХТИЯРОВА ДИНАРА НУРГАЛИЕВНА – студент, Оренбургский государственный аграрный университет, Россия.

УДК: 657:338.366.055.64

Н.С. Никулин, Ю.А. Кожухова, А.Р. Хаметова

ОСОБЕННОСТИ УЧЕТНОЙ ПОЛИТИКИ МАЛОГО ПРЕДПРИЯТИЯ

В статье рассмотрены понятие учетной политики, основные принципы ведения учетной политики и методология ведения бухгалтерского учета на конкретном примере. Проанализировано влияние учетной политики на эффективность субъектов малого бизнеса.

Ключевые слова: *учетная политика, малое предпринимательство, бухгалтерский учет, налоговый учет.*

Согласно Федеральному закону № 402-фз «О бухгалтерском учете», учетная политика – это совокупность способов ведения бухгалтерского учета – первичного наблюдения, стоимостного измерения, текущей группировки и итогового обобщения фактов хозяйственной деятельности. Другими словами, это главный документ, в котором предприятие определяет порядок ведения бухгалтерского учета.

Учетная политика является одним из основных стандартов экономического субъекта, требующих грамотного и четкого составления, а в дальнейшем – соблюдения ее требований для целей как бухгалтерского, так и налогового учета [1]. Если контролирующие органы осуществят проверку, то, как правило, учетная политика запрашивается в обязательном порядке. В случае полного обоснованного раскрытия информации о предприятии в учетной политике, соответствующего законодательству, будущая работа бухгалтерии организации безукоризненная.

В соответствии с условиями хозяйствования, и величиной организации формируется состав и содержание учетной политики, обеспечивающие рациональное ведение бухгалтерского учета. Учетная политика организации составляется главным бухгалтером или другим лицом, ведущим бухгалтерский учет в организации, на основе ПБУ 1/2008 и утверждается руководителем организации [7]. А что касается послаблений ведения бухгалтерского учета малым предприятиям, то субъекты малого предпринимательства в праве вести бухгалтерский учет в упрощенной форме, отказаться от использования ряда ПБУ, верно закрепив всё вышесказанное в учетной политике. При установлении в учетной политике рабочего плана счетов субъектам малого бизнеса следует детально проанализировать возможные в организации факты хозяйственной жизни и не перегружать план счетов неиспользуемыми синтетическими счетами.

Рабочий план счетов малого предприятия может включать следующие синтетические счета: 10 «Материалы», 20 «Основное производство», 44 «Расходы на продажу», 41 «Товары», 51 «Расчетные счета», 76 «Расчеты с разными дебиторами и кредиторами», 80 «Уставный капитал», 99 «Прибыли и убытки» [4].

Следует заметить, что эффективность учетной политики субъектов малого бизнеса во многом зависит от того, насколько четко сформулированы ее элементы, которые отражают особенности ведения бухгалтерского учета, налогообложения и управления. Исследование учетных политик отдельных организаций, отнесенных к субъектам малого бизнеса, позволяет отметить, что в числе наиболее часто не раскрываемых аспектов имеют место следующие:

- состав бухгалтерской (финансовой) отчетности, основанный на использовании субъектами малого бизнеса возможности формировать бухгалтерскую (финансовую) отчетность по упрощенной системе [2];

- порядок формирования резерва по сомнительным долгам, являющийся обязательным к раскрытию в учетной политике на случай возникновения у организации сомнительной дебиторской задолженности;

- установление уровня существенности ошибок, выявляемых в учете, и уровня существенности отчетных данных для обособленного представления в бухгалтерской (финансовой) отчетности [2].

В учетной политике утверждаются:

- рабочий план счетов бухгалтерского учета;

- формы первичных учетных документов, регистров бухгалтерского учета, а также документов для внутренней бухгалтерской отчетности;

- порядок проведения инвентаризации активов и обязательств организации;

- способы оценки активов и обязательств;

- правила документооборота и технология обработки учетной информации;

© Никулин Н.С., Кожухова Ю.А., Хаметова А.Р., 2016.

- порядок контроля за хозяйственными операциями;
- другие решения, необходимые для организации бухгалтерского учета [7].

Начинать разработку учетной политики малого предприятия рекомендовано, руководствуясь разъяснениями специалистов финансового ведомства. Разъяснения содержатся в информации Минфина России № ПЗ-3/2012.

Критерии отнесения организаций к субъектам малого предпринимательства определены в статье 4 Федерального закона от 24 июля 2007 года № 209-ФЗ «О развитии малого и среднего предпринимательства в Российской Федерации».

Рассмотрим вариант составления Учетной политики на примере Общества с ограниченной ответственностью «Мир 2009» города Оренбурга.

В соответствии с Федеральным Законом №209-ФЗ от 24.07.2007г. «О развитии малого и среднего предпринимательства в России» Общество с ограниченной ответственностью «Мир 2009» относится к субъектам малого предпринимательства, так как соответствует условиям, указанным в статье 4 вышеуказанного закона:

- среднесписочная численность работников за предшествующий календарный год не превышает предельных значений для микропредприятий – до 15 человек.
- доход, полученный от осуществления предпринимательской деятельности за предшествующий календарный год на превысил суммы в 120 млн. руб.

ООО «Мир 2009» ведет бухгалтерский учет в упрощенной форме, сократив применяемы план бухгалтерских счетов, и отказавшись от применения ряда ПБУ, закрепив все это в учетной политике.

Ведение бухгалтерского учета в Обществе с ограниченной ответственностью «Мир 2009» возложено на главного бухгалтера.

Система учета – двойная запись на счетах бухгалтерского учета.

Обработка учетной информации осуществляется с применением программного продукта.

Оформление первичных документов, регистров бухгалтерского учета выводится на бумажный носитель, формы которых утверждены постановлениями Госкомстата Российской Федерации.

Формы регистров бухгалтерского учета предусмотрены программой для ведения бухгалтерского учета, с оформлением на бумажном носителе на последние число каждого месяца.

Приложением к Учетной политике установлены порядок и график инвентаризации.

Методологией ведения бухгалтерского учета предусмотрено:

- Активы, в отношении которых выполняются критерии признания их основными средствами, установленные п.4 ПБУ 6/01, стоимостью 40000 и более, относятся к объектам основных средств. Начисление амортизации производится по всем объектам основных средств линейным способом. Переоценка основных средств не производится.
- Учет нематериальных активов осуществляется в соответствии с ПБУ 14/2007 «Учет нематериальных активов». Переоценка не производится. Проверка на обесценение не осуществляется. Амортизация начисляется линейным способом.
- Учет материально-производственных запасов осуществляется в соответствии с ПБУ 05/01 «Учет материально-производственных запасов». Учет материально-производственных запасов осуществляется по фактической себестоимости. Единицей учета является номенклатурный номер.
- Учет доходов осуществляется в соответствии с ПБУ 9/99 «Доходы организации». Выручка от оказания услуг для целей бухгалтерского учета признается в общем порядке (методом начисления).
- Учет расходов осуществляется в соответствии с ПБУ 10/99 «Расходы организации».

Учетной политикой и Уставом Общества с ограниченной ответственностью «Мир 2009» установлено право по результатам первого квартала, полугодия, 9-ти месяцев и по результатам финансового года принимать решение о выплате дивидендов.

Грамотный подход к организации бухгалтерского учета на малом предприятии, который найдет отражение в учетной политике, позволит обеспечить значительное снижение трудоемкости учетных процессов, повышение точности и оперативности обработки бухгалтерской информации а, значит, повышение качества принимаемых управленческих решений [2].

Не зависимо от того является ли предприятия малым или нет, составление Учетной политики – сложный процесс, так как Учетная политика является одним из инструментов управления предприятиям, охватывающем и описывающем все стороны ведения бухгалтерского учета, составления отчетности в организации.

Библиографический список

1. Бычкова С.М., Бадмаева Д. Г. Бухгалтерский учет и анализ. – Питер 2015. – 512 с.

2.Ерёмченко Т.С., Ясменко Г. Н.ЖурналПолитематический сетевой электронный научный журнал Кубанского государственного аграрного университета. Вып. 103. – 2014.

3.Информация Минфина РФ от 1 ноября 2012 г. № ПЗ-3/2012 «Об упрощенной системе бухгалтерского учета и бухгалтерской отчетности для субъектов малого предпринимательства».

4.Крутякова Т.Л. Годовой отчёт 2014. – М.: АйСи, 2014. – URL: http: // internet.garant.ru/#/document/57480922/paragraph/6205/doclist/0/selflink/0/context/учетная политика малого предприятия.

5.О бухгалтерском учете: Федеральный закон Российской Федерации от 06 декабря 2011 г. № 402-ФЗ: принят Гос. Думой 22 ноября 2011 г. // Российская газета. – № 278, 09.12.2011.

6.О формах бухгалтерской отчетности организаций. Приказ Минфина РФ от 02.07.2010 № 66н // Бюллетень нормативных актов федеральных органов исполнительной власти, 30 августа 2010 г., № 35.

7.Положение по Бухгалтерскому Учету 1/2008 «Учетная политика организации» утв.: Приказом Минфина РФ от 6 октября 2008 г. № 106н «Об утверждении положений по бухгалтерскому учету» // Бюллетень нормативных актов федеральных органов исполнительной власти. – 2009. – № 10.

8.Положение по бухгалтерскому учету ПБУ 1/2008 «Учетная политика организации»: утв. приказом Минфина РФ от 06 октября 2008 г. № 106н. // Бюллетень нормативных актов федеральных органов исполнительной власти. – 2009. – № 10.

9.Сигидов Ю.И., Башкатов В.В. Налоговые расчеты в системе управленческого учета: монография. – Краснодар: КубГАУ, 2013. – 242 с.

НИКУЛИН НИКИТА СЕРГЕЕВИЧ – студент, Оренбургский государственный аграрный университет, Россия.

КОЖУХОВА ЮЛИЯ АНДРЕЕВНА – студент, Оренбургский государственный аграрный университет, Россия.

ХАМЕТОВА АЛЬФИЯ РАШИДОВНА – кандидат экономических наук, доцент кафедры бухгалтерского учёта и аудита, Оренбургский государственный аграрный университет, Россия.

УДК – 336. 226

М.А. Попова, Е.В. Мельникова, А. Р. Хаметова

ОСОБЕННОСТИ НАЛОГООБЛОЖЕНИЯ ТУРИЗМА В РОССИИ

В статье рассматриваются особенности налогообложения туризма в России на примере двух систем: общей системы и упрощённой системы налогообложения, а также рассмотрены особые мероприятия, которые должно проводить государство для укрепления туризма в стране.

Ключевые слова: *особенности налогообложения, туризм, развитие туризма, общая система налогообложения, упрощённая система налогообложения.*

Эффективная налоговая система – залог экономически развитого, конкурентоспособного, сильного государства. Оливер Уэнделл Холм написал: « Налоги – это цена, которую мы платим за возможность жить в цивилизованном обществе». С автором данного высказывания нельзя не согласиться, ведь ни одно государство не может существовать без сбора налогов.

В статье хотелось бы рассмотреть налогообложение туристической индустрии России. Сегодня туристическая индустрия получила широкое распространение и является механизмом, который влияет не только на экономику страны, но и на мировую экономику в целом.

На сегодняшний день туристическая индустрия развивается, с каждым годом увеличивается число граждан, которые выезжают за пределы страны. По статистическим данным Ростуризма в период с января по декабрь 2015 года было зарегистрировано 34 390 выездных туристских поездок [3]. Но туристическая активность российских граждан находится на низком уровне по сравнению с другими странами. Эту проблему можно объяснить низкой платёжеспособностью населения, экономической нестабильностью, несовершенством нормативно – правовой базы, недостаточным развитием туристической инфраструктуры.

Налоговое регулирование, система особых мероприятий в области налогообложения, которые направлены на вмешательство государства в рыночную экономику страны, могут быть одним из решений вышеуказанных проблем.

Туристическая индустрия является высокодоходным комплексом, который характеризует уровень и качество жизни граждан страны. Туризм способствует созданию экономического единства, а также повышению уровня занятости населения. Как известно, налогообложение охватывает всю экономику страны в целом.

В соответствии с НК РФ ст. 8 п.1 под налогом понимается обязательный, индивидуально безвозмездный платёж, взимаемый с организаций и физических лиц в форме отчуждения принадлежащий им на праве собственности, хозяйственного ведения или оперативного управления денежных средств в целях финансового обеспечения деятельности государства и (или) муниципальных образований. Из данного определения можно сделать вывод, что налоги являются основными источниками пополнения государственной казны, направленные для осуществления деятельности государства. Рассмотрим особенности налогообложение туристической индустрии. Туристические фирмы могут применять упрощённую систему налогообложения или же общую систему налогообложения.

Одним из минусов общей системы налогообложения является уплата НДС, который впоследствии может оказаться тяжёлым бременем для туристической фирмы.

Как известно, налог на добавленную стоимость – косвенный налог, форма изъятия в бюджет государства части стоимости товара, работы или услуги, которая создаётся на всех стадиях процесса производства товаров, работ и услуг и вносится в бюджет по мере реализации. Порядок исчисления и уплаты НДС регулируется НК РФ гл. 21. Организации, которые осуществляют туристскую деятельность, являются плательщиками НДС на общих основаниях.

Объектом налогообложения в соответствии с НК РФ ст. 146 признаются операции, которые перечислены в данной статье, при условии, что эти операции осуществляются на территории РФ. Местом реализации работ (услуг) в сфере туризма на основании ст. 148 НК РФ признаётся территория РФ, если услуги оказываются на её территории.

Одной особенностью НДС в туристической индустрии является то, что применение НДС напрямую зависит от вида туристической деятельности. В соответствии с ФЗ от 24.11.1996 г. №132 «Об осно-

© Попова М.А., Мельникова Е.В., Хаметова А. Р., 2016.

вах туристской деятельности в Российской Федерации» ст. 1 можно выделить несколько видов туризма [4]:

- туризм внутренний – туризм в пределах территории РФ;
- туризм выездной – туризм в другую страну;
- туризм въездной – туризм в пределах РФ для лиц, постоянно не проживающих на территории РФ.

Применяя законодательство по НДС к вышеуказанным видам, можно сделать вывод, что налогом облагаются только те виды туризма, которые осуществляются на территории нашей страны. Но при оказании международного выездного туризма организации, осуществляющие туристические услуги, обязаны представить документы, указанные в НК РФ ст. 148 п.4: контракт, заключённый с иностранными или российскими лицами и документы, подтверждающие факт выполнения работ (оказания услуг). При наличии этих документов у организаций, осуществляющих деятельность в сфере международного туризма, объект налогообложения не возникает в сфере оказания услуг, оказанных за рубежом.

К таким услугам относятся:

- услуги по проживанию и питанию туристов;
- экскурсионные услуги;
- услуги гидов – переводчиков и др.

Таким образом, денежные средства, которые поступают в туристическую фирму от покупателей за реализацию турпродукта международного выездного туризма, не включается в объект обложения НДС.

Согласно НК РФ ст. 164 стоимость туристских путёвок облагается НДС в общеустановленном порядке по ставке 18%. Однако необходимо отметить, что в соответствии с НК РФ ст. 149 от налогообложения НДС освобождаются услуги санаторно-курортных, оздоровительных организаций и организаций отдыха, которые находятся на территории России и оформлены путёвками или курсовками, являющимися бланками строгой отчётности.

Всем известно, что в нашей стране туризм находится на низком уровне по сравнению с другими странами. Влияние туризма на экономическую сферу России пока остаётся не столь значительным.

Можно выделить несколько причин отставания туристической индустрии России. Во-первых, это отсутствие льгот по НДС, отсутствие льгот для инвесторов, которые могли бы вкладывать средства в строительство отелей и иных объектов туристкой индустрии на территории РФ. Во-вторых, отставание туризма в России можно объяснить низким уровнем государственной поддержки и протекционизма в сфере государственного регулирования въездного туризма.

НДС является чрезвычайно актуальным вопросом и обсуждается сегодня представителями научного, политического и экспертного сообществ. Наибольшие споры вызывает судьба НДС. Есть три точки зрения на судьбы налога. *Первую* точку зрения отстаивает Министерство финансов России: НДС является системообразующим налогом, позволяющим устойчиво финансировать доходную часть бюджета при любой ценовой ситуации. Если реформировать налоговую систему, следует использовать другие варианты, не затрагивающие НДС. *Вторую* точку зрения преимущественно отстаивает бизнес: НДС нужно снизить, упростить его взимание, но налог оставить. Но снижение НДС снизит лишь доходы бюджета, а все связанные с ним негативные моменты сохранятся. *Третий*_взгляд на проблему наиболее радикальный: НДС надо отменить, потому что его снижение ничего существенно не изменит. В условиях профицита бюджета, большого количества вычетов из него есть все возможности для компенсации выпадающих налогов за счет расширения налоговой базы. При этом это можно сделать без введения налога с продаж [1].

На наш взгляд, сегодня туристическим фирмам выгодно уйти от уплаты НДС, перейдя на упрощённую систему налогообложения.

Упрощённый налоговый режим – это налоговый режим, который заменяет одним единым налогом уплату нескольких основных налогов, пополняющих бюджет при работе с традиционной системой налогообложения.

Условиями применения упрощённой системы налогообложения (УСН) являются:

- меньше 100 сотрудников в компании;
- доход, который ниже 60 млн. руб.;
- остаточная стоимость должна быть ниже 100 млн. руб.

Помимо этого существуют другие дополнительные условия для организаций, которые заключаются в следующем:

- доля участия в них других организаций не может превышать 25%;
- организация не должна иметь филиалы и представительства;

- организация имеет право перейти на УСН, если по итогам девяти месяцев того года, в котором организация подаёт уведомление о переходе, её доходы не превысили 45 млн. руб. (ст. 346. 12 НК РФ) [2].

Единый налог можно уплачивать одним из двух способов: с доходов по ставке 6% либо с доходов, уменьшенных на расходы, но по ставке 15%. Так же существует ещё один способ, введённый в практику с 2006 года – покупка патента, который позволяет не платить единый налог.

Самым простым способом является уплата налога с доходов. Берётся общая сумма доходов за квартал и умножается на 6%. Организации же, выбравшие в качестве объекта налогообложения разницу между доходами расходами, рассчитывают единый налог по ставке 15%. В доходы они включают выручку от продажи и другие поступления.

Какую систему налогообложения использовать решает каждая туристическая фирма самостоятельно. Принимаемое решение зависит от многих факторов. Например, фирме следует учитывать, как покупатели отнесутся к невозможности вычитать НДС, при переходе к упрощённой системе налогообложения. Также это решение зависит от бухгалтерии, о того, насколько она будет способна к нововведениям в работе. Но в целом можно сделать вывод, что упрощённая система выгодна и удобна. Во – первых, она довольно проста в применении и позволяет в несколько раз меньше тратить времени на заполнении налоговых деклараций и форм бухгалтерской отчётности. Во – вторых, УСН позволяет уйти от уплаты НДС, что является несомненным плюсом.

Туристическая индустрия в России должна совершенствоваться и в будущем стать высокодоходным комплексом. Наше государство должно осознавать важность туризма в современном мире. По нашему мнению, по отношению к туристическим фирмам, использующим общую систему налогообложения, государство должно проводить политику, направленную на создание различных льгот по НДС.

Приоритетом для государства является создание оптимальной системы налогообложения. Для её достижения необходимо совершенствовать налоговое регулирование и налоговое администрирование.

Библиографический список

1. Митюрникова Л. А. Некоторые аспекты реформирования налогообложения туристской индустрии России (на примере НДС) // Научные статьи. – 2012. – №3. – URL: http: // cyberleninka.ru/article/n/nekotorye-aspekty-reformirovaniya-nalogooblozheniya-turistskoy-industrii-rossii-na-primere-nds

2. Налоговый кодекс от 31 июля 1998 года № 146-ФЗ (ред. от 01.02.2016 г.).

3. Официальный сайт федерального агентства по туризму. – URL: http: // www.russiatourism.ru

4. ФЗ от 24.11.1996 г. №132 «Об основах туристской деятельности в Российской Федерации» ст. 1 можно выделить несколько видов туризма. – URL: http: // www.consultant.ru/document/cons_doc_LAW_12462/

ПОПОВА МАРИЯ АНДРЕЕВНА – студент, Оренбургский государственный аграрный университет, Россия.

МЕЛЬНИКОВА ЕВГЕНИЯ ВАДИМОВНА – студент, Оренбургский государственный аграрный университет, Россия.

ХАМЕТОВА АЛЬФИЯ РАШИДОВНА – кандидат экономических наук, доцент кафедры бухгалтерского учёта и аудита, Оренбургский государственный аграрный университет, Россия.

УДК 33

А.А. Попова, А.Н. Мухамбетова, А.Р. Хаметова

УЧЕТ РАСЧЕТОВ С ПЕРСОНАЛОМ ПО ОПЛАТЕ ТРУДА НА ПРЕДПРИЯТИИ

В статье выделены теоретические моменты ведения бухгалтерского учета с персоналом по оплате труда. Рассмотрены основные формы первичных документов, обязательных для учета оплаты труда, установлен порядок начисления пособий. Приведены типы удержаний из заработной платы рабочих. Подтверждена необходимость правильного учета расчетов по оплате труда персонала.

Ключевые слова: *бухгалтерский учет, первичные документы, оплата труда, средний заработок, удержания из заработной платы, расчеты.*

Расчеты с персоналом по оплате труда являются главной частью ведения бухгалтерского учета на предприятии. Оплата труда занимает важную роль распределения расходов предприятия, на базе которых осуществляется себестоимость продукции.

Глубокое изучение рыночных отношений объективно улучшают положение личных материальных интересов рабочих. Форма их осуществления – это личные интересы, в числе которых выделяются разные типы доходов работника. Во взаимосвязи с улучшением, созданием различных видов собственности и хозяйствования, инфляционными процессами и монетизацией льгот изменяется система доходов работников.

Виды доходов работников:

- доход от естественной трудовой деятельности;
- выплаты, связанные с условиями оплаты труда в организации;
- доходы от собственности;
- выплаты, связанные с социальной защищенностью от инфляции, снижения уровня жизни.

Согласно Трудового кодекса РФ оплата труда работников представляет собой вознаграждение за труд в зависимости от квалификации работника, сложности и количества работы, компенсационные выплаты и доплаты [2].

Выделяют следующие задачи учета расчетов по оплате труда:

1. Правильно и своевременно производить расчет заработной платы.
2. Выполнять возложенные государством обязанности налогового агента по налогу на доходы физических лиц (НДФЛ).
3. Выполнять возложенные государством обязанности плательщика страховых взносов на социальное страхование и пенсионное обеспечение.

Регулирование бухгалтерского учета по расчетам с персоналом по оплате труда зафиксировано в следующих документах: ФЗ «О бухгалтерском учете», Трудовой кодекс РФ, Налоговый кодекс РФ, Положение по ведению бухгалтерского учета и бухгалтерской отчетности в РФ.

Учет расчетов с персоналом основан на первичной документации по учету затрат труда и нормативных документов по формам оплаты [1].

Обязательны для начисления заработной платы являются следующие документы:

- штатное расписание;
- табель учета рабочего времени;
- наряд на выполнение работ;
- приказ на выплату премии;
- трудовой договор и акт выполненных работ.

Документальное оформление расчетов с персоналом – важное звено учета расчетов с персоналом, так как заработная плата начисляется согласно документам по учету использования рабочего времени. Форма первичной документации подписывается директором предприятия. Документация оформляется в бумажном или электронном виде.

По Трудовому кодексу РФ средний заработок рассчитывается при оплате больничных листов, отпускных, выходных пособий, командировочных расходов. Для расчета средней оплаты труда предприятие не берет во внимание выплаты социального характера, а также выплаты, которые не относятся к заработной плате [4].

© Попова А.А., Мухамбетова А.Н., Хаметова А.Р., 2016.

Распределение оплаты пособий по временной нетрудоспособности, по декретным выплатам, ежемесячного пособия по уходу за ребенком: пособие рассчитывается исходя из среднего заработка застрахованного лица.

Оплата отпускных пособий положена всем работникам предприятия. Согласно Постановлению Правительства РФ от 24.12.2007 № 922 (ред. от 15.10.2014) «Об особенностях порядка исчисления средней заработной платы» средний заработок для оплаты отпускных определяется исходя из заработной платы, фактически начисленной за расчетный период за 12 календарных месяцев.

Синтетический учет расчетов с персоналом по оплате труда ведется на счете 70 «Расчеты с персоналом по оплате труда». Счет является пассивным, поскольку на нем отражают операции, связанные с появлением и погашением кредиторской задолженности предприятия по оплате труда перед рабочими.

Начисление оплаты труда отражается по кредиту счета 70 «Расчеты с персоналом по оплате труда», а корреспондирующий с ним счет выбирается в зависимости от того, в какой структуре предприятия работает работник, которому начисляют заработную плату.

Рассмотрим расчёт отпускных на примере предприятия:

Базовой формулой для расчета среднедневного заработка (СДЗ) считается:

СДЗ=ЗП / (12мес*29,4)

ЗП – зарплата, полученная за полный расчетный период (12 месяцев);

12 мес. – количество месяцев в расчетном периоде;

29,4 – среднее количество дней в одном месяце.

Например, зарплата сотрудника составляет 45 000 рублей в месяц

СДЗ= 45000*12/(12*29.3)= 1537.1

Если отпуск составляет 14 дней, то отпускные будут равны 21520 рублей.

1. Начислены отпускные Петрову И. И.: Д-т сч. 26 К-т сч. 70 –21520 руб.;

2. Удержан НДФЛ: Д-т сч. 70 К-т сч. 68 – 2797,6 руб. (21520 руб. х 13%)

3. Выданы отпускные Петрову И. И.: Д-т сч. 70 К-т сч. 50 – 21520 руб. – 2797,6 руб. = 18722,4 руб.

Выдача заработной платы производится в денежной и в натуральной форме.

Денежные средства, причитающиеся работникам, могут быть:

1. Выданы наличными из кассы организации;
2. Перечислены по безналичному расчёту на банковские счета или кредитные карты работников [1].

Организация получает денежные средства с расчётного счёта в кассу предприятия. Для получения наличных денег выписывают чек, в котором указывают сумму и целевое назначение «На выплату заработной платы».

Полученные в кассу деньги оформляют приходным кассовым ордером и отражают записью: Д-т сч. 50 «Касса» К-т сч. 51 «Расчётные счета»;

Выплату заработной платы оформляют проводками: Д-т сч. 70 «Расчёты с персоналом по оплате труда» К-т сч. 50 «Касса».

Виды выдачи заработной платы и прочих выплат с применением банковских пластиковых карт должна быть закреплена в трудовом или коллективном договоре, заключаемом в соответствии со ст. 44 и 73 ТК РФ.

Если при формировании этих договоров не учтен безналичный способ выплаты заработной платы, а предприятие решило рассчитываться с персоналом с помощью «зарплатных» карточек, то необходимо внести в договоры необходимые изменения. При этом безналичный способ может быть использован при согласии всего персонала, т.е. каждый работник обязан предъявить заявление с просьбой перечислять заработную плату на определенный банковский счет.

Аналитический учет расчетов по оплате труда ведется по каждому работнику предприятия. Учет личного состава персонала ведет отдел кадров. На каждого рабочего заполняется личная карточка, и ему присваивается табельный номер. На основании приказа директора организации, бухгалтер открывает на каждого рабочего лицевой счет. В нем указываются все данные работника, и накапливаются все сведения о начисленных суммах.

В бухгалтерском учете необходимо не только отражать правильные расчеты с персоналом по оплате труда, но также и безошибочно рассчитывать суммы выплат, в положенный срок производить вычеты различного рода, работать в соответствии с законодательством. Соблюдение всех нормативов законодательства способствует хорошей работе, а также сохранению позиций среди конкурентов. Одной из главных задач дальнейшего развития учета расчетов с персоналом по оплате труда является его сближение с требованиями международных стандартов финансовой отчетности (МСФО).

Библиографический список

1.Бурмистрова Л. М. Учет расчетов по оплате труда // Бухгалтерский учет в организациях. – 2011. – № 9. – С. 11.

2.Трудовой кодекс Российской Федерации от 30.12.2001 № 197-ФЗ (ред. от 30.12.2015), статья 138. Ограничение размера удержаний из заработной платы.

3.О бухгалтерском учете: федеральный закон № 402-ФЗ от 06.12.2011 (ред. от 04.11.2014).

4.Об особенностях порядка исчисления средней заработной платы: постановление Правительства РФ от 24 декабря 2007 г. № 922 (ред. от 15.10.2014).

5.Шаханова Т. С. Особенности учета расчетов с персоналом по оплате труда // Молодой ученый. – 2016. – №11. – С. 1080-1083.

ПОПОВА МАРИЯ АНДРЕЕВНА – студент, Оренбургский государственный аграрный университет, Россия.

МУХАМБЕТОВА АЛИНА НСАНОВНА – студент, Оренбургский государственный аграрный университет, Россия.

ХАМЕТОВА АЛЬФИЯ РАШИДОВНА – кандидат экономических наук, доцент кафедры бухгалтерского учёта и аудита, Оренбургский государственный аграрный университет, Россия.

УДК 339.3

К.С. Преснова, М.С. Молодых, А.Р. Хаметова

СПИСАНИЕ ПРОСРОЧЕННЫХ ТОВАРОВ

В статье рассматриваются особенности списания просроченных товаров, которые в значительной степени являются опасными для потребителя, а также дальнейшие действия с товаром, снятым с реализации.

Ключевые слова: *просроченные товары, списание просроченных товаров, налогооблагаемая база, налогообложение, акт о списании товара.*

Списание просроченных товаров – проблема, с которой сталкивается каждый субъект предпринимательской деятельности, будь то ИП или юридическое лицо.

Такие товары являются некачественными, а порой и в значительной степени опасными для потребителя.

Они вначале изымаются из торговых залов, а затем утилизируются или уничтожаются.

Во избежание нежелательных последствий важно соблюдать порядок их списания, а также знать, что делать далее с товаром, снятым с реализации.

Это зависит от специфики продукции. Например, если речь идет о медикаментах, то они, согласно действующим нормам, уничтожаются. Продукты питания, непригодные для людей, могут быть вполне безопасными для животных.

В процессе списания необходимо:

- обеспечить правильное заполнение первичной документации;
- правильно отразить списание бухгалтерской документации;
- знать о влиянии данной операции на порядок начисления налогов;
- иметь в виду особенности, которые характерны для списания того или иного вида товара;
- обеспечить утилизацию товара или его уничтожение.

Формы первичной документации, в которой отражено изъятие товаров из оборота, предприятие вправе устанавливать по собственному усмотрению. Гендиректором организации определяются образцы первичной документации.

На просроченные товары составляется акт. В нем отражаются, как правило, следующие данные: наименование единиц товара, их число, а также место складирования. В указанном акте предусматривается наличие специального раздела, где указывается, что обозначенный товар снят с реализации. Оформление производится актом по форме ТОРГ-15.

Уничтожение товаров фиксируется распоряжением Гендиректора (составляется акт по форме ТОРГ-16) [1].

Следует отметить, что понятия «уничтожение» и «утилизация» — это не одно и то же. Второе предусматривает дальнейшее применение продукции в другом направлении. Так, пищевые отходы идут на корм скоту.

Для отражения в бухучете списания товаров используются проводки:

- для учета товаров, снятых с реализации из торговых залов: Дебет 41 Субсчет «Товары с истекшим сроком годности» Кредит 41 Субсчет «Товары в торговых залах»;
- для учета товаров на складах: Дебет 41 Субсчет «Товары с истекшим сроком годности» Кредит 41 Субсчет «Товары на складах.

При списании товаров их себестоимость отражается по дебету счета 91, субсчет «Прочие расходы». Стоимость уничтожаемых товаров отражается на счете 94 «Недостачи и потери от порчи ценностей».

Стоимость товаров, которые были изъяты из оборота, влияет на величину налогообложения при начислении налога на прибыль [1].

У фирмы должны иметься документы, подтверждающие списание.

В этой документации должны содержаться те же самые реквизиты, что и в первичных документах учета.

© Преснова К.С., Молодых М.С., Хаметова А.Р., 2016.

При продаже просроченного товара стороннему покупателю у фирмы, как правило, возникает убыток. В размере понесенного убытка прибыль фирмы непосредственно уменьшается.

НДС восстанавливается следующим образом:

1. С дебета счета 19 на кредит счета 68.

2. С дебета счета 91 на кредит счета 19.

Сумма восстановленного НДС учитывается как элемент прочих расходов.

Для отражения в бухучете списания товаров используются проводки:

- для учета товаров, снятых с реализации из торговых залов: Дебет 41 Субсчет «Товары с истекшим сроком годности» Кредит 41 Субсчет «Товары в торговых залах»;

- для учета товаров на складах: Дебет 41 Субсчет «Товары с истекшим сроком годности» Кредит 41 Субсчет «Товары на складах».

Для каждого продукта существует свой период времени, на протяжении которого сохраняются его потребительские характеристики. По истечении данного срока товар становится непригодным и теряет свои свойства.

Такая продукция не подлежит продаже. Составляется акт о списании товара, и он изымается из торговых помещений и складов. В акте необходимо указать наименование товара, количество и так далее.

В соответствии со ст. 11 ФЗ «Об отходах производства и потребления» от 24.06.1998 № 89-ФЗ, предприниматели и субъекты предпринимательства при осуществлении хозяйственной деятельности, связанной с образованием отходов, разрабатывают нормативы их образования, а также производят их инвентаризацию[3].

Индивидуальные предприниматели и юридические лица при эксплуатации предприятий, зданий, строений, сооружений и иных объектов, связанной с обращением с отходами, обязаны:

- соблюдать экологические, санитарные и иные требования, установленные законодательством Российской Федерации в области охраны окружающей среды и здоровья человека;

- разрабатывать проекты нормативов образования отходов и лимитов на размещение отходов в целях уменьшения количества их образования;

- внедрять малоотходные технологии на основе новейших научно-технических достижений;

- проводить инвентаризацию отходов и объектов их размещения;

- проводить мониторинг состояния окружающей среды на территориях объектов размещения отходов;

- предоставлять в установленном порядке необходимую информацию в области обращения с отходами;

- соблюдать требования предупреждения аварий, связанных с обращением с отходами, и принимать неотложные меры по их ликвидации;

- в случае возникновения или угрозы аварий, связанных с обращением с отходами, которые наносят или могут нанести ущерб окружающей среде, здоровью или имуществу физических лиц либо имуществу юридических лиц, немедленно информировать об этом федеральные органы исполнительной власти в области обращения с отходами, органы исполнительной власти субъектов Российской Федерации, органы местного самоуправления [2].

При утилизации продуктов важно стремиться сделать это в максимально сжатые сроки.

Сбор и транспортировка осуществляется в герметично закрытых емкостях специального назначения.

Утилизацию продуктов осуществляют раздельно от прочих видов отходов.

С этой целью сооружают специальные накопители, в которых в несколько слоев размещаются пищевые отходы разного типа.

Внутри накопителя обеспечивается контроль температурного режима. Такой метод называют компостированием. Наиболее экологически чистый способ – помещение отходов в биотермические ямы.

Итак, списание товаров имеет несколько аспектов: бухгалтерский, налоговый, правовой, экологический. Существуют определенные особенности списания различных групп товаров.

Важным моментом является уменьшение налогооблагаемой базы. Однако продажа таких товаров почти всегда влечет убытки, поэтому имеет смысл не допускать их накопления в большом количестве.

Утилизация или уничтожение товара направлены на нейтрализацию вредных для потребителя свойств товара. Утилизация более выгодна, потому что позволяет найти продукции новое применение. Но в целом ряде случаев уничтожение – единственный и безальтернативный выход.

Библиографический список

1.Налоговый кодекс от 31 июля 1998 года N 146-ФЗ (ред. от 01.02.2016 г.)

2.URL: http: // moepravo.guru/sroki/godnosti/spisat.html

3.Об отходах производства и потребления: федеральный закон от 24.06.1998 № 89-ФЗ (ред. от 03.07.2016г.). – URL: http: // www.consultant.ru/document/cons_doc_LAW_19109/537e5a1f33d105f3b6c518be5ac25c83cb545fa5/

ПРЕСНОВА КРИСТИНА СЕРГЕЕВНА – студент, Оренбургский государственный аграрный университет, Россия.

МОЛОДЫХ МАРИНА СЕРГЕЕВНА – студент, Оренбургский государственный аграрный университет, Россия.

ХАМЕТОВА АЛЬФИЯ РАШИДОВНА – кандидат экономических наук, доцент кафедры бухгалтерского учёта и аудита, Оренбургский государственный аграрный университет, Россия.

УДК 330

И.К. Афанасьева, Н.Д. Ефимова, А.Р. Хаметова

ОСНОВНЫЕ ТРЕБОВАНИЯ К ПУБЛИЧНОЙ ОТЧЕТНОСТИ

В данной статье представлены и раскрыты основные требования, которые предъявляются к подготовке публичной отчетности. Важнейшим источником информации о деятельности организации является публичная бухгалтерская отчетность, это связано с тем, что бухгалтерский учет концентрирует, накапливает и обрабатывает главную информацию о намеченных или произведенных хозяйственных операциях и о результатах хозяйственной деятельности компании. Главная цель публикуемой финансовой отчетности – это достоверность и полное представление информации о финансовом и имущественном состоянии компании, его изменениях, а также о финансовых результатах ее деятельности.

Ключевые слова: *публичная отчетность, составление отчетности по МСФО, подходы к формированию показателей публичной отчетности, требования к публичной отчетности, бухгалтерский учет.*

Составление отчетности по Международным стандартам финансовой отчетности (МСФО) является главным и длительным этапом проведения IPO (Initial public offering), цели и задачи которой целиком отвечают вводу фирмы на IPO. Составление отчетности по МСФО – комплексный процесс, требующий выполнения ряда взаимосвязанных мероприятий. Именно поэтому существует необходимость рассмотреть такой этап подготовки к первичному публичному размещению акций, как переход на международные стандарты составления финансовой отчетности [5].

Однако современные тенденции развития публичной отчетности диктуют новые требования к ее параметрам и характеру представляемой информации. Интерес публичных компаний к публикуемой отчетности обусловлен тем, что такие показатели, как рост стоимости компании, снижение рисков при инвестировании и повышение общественного доверия, зависят от того, насколько открыто и правдиво компании раскрывают информацию о своих достижениях – это и определяет актуальность данной статьи.

Принятие ФЗ «О консолидированной финансовой отчетности» в 2010 г. стало началом для развития определенных положений публичной отчетности.

Компании, чья деятельность напрямую связана с инвестированием, финансами и другим подобным, согласно законодательству, должны ежегодно публиковать свои данные бухгалтерского учета любому заинтересованному лицу для ознакомления. Организации, к которым это относится: кредитные организации; банки; инвестиционные фонды; страховые компании; биржи; акционерные общества; общества с ограниченной ответственностью, которые разместили свои облигации или иные ценные бумаги публично; фонды, созданные за счет частных, общественных и государственных средств [1].

Приняты на территории России МСФО на законодательном уровне в 2013 г. для компаний, составляющих консолидированную финансовую отчетность, стала неотъемлемой частью публичной отчетности российских организаций, так как она содержит информацию, максимально направленную на удовлетворение их интересов, и открыта для всех пользователей.

В соответствии со ст. 16 ФЗ «О бухгалтерском учете» под опубликованием бухгалтерской отчетности следует понимать ее публикацию в журналах и газетах, доступной пользователям финансовой отчетности, либо распространение среди них буклетов, брошюр и других изданий, содержащих бухгалтерскую отчетность. Предоставление бухгалтерской отчетности органам государственной статистики по месту регистрации организации так же относится к функции публичной отчетности [2].

К формированию показателей бухгалтерской публичной отчетности компании существует три основных подхода:

1. Бухгалтерский баланс и отчет о финансовых результатах в сокращенном виде публикуется в открытой печати для акционеров организации перед проведением общего собрания.

2. Органам государственного управления представляется отчет о финансовых результатах по стандартной многоступенчатой форме, которая позволяет провести анализ формирования и условий возникновения финансового результата.

© Афанасьева И.К., Ефимова Н.Д., Хаметова А.Р., 2016.

3. По стандартной форме данная информация представляется кредиторам и инвесторам, в совокупности с другими формами дополнительной отчетности и пояснениями, которые помогают обеспечивать всю полноту информации лиц, которые принимают решения об условиях предоставления кредитов и инвестирования.

В зависимости от конкретных условий последовательность формирования такой информации значительно отличается.

Главными требованиями к публикуемой бухгалтерской отчетности являются:

1) достоверной признается финансовая отчетность, которая формируется по правилам нормативных актов, устанавливающими последовательность ведения бухгалтерского учета и составления отчетности на территории России;

2) в бухгалтерской отчетности компании отражается информация о деятельности организации в целом, то есть филиалов, представительств и иных структурных подразделениях, даже если они ведут отдельный баланс;

3) при составлении финансовой отчетности организация должна следовать требованию существенности. Если нераскрытие показателя сможет оказать влияние на принимаемые экономические решения лиц заинтересованных, которые основываются на бухгалтерской отчетности;

4) нейтральность информация. Публикуемая отчетность не будет нейтральной, если ее информация удовлетворяет одним заинтерисованным лицам перед другими, а также если она используется с целью достижения предопределенных результатов;

5) обеспечение сопоставимости значений показателей за отчетный и предыдущий отчетному годы. В данном случае исключение являются общества, которые публикуют отчетность впервые;

6) преемственность отчетной бухгалтерской формы. Изменения применяемых публикуемых форм отчетности допускает если изменились условия, в соответствии с которыми общество может (не может) публиковать отчетность в сокращенном виде, и иных случаях, обоснованность которых подтверждена независимым аудитором (аудиторской фирмой);

7) публикуется бухгалтерская отчетность на русском языке и в валюте Российской Федерации;

8) бухгалтерская отчетность публикуется в тысячах рублей. Если организация имеет существенные обороты обязательств, товаров, и т. п., она в праве опубликовывать отчетность в миллионах рублей с одним десятичным знаком;

9) не допускаются никакие расхождения между показателями публикуемых форм бухгалтерской отчетности и соответствующими показателями годовой бухгалтерской отчетности, составленной по типовым формам [3].

Так как публичная бухгалтерская отчетность размещается с целью, что она может быть доступна в любой момент, для защиты компаний и упрощения подготовки документации приняты особые критерии: разрешается публикация сокращенной формы отчетности, которая содержит только итоговые показатели по главным разделам.

Публикуемая отчетность должна содержать определенную информацию: полное наименование компании и ее организационно-правовая форма; отчетный период и отчетная дата; четкое обозначение формата представленных числовых показателей и валюты; фамилию, имя, отчество и полная должность лиц, подписавших отчетность; дата утверждения документов на общем собрании; адрес, где можно ознакомиться с данными отчетов и получить копию документов; сведения об отделении Государственного комитета статистики, в который предприятие передало свою ежегодную бухгалтерскую отчетность. Годовая финансовая отчетность публикуется не позднее 1 июня года, который следует за отчетным, а промежуточная – не позднее 60 дней по окончании отчетного квартала.

Все расходы, которые затрачены на публикацию бухгалтерской отчетности, следует относить на себестоимость продукции (работ, услуг) как затраты, связанные с управлением производством.

Следовательно, публичная бухгалтерская отчетность является инструментом контроля и планирования достижения экономических целей организации, которые сводятся к двум основным экономическим целям деятельности – это извлечение прибыли и сохранение собственного капитала[5].

В заключении необходимо отметить, публикуемая бухгалтерская отчётность организации предоставляет широкие возможности для анализа финансового положения компании, результатов её деятельности, принятия на основе результатов анализа обоснованных управленческих решений.

Библиографический список

1. Баянова А. М. Эволюция публичной отчетности в России // Молодой ученый. – 2015. – №24. – С. 382-385.

2. Ларионов А. Д., Карзаева Н. Н., Нечитайло А. И. Бухгалтерская финансовая отчетность: учеб. пособие. – М.: ТК Велби, Изд-во Проспект, 2011. – 208 с.

3. Луговкина О. А., Ахметвалеева А. Д. Основные требования к публичной отчетности // Вестник НГИЭИ. – 2015. – №1 (44). – С.46-50.

4. Михайлова Д. В. К вопросу об аналитических возможностях бухгалтерской отчетности // Карельский научный журнал. – 2014. – № 4. – С. 125-127.

5. Москалёва Е. Г., Колесникова Е. А. Международные стандарты финансовой отчетности для IPO (Первичное публичное размещение акций) // Молодой ученый. – 2016. – №7. – С. 916-918.

АФАНАСЬЕВА ИРИНА КОНСТАНТИНОВНА – студент, Оренбургский государственный аграрный университет, Россия.

ЕФИМОВА НАТАЛЬЯ ДМИТРИЕВНА – студент, Оренбургский государственный аграрный университет, Россия.

ХАМЕТОВА АЛЬФИЯ РАШИДОВНА – кандидат экономических наук, доцент кафедры бухгалтерского учёта и аудита, Оренбургский государственный аграрный университет, Россия.

УДК 657

А.Р. Хаметова, В.В. Шекуло, Е.В. Голова

ОСНОВНЫЕ ПРИНЦИПЫ ПОСТРОЕНИЯ ФИНАНСОВОЙ ОТЧЁТНОСТИ И ПРЕДЪЯВЛЯЕМЫЕ К НЕЙ ТРЕБОВАНИЯ

В статье рассматривается роль финансовой отчётности как неотъемлемый элемент хозяйственной деятельности любой организации. Изучаются основные требования, предъявляемые к финансовой отчётности, а так же её основные принципы построения. Так же рассмотрены основные понятия финансовой отчётности, её цель и состав.

Ключевые слова: *бухгалтерская (финансовая) отчётность, принципы построения финансовой отчётности, бухгалтерский учёт, денежный результат, бухгалтерский баланс, предъявляемые требования к финансовой отчётности организации.*

В условиях рыночной экономики финансовая отчётность любой организации является главным источником для принятия обоснованных решений, связанных с управленческой деятельностью. Важным требованием к принятию управленческого решения является наличие фактов, касающихся финансового положения организации, а так же результатов ее деятельности. К таким фактам относятся данные бухгалтерского учета, которые собираются, группируются, подытоживаются и находят свое отражение в отчетности. В самом общем виде финансовая отчетность – это конечный продукт бухгалтерского учета на предприятии.

Единая система данных об имущественном и финансовом положении организации и результатах её хозяйственной деятельности представляют собой финансовую отчётность. Она является связующим звеном между организацией и субъектами рынка.

Целью составления бухгалтерской отчётности является достоверное и объективное фиксирование информации на определённую отчетную дату по фактам хозяйственной жизни, произошедшим за отчётный период у экономического субъекта. Бухгалтерская отчётность должна содержать в себе информацию, позволяющую сделать объективные выводы о финансовом положении экономического субъекта. Именно поэтому вносится информация обо всех произошедших фактах хозяйственной жизни экономического субъекта на определённую отчётную дату в бухгалтерскую отчётность [5, с. 99].

Основные принципы составления финансовой отчетности в соответствие с международными стандартами учета и отчетности делятся на следующие группы:

1. Предъявляемые к учетной информации, представленной в финансовой отчетности качественные характеристики и требования;

2. Представленной в финансовой отчетности принципы учета информации.

Основным требованием к учетной информации является ее полезность для принятия решений, поэтому информация должна удовлетворять целому ряду требований, определяющих качество финансовой информации [3].

Одним из главных требований является консерватизм. Его сущность заключается в том, что при ситуации неопределенности изменения финансовых показателей в отчетности должны быть показаны наиболее реальные цифры. Фирмы должны стремиться предусмотреть все расходы и при этом не сообщать о доходах без тщательного обоснования.

Второе требование – ясность. Она подразумевает изложение информации на таком уровне, чтобы её мог воспринять читатель со средним уровнем понимания бизнеса.

Для принятия решений отчёт должен содержать в себе существенную информацию, ориентированную на пользователей. Такое обоснование характеризует требование существенности.

Достоверность выражается в том, что предоставленная информация должна быть полной и достоверной, не содержать существенных ошибок или пристрастных оценок, правдиво отражать хозяйственную деятельность.

Заключающее требование – преемственность. Для обеспечения сравнения учетных данных за различные периоды времени в отчетности должны быть использованы сопоставимые методы финансовых расчетов.

© Хаметова А.Р., Шекуло В.В., Голова Е.В., 2016.

Исходя условий, финансовая отчетность должна демонстрировать финансовое состояние предприятия, потоки денежных средств, полные доходы и расходы, а так же вклады собственников и выплаты им за период.

Рассмотрим следующую группу – принципы учета информации, представленной в финансовой отчетности. Среди основных можно определить следующие принципы:

1. Интернациональным принципов бухгалтерского учёта является принцип начислений. В соответствии с этим принципом операции заносятся в момент их совершения, а не в момент оплаты, и относятся к тому отчетному периоду, когда была совершена операция. Этот принцип включает в себя следующие составляющие:

а) принцип соответствия. Гласит о том, что в отчетном периоде регистрируются только те расходы, которые привели к доходам данного периода. В целом, действует следующее правило: издержки будут являться активами если произведенные затраты приводят к будущим выгодам; если они приводят к текущим выгодам – считаются расходами; если же не приводят ни к каким выгодам – убытки;

б) принцип фиксации дохода – доход отражается не при получении денег, а в момент, когда они заработаны и реализованы.

2. Принцип функционирующего предприятия. Финансовая отчетность формируется исходя из того, что предприятие будет продолжать в дальнейшем свою работу, потому и предполагается, что предприятие не имеет намерения ликвидировать или существенно сократить свою деятельность по каким-либо причинам. Такая предпосылка является основанием для приёма различных статей в баланс по фактической себестоимости, а не по рыночной цене возможной реализации активов и обязательств в случае ликвидации и отражения в отчете о прибылях и убытках результатов текущей деятельности.

3. Организация, на которой ведется учет и создаётся отчетность, является самостоятельным хозяйствующим субъектом – принцип единицы учета.

4. Принцип периодичности – финансовая отчетность должна сдаваться через одинаковые промежутки времени. Основной промежуток – финансовый год, который в РФ совпадает с календарным годом.

5. Согласно принципу денежного измерителя вся хозяйственная деятельность оценивается с помощью измерителя денежного характера. Одним из примеров служит российский рубль.

6. Принцип бухгалтерского учета, в соответствии с которым каждая операция должна быть показана одновременно и на одинаковую сумму по дебету одного и кредиту другого бухгалтерского счета, является принципом двойной записи.

7. Принцип секретности – отражённая информация в отчетности организации не должна наносить убыток его интересам. В России этот принцип не задекларирован.

При составлении финансовой отчётности практическая реализация вышеуказанных принципов и соблюдение всех требований к качеству учетной информации должно дать в результате правдивый, полный и полезный отчет о деятельности предприятия.

Для понимания логики построения, состава отчётности и содержательного наполнения её статей принципы имеют ведущее значение. В частности, собственно этими категориями определяются необходимость, возможность и целесообразность периодического составления отчётности, её публичности, обоснование включенных в неё данных первичными документами, использования исторических цен, пространственно временной сопоставимости и другие [2, с. 51].

Положением по бухгалтерскому учету «Бухгалтерская отчетность организации» ПБУ 4/99определенно множество требований, которые предъявляются к отчётности. Так, бухгалтерская отчетность должна давать достоверное и полное представление о финансовом положении организации, финансовых результатах ее деятельности и изменениях в ее финансовом положении [4].

Если при составлении бухгалтерской отчетности выявляется недостаточность данных для формирования полного представления о финансовом положении организации, то в бухгалтерскую отчетность организация включает дополнительные показатели и пояснения. Если же применение правил настоящего положения не позволяет сформировать достоверное и полное представление, то организация в исключительных случаях может позволить отступление от этих правил.

При формировании отчетности организацией должна соблюдаться нейтральность информации, содержащейся в ней, т.е. исключено одностороннее удовлетворение интересов одних групп пользователей перед другими. Если посредством отбора или формы представления она влияет на решения и оценки пользователей с целью достижения предопределенных результатов или последствий, то информация не будет является нейтральной. При составлении бухгалтерского баланса, отчета о финансовых результатах и пояснений к ним организация должна придерживаться принятых ею их содержания и формы последовательно от одного отчетного периода к следующему. Изменение принятых содержания и формы бухгалтерского баланса, отчета о финансовых результатах и пояснений к ним допускается в исключительных случаях.

Кроме отчета, созданного за первый отчетный период, по каждому выраженному числовому показателю бухгалтерской отчетности должны быть представлены сведения минимум за два года – отчетный и предшествующий отчетному.

Если данные за период, предшествующий отчетному, несопоставимы с данными за отчетный период, то первые из названных данных подлежат корректировке исходя из правил, установленных нормативными актами по бухгалтерскому учету. Каждая существенная корректировка должна быть раскрыта в толкованиях к бухгалтерскому балансу и отчету о финансовых результатах вместе с указанием причин, вызвавших эту корректировку.

Статьи бухгалтерского баланса, отчета о финансовых результатах и других отдельных форм бухгалтерской отчетности, которые в соответствии с положениями по бухгалтерскому учету подлежат раскрытию и по которым отсутствуют числовые значения активов, доходов, расходов, обязательств и иных показателей, прочеркиваются или не приводятся.

Для составления бухгалтерской отчетности отчетной датой будет считаться последний календарный день отчетного периода, а отчетным годом – календарный год с 1 января по 31 декабря включительно.

Бухгалтерская отчетность должна быть составлена на русском языке и в валюте Российской Федерации, подписывается руководителем и главным бухгалтером организации. В организациях, где бухгалтерский учет ведется на договорных началах специализированной организацией или бухгалтером-специалистом, бухгалтерская отчетность подписывается руководителем организации и руководителем специализированной организации либо специалистом, ведущим бухгалтерский учет [1].

Таким образом, финансовая отчётность является неотъемлемым элементом в хозяйственной деятельности любой организации. Она позволяет выявить тенденции изменения финансовых результатов сравнительно с предыдущим периодом, сделать вывод относительно прибыльности или убыточности деятельности предприятия, а так же выявить основные факторы, которые повлияли на формирования окончательных результатов. Заключающим этапом учётного процесса является составление отчётов, включающих в себя совокупные сведения о результатах производственно-хозяйственной и финансовой деятельности предприятия. Подводя итоги по проделанной работе, хочется еще раз выделить важность наиболее полного и достоверного изложения в бухгалтерской отчетности необходимой информации. Невыполнение данных требований может привести к весьма существенным негативным последствиям, как для самого предприятия, так и для заинтересованных лиц и организаций – кредиторов, акционеров и др.

Библиографический список

1.Домбровская Е. Н., Бухгалтерская (финансовая) отчётность: учебное пособие. – 2012. – 236 с.

2.Лысов И.А., Колачева Н.В., Информационная база анализа финансовых результатов предприятия // Вестник НГИЭИ. – 2015. – №1 (44). – С. 50-53.

3.Международные стандарты финансовой отчетности: учебное пособие [Электронный ресурс]. – М.: КноРус, 2012. – 368 с. – Режим доступа: http: // e.lanbook.com // Дата обращения: 6.09.2016.

4.Приказ Минфина РФ от 6 июля 1999 г. № 43н «Об утверждении Положения по бухгалтерскому учету "Бухгалтерская отчетность организации" ПБУ 4/99» [Электронный ресурс]. – Режим доступа: http: // base.garant.ru // (Дата обращения: 6.09.2016).

5.Сухачёв Г.И., Полезность информации, содержащейся в бухгалтерской отчётности // Вестник Хакасского государственного университета им. Н.Ф. Катанова. – 2013. – № 5. – С. 99-102.

ХАМЕТОВА АЛЬФИЯ РАШИДОВНА – кандидат экономических наук, доцент кафедры бухгалтерского учёта и аудита, Оренбургский государственный аграрный университет, Россия.

ШЕКУЛО ВЕРА ВИТАЛЬЕВНА – студент, Оренбургский государственный аграрный университет, Россия.

ГОЛОВА ЕКАТЕРИНА ВАЛЕРЬЕВНА – студент, Оренбургский государственный аграрный университет, Россия.

УДК 657.1: 69

А.Р. Хаметова, Л.Э. Садыкова, О.А. Чильдинова

ОСОБЕННОСТИ УЧЕТА МАТЕРИАЛОВ В СТРОИТЕЛЬНОЙ ОРГАНИЗАЦИИ

В статье говорится об особенности учета материалов в строительной организации, которая является одной из наиболее материалоемких отраслей экономики.

Ключевые слова: *Бухгалтерский учет, строительство, материалы, учетные и фактические цены.*

Строительство является довольно сложной отраслью народного хозяйства, т.к. представляет собой одну из наиболее материалоемких отраслей экономики.

Строительство – это самостоятельная отрасль национальной экономики, предназначенная для ввода в действие новых, а также реконструкции, расширения, модернизации, технического перевооружения и капитального ремонта действующих объектов производственного и непроизводственного назначения [1, с. 5].

Строительные материалы используются предприятиями-застройщиками непосредственно в процессе производства строительных и монтажных работ [2].

Уже сегодня строительная сфера Российской Федерации развивается ускоренными темпами и является одним из важных направлений в экономике. В особенности увеличиваются размеры жилищного строительства. Руководство РФ устанавливает задачу перед строительными компаниями в минимальные сроки обеспечить комфортным современным жильем максимальное количество населения страны. Стоит отметить, что если раньше огромные жилые массивы возводились исключительно в Москве и Подмосковье, то сегодня строительная активность в отрасли жилищного строительства переместилась и в другие регионы России. Интенсивно развивается строительная отрасль в Рязани, Новосибирске, Екатеринбурге, Красноярске, Брянске, Самаре, Воронеже и др. городах России. Лидерами остается Москва и Подмосковье, а также Санкт-Петербург.

Наиболее крупными строительными компаниями в России по данным 2015 года являются: Стройгазмонтаж (СГМ), Мостотрест, Стройгазконсалтинг, «Группа ЛСР» («ЛенСтройРеконструкция»), Ренейссанс Констракшн, ФСК Лидер, Группа ПИК, Мортон, Глобалстрой-Инжиниринг и т.д.

Из числа крупнейших российских строительных компаний 1-ой в рейтинге Forbes оказалась фирма «Стройгазмонтаж». Она заняла в общем списке 25 место, а ее прибыль за 2015 год составила около 225 млрд руб. Группа компаний «Стройгазмонтаж» – многопрофильный холдинг, оказывающий услуги во всех областях нефтегазового строительства, включая инжиниринг, прокьюремент, обустройство месторождений, капитальный ремонт, контроль качества. Она имеет также собственное производство нефтегазового оборудования [5].

Эти организации занимаются строительством объектов для нефтегазовой отрасли, строительством, ремонтом и реконструкцией всех видов транспортных магистралей, мостов и путепроводов, возведением крупных жилых комплексов и микрорайон с собственной инфраструктурой.

На производственных предприятиях учитываются также, как и на отдельных субсчетах инвентарь и хозяйственные принадлежности, специальная одежда и специальная оснастка, т.е. средства труда, входящие в состав средств в обороте. Кроме того, могут учитываться не принадлежащие им материалы.

Согласно методическим указаниям по бухгалтерскому учету материально- производственных запасов учет материалов может вестись:

- по фактической себестоимости материалов;
- планово-расчетным ценам (учетные цены).

Учетными называются цены, которые устанавливаются организацией самостоятельно для упрощения учета затрат на производство.

Фактические цены – суммы, которые уплачиваются в соответствии с договорами подрядчикам, за минусом возмещаемых налогов, транспортно-заготовительные расходы, суммы, уплачиваемые за информационные и консультационные услуги, которые связанны с приобретением товарно-материальных запасов, таможенные пошлины, невозмещаемые налоги [3].

В соответствии с планом счетов есть два основных варианта учета материалов:

– вариант 1 – счет 10 «Материалы»;

– вариант 2 – счета 15 «Заготовление и приобретение материальных ценностей» и 16 «Отклонение в стоимости материальных ценностей».

В строительной организации чаще всего используется счет 10 «Материалы».

© Хаметова А.Р., Садыкова Л.Э., Чильдинова О.А., 2016.

При списании строительных материалов на производство и ином выбытии их оценка производится по одному из следующих методов:

- по себестоимости каждой единицы;
- по средней себестоимости каждого наименования материалов;
- по учетной цене с учетом отклонений.

Применение одного из перечисленных способов производится в течение отчетного года и оговаривается в учетной политик е организации.

Оценка строительных материалов по себестоимости каждой единицы выполняется путем деления общей стоимости материалов по каждой учетной позиции на их количество.

Оценка строительных материалов по средней себестоимости выполняется по каждому виду материала путем деления общей стоимости материалов каждого вида на их количество, складывающихся соответственно из стоимости и количества остатка на начало месяца и поступивших материалов в течение месяца.

Оценка строительных материалов по учетным ценам с учетом отклонений подразумевает списание материалов с учета по установленным учетным ценам с одновременным списанием отклонений в стоимости материальных ценностей. Величина отклонений распределяется пропорционально стоимости материалов, списанных по учетным ценам.

Для учета движения материальных ценностей между материально ответственными лицами одной организации в пределах стройки, строительного объекта, между объектами строительства и иными местами хранения материалов применяется накладная на внутреннее перемещение.

Отчет о расходе материалов по форме № М-29 в строительной организации является основным документом для списания строительных материалов на себестоимость строительных работ, а так же сопоставление фактического расхода материалов на выполненные строительных работ с расходом, определенным в соответствии с производственным нормами. На каждый объект строительства отчет открывается отдельно и ведется прорабом участка в течение года с применением вкладных листов. Объектом строительства на предприятии является стоящееся здание или сооружение [4].

Типовые формы по учету материалов:

1) Журнал учета поступивших грузов (форма № М-1) используется с целью учета и контроля за поступлением и оприходованием материальных ценностей. Записи выполняются уполномоченными сотрудниками организации по мере поступления ТМЦ на базе сопроводительных документов, таких как: приходный ордер, ТТН и акт о приеме.

2) Доверенность по форме № М-2 оформляется в бухгалтерии в единственном экземпляре и выдается под расписку получателю товара.

3) Приходный ордер (форма № М-4) применяют предприятия, а так же компании для учета материалов и ценностей, которые поступают на предприятие от поставщиков.

Таким образом, строительное производство представляет собой совокупность взаимосвязанных основных, вспомогательных и обслуживающих технологических операций, осуществляемых на строительной площадке, в результате чего создается строительная продукция, поэтому система учета строительных материалов на стадиях приобретения, хранения и использования имеет важное значение для формирования достоверной и своевременной учетной информации, которая необходима для принятия, обоснования и подготовки эффективных управленческих решений.

Библиографический список

1. Акимов В.В., Герасимова А.Г., Макарова Т.Н., Мерзляков В.Ф., Огай К.А. Экономика отрасли (строительство): учебник. – 2-е изд. – М.: ИНФРА-М. – 2014. – 300 с.

2. Керимов В.Э. бухгалтерский учет: учебник**. –** 2014**.** – 776 с.

3. Акимова Е.В. Учет в строительстве // Налоговый вестник. — 2011г.

4. Дементьев А.Ю. Бухгалтерский учет и налогообложение в строительстве: учебник. – М.: БИНФА, 2008. – 254 с.

5**.** 20 самых крупных строительных компаний России – 2015 [Электронный ресурс]. −Режим доступа: http: // 7idey.ru/samye-krupnye-stroitelnye-kompanii-rossii/ (дата обращения: 21.10.2015)**.**

ХАМЕТОВА АЛЬФИЯ РАШИДОВНА – кандидат экономических наук, доцент кафедры бухгалтерского учёта и аудита**,** Оренбургский государственный аграрный университет, Россия.

САДЫКОВА ЛИЛИЯ ЭЛЬВЕРОВНА – студент, Оренбургский государственный аграрный университет, Россия.

ЧИЛЬДИНОВА ОЛЬГА АНАТОЛЬЕВНА – студент, Оренбургский государственный аграрный университет, Россия.

УДК 336.221:338.366.055.64

Ю.А. Баранникова, М.А. Полякова, А.Р. Хаметова

УЧЕТ, ОТЧЕТНОСТЬ, НАЛОГООБЛОЖЕНИЕ МАЛЫХ ПРЕДПРИЯТИЙ НА ПРИМЕРЕ ОКОННОЙ ФИРМЫ

В статье представлены учет, отчетность и налогообложение малых предприятий. Также, отражены привилегии, льготы и мероприятия государственной поддержки и стимулирования для организаций данной категории. Для более подробного раскрытия материала, в качестве примера, рассмотрены особенности ведения учета, в актуальном на сегодняшний день бизнесе по изготовлению, реализации, доставке и монтаже пластиковых окон.

Ключевые слова: *малые предприятия, налогообложение, пластиковые окна, учет, УСН, ЕНВД.*

Среди индивидуальных предпринимателей и юридических лиц примерно 5% являются малыми предприятиями. В чем же их отличие от других видов бизнеса?

Начнем с того, то всего видов три: микропредприятия, малые предприятие и средние предприятия. Рассматриваемый нами вид, прежде всего, отличается от двух других тем, что средняя численность работников за календарный год составляет до 100 человек, а ограничение по выручке 400 млн рублей. Ограничение по выручке оговорено в Постановление Правительства РФ от 9 февраля 2013 г. № 101 «О предельных значениях выручки от реализации товаров (работ, услуг) для каждой категории субъектов малого и среднего предпринимательства».

Малое предпринимательство является деятельностью, осуществляемой в соответствии с федеральным законом № 209-ФЗ от 24.07.2007. «О развитии малого и среднего предпринимательства в Российской Федерации». Также, представители данной группы предприятий могут вести учет в упрощенной форме. Дает такие поблажки малым предприятиям Федеральный закон № 292-ФЗ, подписанный Президентом РФ 2 ноября 2013 года.

Сегодня частники имеют множество привилегии, так как именно они являются платформой для экономики страны. Это происходит потому, что они создают большое количество рабочих мест, а также работают над повышением уровня жизни населения. В связи с этим государство всячески поддерживает начинающих бизнесменов и этим самым поднимает доходы россиян, а это выгодно всем.

Ярким примером поддержки и стимулирования государством субъектов малого предпринимательства является льготное налогообложение. На сегодняшний день в РФ основными налоговыми режимами для данных субъектов являются единый налог на вменённый доход (ЕНВД), упрощённая система налогообложения (УСН). Популярность данных налоговых режимов обуславливается снижением налоговой нагрузки по сравнению с общепринятой системой налогообложения. Государство предпринимает данные меры для вывода доходов малого бизнеса, а также вывода ИП в легальный бизнес, не теневой.

Упрощенная система налогообложения (УСНО, УСН), в народе именуемая как упрощенка, является самым выгодным режимом налогообложения по сравнению с другими специальными режимами. Под действие упрощенки попадает большее количество видов предпринимательской деятельности. Применяя УСН, предприниматели обязаны платит только один налог в соответствии с самостоятельно заранее выбранной облагаемой базой (6% от доходов или 15% от доходов, уменьшенных на величину расходов).

Единый налог на вмененный доход (ЕНВД) или вмененка – данный налоговый режим применяется в отношении не всех видов деятельности, а как правило розничной торговле и оказании услуг населению. Основной отличающей чертой ЕНВД от других налоговых режимов является тот факт, что при исчислении и уплаты налога размер реально полученного дохода значения не имеет. ЕНВД считается исходя от размера предполагаемого дохода предпринимателя, который устанавливается государством.

Буквально несколько лет назад предприниматели могли перейти на упрощенку на основе патента. Но в настоящее время вместо этого введена самостоятельная патентная система налогообложения. Ее специфика состоит в том, что данный налоговый режим могут принимать лишь индивидуальные предприниматели, чья средняя численность работников не должна превышать 15 человек. Применение этой системы освобождает ИП от уплаты таких налогов как НДФЛ, налога на имущество физических лиц, исключением являются объекты недвижимого имущества, налоговая база по которым определяется ис-

© Баранникова Ю.А., Полякова М.А., Хаметова А.Р., 2016.

ходя из их кадастровой стоимости. Также НДС, за исключением импорта товаров и выставление контрагенту счета-фактуры с выделенной суммой налога, и торгового сбора.

Сейчас очень актуальным в сфере бизнеса является создание собственного бизнеса по изготовлению, реализации, доставке и монтаже пластиковых окон.

Производство окон и дверей не относится и к бытовым услугам, что подтверждает ст. 346.26 НК РФ, данный факт уже исключает производителей окон и дверей из числа плательщиков такого налога, как ЕНВД. В этом случае необходимо платить «общие» налоги или переходить на «упрощенку». Дело в том, что продажа собственной продукции не является розничной торговлей, которая переводится на «вмененный» режим. Это лишь способ получения дохода от производственной деятельности. То есть производство продукции и ее последующая реализация неотделимы, что является по сути совершенно справедливым.

Может сложить совсем другая ситуация, если фирма продает покупную продукцию. В данном случае перейти на ЕНВД уже возможно. Для этого, естественно, вам необходимо соблюдать все оговоренные в Налоговом кодексе ограничения. Одним из ограничений является то, что товар должен продаваться в розницу, то есть оплата за него должна осуществляться в розницу, либо по платежным картам.

Такие услуги физическим лицам как замена окон и дверей на пластиковые, ремонт пластиковых окон причисляют к бытовым, поэтому они должны облагаться ЕНВД.

Установка и монтаж изделий из ПВХ можно отнести к бытовым услугам по коду 016108 ОКУН – Ремонт и замена дверей, оконных рам, дверных и оконных коробок. Статьей 346.27 Налогового кодекса определено, что бытовыми услугами являются услуги, которые оказываются физическим лицам, за исключением услуг по изготовлению мебели и строительству индивидуальных домов. Также к коду 016108 ОКУН относят установку деревянных и металлических дверей, пластиковых оконных рам, а к коду 016113 ОКУН– Работы по установке металлических дверей, включая бронированные.

Налогообложение указанных работ необходимо производить в соответствии с главой 26.3 Налогового Кодекса, которая называется «Система налогообложения в виде единого налога на вмененный доход для отдельных видов деятельности». Стоит отметить, что эта система налогообложения применяется лишь при оказании бытовых услуг физическим лицам по договору бытового подряда.

Если предприятие оказывает услуги, предусмотренные ОКУН и физическим, и юридическим лицам, то в соответствии с пунктом 7 статьи 346.26 Налогового Кодекса такому предприятию необходимо вести раздельных учет имущества, обязательств и хозяйственных операций по видам своей деятельности.

Также, очень многие фирмы одновременно предоставляют услуги по производству, продаже и установки оконных и дверных систем. В данном случае предприятию придется вести весьма сложный учет, потому что фирма взяла на себя обязательства вести различные виды деятельности, которые в соответствии с Налоговым кодексом облагаются налогами по-разному.

Во-первых, под ЕНВД попадает розничная торговля, в которой физическим показателем является площадь торгового зала или торговое место.

Второе, на что следует обратить внимание – это безналичные продажи и частично услуги, с которых необходимо платить обычные налоги. Во-вторых, это безналичные продажи и частично услуги, с которых надо платить обычные налоги. И, третье, это бытовые услуги, они подпадают под ЕНВД, но где физическим показателем является количество работников.

Но даже если хотя один из видов деятельности несет незначительный доход все равно необходимо вести раздельный учет, в соответствие все с тем же пунктом 7 статьи 346.26 НК РФ. Существуют обходные пути, благодаря которым этот раздельный учет можно значительно упростить. Например, если стоимость установки пластикового окна включить в саму цену окон, то в данном случае организации уже не придется платить ЕНВД по бытовым услугам.

Очень многие предприятия, создают отдельные фирмы, каждая из которых отвечает за определённую деятельность. Это считается наиболее оптимальным решением в сложившейся ситуации. Намного удобнее создать фирму, которая будет оказывать лишь бытовые услуги по установке дверей и окон, и платить соответственно ЕНВД. При этом ИП является наиболее предпочтительным вариантом, так как он может не вести бухгалтерский учет.

Таким же образом можно создать фирму, которая будет заниматься лишь розничной торговлей. Вот таким способом пользуются очень многие фирмы, дабы не обременять свое предприятие ложным бухгалтерским учетом.

Библиографический список

1. Келер Ю.А. ЕНВД в «оконном проеме» // Практическая бухгалтерия. – 2015. – № 11.

2. Кондраков Н. Бухгалтерский учет: учебник. – М.: ИНФРА-М, 2013.

3. Фролова Т. Бухучет и налогообложение для малых предприятий: конспект лекций. – Таганрог: ТТИ ЮФУ, 2013.

4. Налоговый Кодекс Российской Федерации (часть вторая) от 05 августа 2000 №117-ФЗ (ред. от 06 декабря 2005) // Собрание законодательства РФ. 07 августа 2000. № 32. Ст. 3340.

5. Система налогообложения при производстве пластиковых окон [Электронный ресурс]. – Режим доступа: http: // www.nachbuh.ru/useful/sistema-nalogooblozheniya-pri-proizvodstve-plastikovyx-okon.html (дата обращения 22.06.09)

БАРАННИКОВА ЮЛИЯ АЛЕКСЕЕВНА – студент, Оренбургский государственный аграрный университет, Россия.

ПОЛЯКОВА МАРИЯ АЛЕКСАНДРОВНА – студент, Оренбургский государственный аграрный университет, Россия.

ХАМЕТОВА АЛЬФИЯ РАШИДОВНА – кандидат экономических наук, доцент кафедры бухгалтерского учёта и аудита, Оренбургский государственный аграрный университет, Россия.

УДК 334

А.В. Колбасникова

ИНВЕСТИЦИОННАЯ ПОЛИТИКА РОССИИ В УСЛОВИЯХ ГЛОБАЛИЗАЦИИ

В данной статье рассматриваются принципы инвестиционной политики России, ее направления. Ведение грамотной и эффективной инвестиционной деятельности для повышения конкурентоспособности является приоритетом для страны.

Ключевые слова: *глобализация, инвестиционная политика, прямые иностранные инвестиции.*

Мир, в котором мы живем, вступает в совершенно новую стадию своего развития. Этому свидетельствуют тенденции, проявляющиеся в последние десятилетия. Глобализация изменяет все стороны человеческой жизни и общества. В данном случае нас больше интересуют проявления глобализационного процесса в экономике.

В истории России можно наблюдать чередование поддержки глобализации, средняя продолжительность цикла составляет 50 лет. Первый цикл начался в 18 веке с приходом к власти Петра I, второй – последняя треть 18 века, этот цикл окончился после победы в войне 1812 года, третий цикл – с 60-х гг. 19 века по 1917 год. Сегодня Россия в стадии четвертого цикла. Во все времена для России наибольшую трудность составлял информационно-коммуникационный аспект глобализации. Большая территория ставит проблему доведения управляющих команд в регионы, информация устаревала быстрее, чем успевала дойти до исполнителей. Строительство транспортных магистралей, расширение бюрократического аппарата не устраняли данную проблему. Россия фактически участвует в процессе глобализации, но субъективно пока не готова к этому, чем усложняет себе вероятность занять достойное место среди лидеров.

В условиях современного глобализационного процесса особую роль играют инвестиции. Они является частью государственной экономики. Грамотная инвестиционная политика обеспечивает экономическое развитие страны, она направлена на поддержание эффективности инвестиционной деятельности. Однако в этом не отражается ни значимость инвестиций, ни специфика экономических и финансовых отношений в России на сегодняшний день. Происходит трансформация взаимодействия национальных политических систем в глобальные экономические отношения на полях национальных государств. В данных условиях России необходимо развитие отечественного производства, повышение его конкурентоспособности и выбор наиболее эффективного пути технологического развития, что приведет к формированию долгосрочной инвестиционной политики.

Глобализация стирает грани между внутренней и внешней политикой государства, политика охватывает все более обширный круг проблем [1, с. 181]. Таких как энергетическая, транспортная, научно-техническая и т.д. Возникает проблема обеспечения координации внешнеполитических линий ведомств между государствами, а также внутри одного отдельно взятого.

Инвестиционная политика России должна быть направлена на:

1.Выявление объема инвестиций следующих структур;

2.Выбор наиболее эффективного метода экономического развития;

3.Увеличение потока инвестиций в такие сферы, как наука, медицина, образование.

Не менее важным принципом в условиях глобализации является создание благоприятных условий для поднятия уровня отечественных компаний на международные стандарты, а также создание наиболее благоприятных условий для совершенствования корпоративных отношений [6, с. 340].

В сложившихся исторических традициях Россия принадлежит к клубу «великих держав», по своей экономической особенности, но все же обладая рядом уникальных технологий – «страна второго мира». Без нашего участия проходит революция в интернационализации производства и капитала. Россия стремится к союзу с передовыми западными странами, но российская элита до конца не определилась, необходимо ли нам вступление в Европу, но и Запад не подпускает Россию близко, ослабляя ее роль в вопросах европейской безопасности. В любом случае Россия будет отставать от Европы, даже совершив рывок.

Существует несколько способов примкнуть к Западу:

1.На правах партнера, отказавшись от защиты части собственных интересов;

© Колбасникова А.В., 2016.

2.Стратегическая «многополярность». Данный способ подразумевает сближение с Китаем, Индией и рядом других стран азиатской группировки. Однако, даже в такой конфигурации Россия будет уступать тому же Китаю.

3.Маневрирование между двумя курсами. Этот способ влечет за собой затрату большого объема ресурсов, невыгодным и неподдающимся контролю соскальзыванием ко второму варианту.

К сожалению, на данный момент экономической концепцией России является стратегия догоняющего развития на собственной ресурсной базе. Приоритетным для России является создание наиболее благоприятного инвестиционного климата. Он представляет собой совокупность социальных, политических, государственно-правовых и экономических условий, которые создают определенный уровень привлекательности инвестиций [2, с. 100]. Данный уровень характеризуется стабильностью, либерализацией внешнеэкономических связей, банковской системой, высококвалифицированным трудом, развитой сетью информационных связей. Выделяют несколько показателей, которые характеризуют финансовые условия инвестиционной деятельности (таблица) [9, с. 51].

Таблица 1

Показатели, характеризующие финансовые условия инвестиционной деятельности в России

Показатель	2015 г.	2014 г.	2013 г.	Справочно	
				2011 г.	2005 г.
Валовый внутренний продукт, млрд руб.	80412,5	77893,1	66689,1	55799,6	21609,8
Средневзвешанная ставка по рублевым кредитам нефинансовым организациям сроком до 1 года, %	19,9	18,3	9,4	8,5	10,7
Ставка рефинансирования, на конец года, %	8,25	8,25	8,25	8	12
Денежная масса М2, на конец года, млрд руб.	33316,5	30626,6	27400,5	24483,2	6032,2
Доля М2 в ВВП, %	47	43	41,2	37,2	22,6
Доля наличных денег в М2, на конец года, %	20,5	22	22,3	24,4	33,4
Международные резервы Российской Федерации, на конец года, млрд долл. США	371,4	388,6	509,7	499	182,3
Индекс потребительских цен, %	100,9	102,7	106,6	106,2	111
Индекс цен товаропроизводителей промышленных товаров, %	97,9	102,4	103,8	113	113,6
Официальный курс доллара США к рублю, на конец года, руб./долл. США	72,9	56,27	32,8	32,4	28,79

На сегодняшний день Россия отстает от многих развитых стран. По официальному прогнозу Минэкономразвития ускорение роста ВВП в 2017-2018 гг. достигнет 2,5%. Инвестиции в основной капитал возобновились в 2016 году и в среднем прирост инвестиций в 2016-2018 гг. в базовом варианте составит 2,9% в год (3,1% в 2016 году, 2,3% в 2017 году и 3,2% в 2018 году). [3, с. 99]

Оценочные критерии инвестиционной политики России:

- социально-экономическая стабильность;
- динамика экономического роста;
- фондовый рынок;
- банковская система;
- система телекоммуникаций;
- наличие развитой социальной и промышленной инфраструктуры;
- квалифицированная рабочая сила.

По этим критериям Россия уступает многим странам, в связи с чем необходима постановка стратегических задач, способствующих эффективному развитию российской экономики по привлечению иностранного капитала. Отсюда следует, что одним из приоритетных направлений государственной политики является создание наиболее благоприятных условий для увеличения притока капитала иностранных инвесторов. [8, с. 196] России необходима экономическая реструктуризация, развитие ипотечного креди-

тования, разработка стимулов и санкций для эффективного осуществления инвестиционного процесса, создание предпосылок, как организационных, так и правовых, для снижения рисков прямых инвесторов. Необходимо усилить влияние государственного аппарата, уменьшить неблагоприятные факторы, снижающие привлекательность инвестиционной политики России. [5, с. 919]

Библиографический список

1.Маковецкий М.Ю. Международное движение капитала в условиях финансовой глобализации // Омский научный вестник. – 2015. – №1 (135). – С. 179-183

2.Марков С. Н. Роль финансового рынка в инвестиционном обеспечении экономического роста // Теория и практика развития экономики на международном, национальном, региональном уровнях: сборник материалов Международной научно-практической конференции. – Калуга: Эйдос, 2014. – С. 99-104.

3.Министерство экономического развития Российской Федерации.

4.Улыбина Л.К., Вожжова А.А. Повышение результативности государственных расходов в Российской Федерации // Экономика и социум. – 2014. – №1-2(10). – С. 919-920.

5.Улыбина Л.К., Окорокова О.А. Рискориентированное развитие регионального страхового сегмента финансового рынка в условиях мобилизационной экономики. – 2015. – С. 334-344.

6.Федорова В.А. Государственное управление инвестиционным процессом как путь повышения конкурентоспособности. – Чебоксары: Изд-во Чуваш. ун-та, 2003. – С.191-197

7.Юзвович Л.И. Экономическая природа и роль инвестиций в национальной экономической системе // Финансы и кредит. – 2010. – № 9. – С. 48-52.

КОЛБАСНИКОВА АНАСТАСИЯ ВЛАДИСЛАВОВНА – магистрант экономического факультета, Донской государственный технический университет, Россия.

УДК 330

В.С. Боева, А.И. Лыкова, А.Р. Хаметова

УПРОЩЕННАЯ СИСТЕМА НАЛОГООБЛОЖЕНИЯ КАК ЭЛЕМЕНТ СОВРЕМЕННЫХ МЕТОДОВ ОПТИМИЗАЦИИ НАЛОГООБЛОЖЕНИЯ ПРЕДПРИЯТИЯ

В статье рассматривается упрощенная система налогообложения как элемент современных методов оптимизации налогообложения предприятия. Представлены преимущества данного режима налогообложения для субъектов малого бизнеса. Предложены различные схемы по оптимизации размеров налогов, которые применяются при режиме упрощенной системы налогообложения и являются легальной экономией на налогах.

Ключевые слова: *Режимы налогообложения, налог, упрощенная система налогообложения, оптимизация налоговых платежей, малые предприятия, индивидуальные предприниматели.*

Система налогообложения изобретена очень давно и существует, без всякого преувеличения, во всех странах мира. Задача ее состоит в том, чтобы создать необходимые условия для функционирования хозяйственного механизма, жизнедеятельности общества и государства в целом [6].

На сегодняшний день индивидуальные предприниматели и объекты малого бизнеса сталкиваются с серьезными проблемами хозяйствования. В первую очередь, это связано с условиями жесточайшей конкуренции в современной рыночной экономике, выживание в которой требует огромных финансовых вложений, часто непосильных для объектов малого бизнеса.

Но как всем известно, в Российской Федерации главным звеном и индикатором развития экономики являются именно индивидуальные предприниматели и малые предприятия. В связи с чем, объекты малого бизнеса и индивидуальные предприниматели нуждаются в поддержке государства, и особенно это касается снижения налогового бремени.

Каждое предприятие, желая обеспечить свою конкурентоспособность в условиях развития современной экономики, стремится к легальному снижению налоговых выплат, т.е. к оптимизации налогообложения.

На сегодняшний день оптимизация налоговых платежей представляет важную составную часть налоговых правоотношений, возникающих между государством и налогоплательщиками [1].

Сущность оптимизации налогообложения заключается в снижении налоговой нагрузки организаций путем применения разных методов и способов.

В Российской Федерации существует несколько способов оптимизации налогообложения, к таковым относятся [3]:

1.Уклонение от уплаты налогов: сокрытие доходов и имущества, фиктивные расходы, искажение в пользу организации бухгалтерской и налоговой отчетности. Данный способ оптимизации налоговых платежей не только ставит под угрозу весь бизнес, но и является уголовно наказуемым, а, следовательно, его нужно избегать.

2.Использование в свое оправдание недоработок и недостатков в нормативно-законодательных актах. В этом случае придется доказывать свою правоту в судебных заседаниях, ссылаясь на принцип «что не запрещено, то разрешено». В связи с этим, в организации должны работать грамотные юристы и экономисты, должна быть возможность постоянного консультирования по возникающим вопросам налогообложения.

3.Легальное уменьшение налоговых обязательств. Этот способ является наиболее приемлемым и законным. Он предполагает корректировку своей финансово-хозяйственной деятельности, которая позволяет сочетать стратегический и финансовый план деятельности, преследующий цель контроля и реагирования на изменения внутренней и внешней среды.

На сегодняшний день государство дает возможность использования множества легальных способов снижения налоговых платежей. Организации остается лишь подобрать и адаптировать более приемлемые, предложенные государством варианты.

В современной России существуют два режима налогообложения [4]:

1.Общий режим налогообложения – это режим налогообложения, при котором налогоплательщики уплачивают все установленные налоговым законодательством налоги и сборы.

© Боева В.С., Лыкова А.И., Хаметова А.Р., 2016.

2.Специальные налоговые режимы – законные методы оптимизации налогообложения.

Ко второму режиму налогообложения относится упрощенная система налогообложения (УСН), которая считается легальной в нашей стране.

Упрощенная система налогообложения – это один из видов налогового режима, который ориентирован на сокращение налогового бремени и облегчение ведения бухгалтерского учета в организациях малого бизнеса, в том числе ИП.

Упрощенная система налогообложения предусматривает уплату единого налога, который заменяет уплату многих других налогов.

Стоит отметить, что не все организации и ИП могут перейти на упрощенную систему налогообложения, т.е. государством установлен перечень ограничений перехода на УСН.

Не имеют право перейти на упрощенную систему налогообложения следующие налогоплательщики:

1) организации, ведущие игорный бизнес;
2) организации, занимающиеся производством или реализацией подакцизную продукцию;
3) организации, имеющие филиалы и другие.

Условие данного ограничения со стороны законодательства еще более повышает значимость налоговой оптимизации.

Перейти на УСН может не всякий предприниматель, а лишь тот, кто отвечает всем требованиям ст. 346.12 и 346.13 НК РФ, устанавливающих ряд ограничений в части применения УСН [7].

Но даже те организации, которые не вошли в список организаций, не имеющих право перехода на УСН, должны подчиняться следующим условиям применения УСН:

1) по итогам девяти месяцев года, в котором подано заявление о переходе или применении УСН, доходы предприятия не превышают 45 млн руб.; с 1 января 2017 года эта сумма не должна превышать 60 млн руб.;
2) остаточная стоимость основных средств не превышает 100 млн руб.; с 1 января 2017 года эта сумма составит 120 млн руб.;
3) средняя численность работников не должна превышать 100 человек;
4) доля участия сторонних организаций в уставном капитале не превышает 25 % [3].

Рассмотрим преимущества упрощенной системы налогообложения.

Во-первых, значительное снижение налоговой нагрузки.

Во-вторых, низкие ставки единого налога, который аналогичен налогу на прибыль, только ставка налога на прибыль – 20%, а ставка единого налога – 15 % или 6 %. Ставка 15 % в случае уплаты с разницы между доходами и расходами, а 6 % при объекте налогообложения «доходы» [2].

В-третьих, возможность получения льгот при уплате страховых взносов во внебюджетные фонды (лишь 20% в Пенсионный фонд), которая предоставляется занятым в определенных отраслях экономики.

Наряду с преимуществами УСН, существуют и недостатки данного режима налогообложения. К таковым относится то, что с 2013 года организации и ИП, применяющие УСН, обязаны вести бухгалтерский учет. А с 2014 года они также должны предоставлять электронную отчетность.

ИП и организации на УСН должны соблюдать действующий порядок ведения кассовых операций и порядок предоставления статистической отчетности.

Таким образом, упрощенная система налогообложения действительно является льготным режимом налогообложения, то есть организации, которые применяют данный режим, существенно ощущают снижение налоговой нагрузки.

При всем при этом существуют также различные схемы по оптимизации размеров налогов, которые применяются при режиме упрощенной системы налогообложения.

К таким схемам можно отнести [3]:

1.Дробление бизнеса и перевод мелких фирм на УСН. Но в этом случае необходимо грамотно и экономически разумно обосновать дробление бизнеса.

2.Перевод персонала на УСН. Это предусматривает увольнение работников из фирмы и прием на работу в организацию, работающую на УСН, которая затем оказывает услуги этой компании по предоставлению рабочей силы (аутсорсинг). Это позволяет сократить ставку страховых взносов с 30 % до 14 %. В этом случае есть огромный риск того, что налоговая служба докажет, что это не оптимизация налогов, а уклонение. В связи с этим возвращаемся к тому, что опять же необходимы грамотные кадры для того, чтобы осуществить эту схему легальным путем.

И таких подобных схем по оптимизации налогов довольно много, необходимо только знать все нюансы по их применению.

Процесс совершенствования УСН должен носить планомерный и однонаправленный характер, цели которого будут определяться потребностями малого и среднего предпринимательства в России [5].

Таким образом, упрощенная система налогообложения по сравнению с общим налоговым режимом имеет ряд преимуществ. На УСН в основном могут переходит только малые (средние) предприятия и ИП. УСН позволяет уменьшить налоговое бремя, освобождая от уплаты целого ряда налогов, заменяя их одним единым налогом, что позволяет сохранить свои доходы в большем размере. УСН – легальная экономия на налогах.

Библиографический список

1. Дружинина Л.Л. Упрощенная система налогообложения, как стимул развития малого бизнеса // XXI апрельские экономические чтения: международная научно практическая конференция. – 2015. – С. 14-17.

2. Мартынова М.В., Королева Е.А. Упрощенная система налогообложения // Стратегия устойчивого развития регионов России. – 2015. – № 29. – С. 16-19.

3. Митрофанова И.А., Тлисов А.Б. Упрощенная система налогообложения как легальный способ его оптимизации // Региональная экономика. Юг России. – 2015. – № 2. – С. 77-83.

4. Погоредова Т.Г., Приказчикова Н.К. Упрощенная система налогообложения как метод налоговой оптимизации // Теоритические и прикладные аспекты современной науки. – 2015. – № 8-7. – С. 120-123.

5. Попова И.В. Упрощенная система налогообложения в России // Социально-экономические науки и гуманитарные исследования. – 2016. – № 10. – С. 94-97.

6. Рец В.В. Упрощенная система налогообложения как элемент современных методов оптимизации налогообложения предприятий // Известия Российского экономического университета им. Г.В. Плеханова. – 2013. – № 1 (11). – С. 133-146.

7. Семенихин В.В. Упрощенная система налогообложения для индивидуальных предпринимателей: частичное снятие ограничений по уменьшению налога // Все для бухгалтера. – 2013. – № 3. – С. 48-51.

БОЕВА ВИКТОРИЯ СЕРГЕЕВНА – студент, Оренбургский государственный аграрный университет, Россия.

ЛЫКОВА АЛЕНА ИГОРЕВНА – студент, Оренбургский государственный аграрный университет, Россия.

ХАМЕТОВА АЛЬФИЯ РАШИДОВНА – кандидат экономических наук, доцент кафедры бухгалтерского учёта и аудита, Оренбургский государственный аграрный университет, Россия.

УКД 336.2

Ю.С. Дудкина, Н.С. Хайкина, А.Р. Хаметова

РОЛЬ И ПЕРСПЕКТИВЫ КОСВЕННОГО НАЛОГООБЛОЖЕНИЯ В РОССИЙСКОЙ ФЕДЕРАЦИИ

В данной статье рассмотрены вопросы о роли и перспективах косвенного налогооблажения в Российской Федерации. Проанализировано ряд проблем, из-за чего встает вопрос об общих перспективах и прогнозирования развития косвенных налогов. Выявлена и обоснована необходимость косвенных налогов для государства, а также рассмотрен ряд важных проблем косвенного налогооблажения в Российской налоговой системе, требующих решения.

Ключевые слова: *налоги, налогообложение, НДС, акцизы, налоговая система.*

Как всем известно, государственные пошлины, налоги и сборы, а также иные обязательные платежи являются источником пополнения бюджетов страны разных уровней. Безусловно, большую долю в бюджеты Российской Федерации вносят именно налоги, которые взимаются в двух формах: в виде прямого и в виде косвенного.

Правильное соотношение этих двух налогов способствует эффективности налогообложения страны и развитию экономики в целом. В историческом развитии Российской Федерации всегда занимало важное место в косвенное налогообложение.

Исторический аспект зарождения и развития косвенного налогообложения в России – довольно длительный и недостаточно изученный процесс. Становление косвенного налогообложения в стране началось еще в X веке и продолжается до наших дней [3].

В российском налоговом законодательстве предусмотрено взимание косвенных налогов как на территории РФ, так и при экспортно-импортных операциях на таможенной территории страны. Посредством усиления косвенного налогообложения государство возмещает дефицит бюджета, который образуется в результате снижения фактических поступлений прямых налогов [2].

Иногда косвенные налоги превышали долю прямых налогов в структуре бюджета государства. Однако, в отличие от прямых налогов, выполняющих функцию экономического регулятора, косвенные налоги выполняют лишь один фискальную функцию. В связи с чем сам механизм функционирования косвенного налогообложения очень важен [4].

Но на сегодняшний день косвенное налогообложение сталкивается с рядом проблем, из-за этого встает вопрос общих перспектив и прогнозирования развития.

Косвенные налоги имеют первый ряд преимуществ [6]:

1) наиболее контролируемы;
2) сложность устранение;
3) повышают заинтересованность в росте доходов;
4) с ними связана меньше экономических нарушений.

Кроме того именно при помощи косвенных налогов у государства появляется возможность оказать влияние на цену товаров и тем самым контролировать спрос и потребление опасной продукции народного потребления (табачной и спиртосодержащую). Косвенные налоги являются идеальным релевантными.

Косвенные налоги поступают в консолидированный бюджет РФ в составе НДС иакцизов, взимаемых с товаров, работ, услуг, как реализуемых на территории РФ, так и с товаров, ввозимых на территорию РФ, которые формируют до 19% доходов консолидированного бюджета РФ. Отмечается замедление темпов прироста всех доходных показателей консолидированного бюджета РФ в 2015 году по сравнению с 2014 годом [8].

Таблица 1На сегодняшний день доля косвенных налогов в структуре ВВП страны составляет 7 %, а в консолидированном бюджете России 20 %, данные цифры являются вполне внушительными [7].

В нашей стране косвенные налоги выражаются как выражаются как НДС и как акцизы. Наиболее важную роль играет налог на добавленную стоимость, то есть НДС. Данный налог сменил взимание налога с оборота, который утратил свою актуальность в связи с инфляцией в стране.

© Дудкина Ю.С., Хайкина Н.С., Хаметова А.Р., 2016.

На внедрение налога на добавленную стоимость оказало влияние множество факторов:

1) частота уклонения от уплаты прямых налогов;
2) недостаточность государственных средств и необходимостьрасширения налогооблагаемой базы;
3) потребность в усовершенствование функциональных налоговых систем;
4) незначительная зависимость от внешнеэкономической конъюнктуры [7].

Несмотря на всю привлекательность и прогрессивность косвенные налоги имеют и недостатки. К таковым можно отнести: сложность с администрированием, возникновения «грязных» схем, трудности с возмещением НДС и другое.

В акцизном налогообложение тоже не все так гладко: растут ставки данного налога, расширяется список подакцизных товаров, все это приводит к распространению теневой экономики, что является очень негативным явлением в экономике стране. В связи с чем на сегодняшний день рынок алкогольной продукции состоит не только из легальной продукции (35 %) [7]:

- суррогат – 35 %;
- нелегальная продукция – 30 %.

Таким образом, на сегодняшний день в развитии косвенного налогообложения в Российской налоговой системы существует ряд важных требующих решения проблем:

1. Косвенные налоги выступают сдерживающей фактором роста отечественного производства.
2. Рост инфляции из-за косвенного налогообложение. Эта проблема может быть решена снижением существующих налоговых ставок.
3. Неравномерное возмещение НДС по экспортным операциям.
4. Повышение ставок акцизов.
5. Постоянный рост акциза на бензин.

Снижение ставок и(или) сокращение налоговой базы акциза и НДССледует сопровождать паритетным увеличением ставок и налоговой базытаможенных пошлин в целях нейтрализации конкурентных преимуществимпортных товаров [6].

Необходимой мерой при совершенствовании налоговой системы Российской Федерации является постоянное изменение и дополнение налогового законодательства. В заключение необходимо отметить адаптированность современной налоговой системы России к новым общественным отношениям, соответствовала мировому опыту [5].

К одной из мер совершенствования налоговой системы в РФ является предложение Министерства финансов, которое заключается в снижении страховых отчислений, и одновременно увеличении НДС. Считается, что такая мера поможет российский властям получить около 30% ($9 млрд) от суммы, которую работодатели выплачивают «в конвертах» (по оценкам Минфина, ежегодно бюджет таким образом недосчитывается около 2 трлн руб. ($ 30,7 млрд). Повышение НДС могло бы способствовать поддержке внутреннего производителя.

Повысить НДС в рамках идеи Минфина можно было бы минимум до 25%. Сейчас этот налог составляет 18%, в случае реализации детских товаров, периодических печатных изданий, книжной продукции, связанной с образованием, наукой и культурой, медицинских товаров применяется НДС в 10%. При экспорте товаров предусмотрен возврат налога.

Таким образом, современные косвенные налоги являют примеразвития передовой финансовой мысли. Именно косвенные налоги претерпели самые крупные изменения в финансовой практике. Суммарные косвенные налогиприобрели черты налогов прогрессивных и пропорциональных. Демократизация государства выдвигает новые требования к налогообложению, смещаютсяакценты на его прогрессивность и пропорциональность, что делает косвенные налоги востребованнымив современном обществе [1].

На основе всего сказанного можно сделать вывод о том, что на сегодняшний день косвенное налогообложение имеет как преимущества и недостатки. Но несмотря на существующие проблемы в области косвенного налогообложения она наиболее отвечает реалиям современного развития нашей страны. Косвенное налогообложения является наиболее эффективным средством пополнения государственного бюджета даже условиях нестабильности экономики.

Библиографический список

1.Гуревич С.В. Роль и возможности косвенного налогообложения в налоговой системе // Вестник Иркутского государственного технического университета. – 2014. – № 12. – С. 252-256.

2.Зотиков Н.З Роль косвенного налогообложения в формировании доходов бюджетов // Oeconomiaet Jus. – 2015. – № 1. – С. 9-14.

3.Кадерова Н.И. Исторический аспект развития косвенного налогообложения в России // Вестник Саратовского государственного социально-экономического университета. – 2014. – № 4 (53). – С. 91-94.

4.Мищенко В.В., Мищенко Л.А. Проблемы косвенного налогообложения и возможные пути их решения // Вестник Кузбасского государственного технического университета. – 2014. – № 4 (104). – С. 154-157.

5.Семерова О.С. Пути совершенствования системы прямого и косвенного налогообложения // Современные тенденции экономики, управления и образования // материалы Всероссийской конференции. – Курский институт кооперации (филиал) БУКЭП. – 2015. – С. 86-87.

6.Слепцов Д.А. Проблемы и перспективы развития косвенного налогообложения в российской налоговой системе // Современные инновационные направления развития деятельности страховых и финансово-кредитных организаций в условиях трансформационной экономики: сборник материалов Международного научно-практического форума. – 2016. – С. 325-329.

7.Усенков И.А. Роль и перспективы косвенного налогообложения в российской федерации // Законность и правопорядок в современном обществе. – 2015. – № 27. – С. 100-103.

ДУДКИНА ЮЛИЯ СЕРГЕЕВНА – студент, Оренбургский государственный аграрный университет, Россия.

ХАЙКИНА НАТАЛЬЯ СЕРГЕЕВНА – студент, Оренбургский государственный аграрный университет, Россия.

ХАМЕТОВА АЛЬФИЯ РАШИДОВНА – кандидат экономических наук, доцент кафедры бухгалтерского учёта и аудита, Оренбургский государственный аграрный университет, Россия.

УДК 330

Д.А. Блайда, А.В. Зайчикова, А.Р. Хаметова

О НЕОБХОДИМОСТИ ВВЕДЕНИЕ ПРОГРЕССИВНОЙ ШКАЛЫ НАЛОГООБЛАЖЕНИЯ ДОХОДОВ ФИЗИЧЕСКИХ ЛИЦ

Вопросы введения прогрессивного налогообложения, как возможного варианта преодоления социальной дифференциации, уже не первый год стоят перед рассмотрением законодательными органами власти. За время обсуждений, у данной новации появились как противники, так и сторонники. Сторонники плоской шкалы ставки налога в качестве основного аргумента достигнутого эффекта приводят цифры существенного прироста поступлений по данному налогу. Противники утверждают, что через определенное время прогрессивное налогообложение все-таки будет введено. Во-первых, об этом свидетельствует общая политическая направленность социально-экономической политики России. Во-вторых, прогрессивное обложение НДФЛ признано эффективным в большинстве экономически развитых стран. В-третьих. Правительство будет вынуждено ввести прогрессивную ставку подоходного налога физических лиц в связи со стремительным увеличением разницы между доходами бедных и богатых слоев населения. И если не предпринимать действенных мер, то через некоторое время это приведет к дестабилизации общественно-политической ситуации в стране.

Ключевые слова: *налог, налогообложение, доход, налоговая система, необлагаемый налоговый минимум, социальная справедливость, прожиточный минимум, платежеспособность, налоговая нагрузка законопроект, прогрессивная шкала, социальная напряженность.*

В настоящее время налог на доходы физических лиц является один из важных для пополнения государственной казны. Размеры поступления от НДФЛ напрямую связаны с размером дохода населения страны. Размеры налога на доходы физических лиц зависят и от качества уровня жизни населения, важной характеристикой которого является потребление.

На сегодняшний день существуют три типа налога, выделяемые по признаку установления налоговых ставок [5]:

1. Пропорциональный налог – это налог, при котором сумма уплаты в бюджет пропорциональна размеру базы налогообложения. Таким образом, налоговая ставка не зависит от дохода плательщика.

Сегодня данный налог действует в Российской Федерации (13 %), Украина (15%), Болгария (10 %), Чехия (15 %), Эстония (26 %), Белоруссия (12 %) и в других.

2. Прогрессивный налог – это налог, при котором процент обложения увеличивается по мере увеличения дохода, т.е. при увеличении дохода плательщика растет и налоговая ставка. Таким образом, чем больше доход, тем больше уплата налога, как в абсолютном выражении, так и в относительном по сравнению с владельцем меньшего дохода.

Такой налог введен в Великобритании, США, Канаде, Китае, Нидерландах и в других.

Выбор того или иного типа налога на доходы физических лиц всегда занимал одно из центральных мест в истории финансовой мысли.

В 2001 году в Российской Федерации был введен налог на доходы физических лиц с процентной ставкой 13% [2]. То есть независимо от размера дохода, получаемым физическим лицом, будет удерживать налог, составляющий 13 %.

Таким образом, при принятии 13 % ставки НДФЛ ожидалось увеличение объема налоговых поступлений в бюджет страны, а также легализация доходов населения.

Тем не менее, по данным ФНС (Федеральной налоговой службы) за 10 лет, доля сборов НДФЛ в ВВП не превысила 4 %, хотя в странах Западной Европы эта доля составляет 8-10 % от ВВП [1].

В связи с этим, можно сказать, что легализация доходов населения принятой процентной ставков (13 %) не является абсолютно эффективной.

Таким образом, введение прогрессивной шкалы на НДФЛ является очень актуальным в современной жизни. Введение прогрессивной шкалы на НДФЛ должно оказать положительное влияние на социально-экономическое развитие страны.

© Блайда Д.А., Зайчикова А.В., Хаметова А.Р., 2016.

Первенство в Европе по размеру подоходного налога с максимальной ставкой в 56,9% стабильно удерживает Швеция – страна, где в очень большой мере присутствуют элементы социалистического общества, особенно в части сближения доходов богатых и малообеспеченных слоев населения. Помимо всего прочего подобное налогообложение приводит к оттоку из Швеции высокооплачиваемых и востребованных на рынке труда кадров. На втором месте рейтинга находится недавно существенно поднявшая из-за дефицита бюджета налог Португалия со ставкой в 56,5%, на третьем месте расположилась еще одна социально ориентированная страна Дания, где максимальная ставка налога на доходы физических лиц равняется 55,6%. Далее следуют Бельгия, Испания, Нидерланды, Финляндия и Франция – во всех этих странах максимальная ставка превышает 50%.

Россия с ее плоской шкалой налогообложения и ставкой в 13% расположилась на низком 35 месте из 38 позиций рейтинга (4 место с конца рейтинга). Ниже нашей страны подоходный налог только в Болгарии (10%) и у наших партнёров по таможенному союзу – Казахстане (10,0%) и Республике Беларусь – 12,0%.

По росту максимальной ставки подоходного налога за последние три года лидирует Словения с ростом ставки на 9 процентных пунктов, Украина с 8 п.п., а также Испания и Чехия с увеличением ставки на 7 п.п. Всего с 2011 года в условиях сложной ситуации в мировой экономике увеличили ставку 14 стран из 38 представленных в рейтинге. Снижение ставки наблюдалось только у 6 стран, максимальным оно было у Азербайджана и Великобритании – на 5 процентных пунктов.

Прогрессивная шкала налогообложения – это система налогообложения, которая основана на принципе увеличения налоговых ставок в зависимости от размера дохода налогоплательщика.

Как уже отмечалось выше, подоходное налогообложение имеет прямую связь с потреблением, а следовательно, одной из основных проблем НДФЛ будет социально-экономический аспект – справедливая ставка налога, которая позволит минимизировать ущерб интересов налогоплательщиков и максимальносправедливо перераспределять доходы [4].

Стоит отметить, что у России уже был опыт применения прогрессивных ставок НДФЛ, но было принято решение отказа от них. Тем не менее, в настоящее время все чаще ведутся разговоры о возврате к прогрессивным ставкам обложения доходов граждан. В данной ситуации уместно вспомнить такой фразеологизм, как «две стороны одной медали».

Тем не менее мы придерживаемся мнения о необходимости возврата прогрессивного подоходного налога и попытаемся обосновать наше мнение.

С введением прогрессивной шкалы на НДФЛ откроются новые возможности:

1. В первую очередь, прогрессивными налог будет являться фактором уменьшения социальной дифференциации населения.
2. Появится возможность достижения социально-экономической стабильности как в стране в целом, так и в каждом отельном регионе.

Сейчас в отечественной налоговой политики ярко выражена её фискальная направленность. Хотя наряду с фискальной функцией на первый план должна выйти и социальная функция, посредством которой происходит реализация социальных обязательств государства и перераспределение доходов между различными категориями граждан для поддержания социального равновесия в обществе [6].

Данную социальную функцию может обеспечить как раз переход на прогрессивный подоходный налог.

Сегодня задача законодателя заключается в том, чтобы установить режим налогообложения, который был бы экономически обоснован и гарантировал бы необходимый уровень налоговых поступлений в бюджет, но при этом не подавлял бы экономическую активность налогоплательщиков.

Таким образом, переход к прогрессивному подоходному налогу необходим в современных условиях рыночной экономки. Но очень важным условием перехода на прогрессивную ставку является осуществление данного перехода поэтапно. Это необходимо для того, чтобы данная реформа в системе налогообложения негативным образом не отразилась на населении страны.

Целесообразно было бы начать данные переход с установления необлагаемого минимума, соответствующего на начальных этапах реформы прожиточному минимуму, который был бы официально установлен для соответствующих субъектов [3].

Далее необлагаемый минимум подлежит увеличению параллельным установлением прогрессивной шкалы, зависящей от размера дохода. Всё это должно сопровождаться статистическими и следованиями, с целью соблюдения главного принципа налогообложения – учет финансовых возможностей налогоплательщика.

Этапы перехода на прогрессивную шкалу НДФЛ послужат адаптивным переходом в стремительно развивающейся налоговой системе.

Подход «платите больше, но ненамного» может стать приемом, носящим примирительный характер, который позволит сгладить все противоречия между системами прогрессивного и пропорционального обложения НДФЛ. Ведь даже олигархи понимают, что налоги платить надо (но в разумных пределах), но они не согласны платить чрезмерные налоги, воспринимая повышенное налоговое бремя как некое «наказание за богатство» [4].

Технико-юридические аспекты или конкретные параметры возможного в будущем прогрессивного налогообложения могут стать предметом отдельного рассмотрения, обоснования или даже дискуссии, но именно при следовании вышеизложенному подходу и при соблюдении вышеуказанных принципов можно надеяться, что прогрессивная система НДФЛ будет и эффективной, и оптимальной

Таким образом, введение прогрессивной шкалы НДФЛ необходимо в современных рыночных условиях РФ. Это обосновывается необходимостью соблюдения принципа социальной справедливости, усилением дифференциации населения по уровню доходов, недостаточностью роли НДФЛ в общих налоговых поступлениях. Стоит также принять во внимание тот факт, что и Конституция Российской Федерации гласит о том, что Россия является социально-ориентированным государством.

Необходимость перехода России на прогрессивный подоходный налог подтверждает и опыт экономически развитых стран, в которых давно и успешно применяется прогрессивная шкала НДФЛ.

Библиографический список

1.Гафарова А.Д., Саламатов В.В., Швыдкова А.О., Шмидт О.С. Организация введение прогрессивной шкалы на НДФЛ: от идеи к практике // Будущее Науки – 2015: сборник научных статей 3-й Международной молодежной научной конференции: в 2-х томах / Отв. ред. Горохов А.А. – 2015. – С. 71-75.

2.Налоговый кодекс Российской Федерации (часть вторая) от 05.08.2000 № 117-ФЗ (ред. от 05.04.2016, с изм. от 12.04.2016) (с изм. и доп., вступ. в силу с 09.04.2016).

3.Рамазанова Б.К., Ахмедова Э.С. Реформирование подоходного налогообложения в России // Наука и бизнес: пути развития. – 2013. – № 2 (20). – С. 074-076.

4.Ушницкая Л.Е., Павлова А.Р.Особенности влияния прогрессивной шкалы НДФЛ на платежеспособность населения России // Современное общество: проблемы, идеи, инновации. – 2014. – Т. 2. – № 3. – С. 157-161.

5.Шубина Н.А., Сапожникова Л.Е. функционирование прогрессивной шкалы НДФЛ во Франции и возможность ее применения по отношению к Российской Федерации // Апробация. – 2014. – № 8. – С. 106-108.

6.Шульга Н.Н., Михайлова И.Г. Перспективы внедрения прогрессивной шкалы налогообложения доходов физических лиц в России // Вестник Белгородского университета кооперации, экономики и права. – 2016. – № 1 (57). – С. 158-169.

БЛАЙДА ДИАНА АЛЕКСЕЕВНА – студент, Оренбургский государственный аграрный университет, Россия.

ЗАЙЧИКОВА АНАСТАСИЯ ВИКТОРОВНА – студент, Оренбургский государственный аграрный университет, Россия.

ХАМЕТОВА АЛЬФИЯ РАШИДОВНА – кандидат экономических наук, доцент кафедры бухгалтерского учёта и аудита, Оренбургский государственный аграрный университет, Россия.

УДК 631.162:657.2:631.145:636.5(470.56)

В.С. Маркова, А.Р. Хаметова

ОСОБЕННОСТИ УЧЁТА ЖИВОТНЫХ НА ВЫРАЩИВАНИИ И ОТКОРМЕ НА ПРИМЕРЕ ЗАО «ПТИЦЕФАБРИКА ОРЕНБУРГСКАЯ»

В данной статье рассмотрен учёт животных на выращивании и откорме в ЗАО «Птицефабрика Оренбургская». Проанализированы характерные особенности содержания птицы, использование различной документации для учёта животных, а также правила заполнения первичной учётной документации. Выявлена и обоснована необходимость производимой продукции на предприятии, для жизнедеятельности человека.

***Ключевые слова**: животноводство, птица, продукция, учёт, документация, птицефабрика.*

Успешное решение задач по увеличению производства мяса, росту и сохранности поголовья, повышению продуктивности скота требует рациональной организации учёта животных на выращивании и откорме.

Птицеводство является одной из наиболее выгодных и доступных отраслей животноводства. Значение птицеводства определяется производством диетических и высококалорийных продуктов питания – яиц и мяса. Побочная продукция птицеводства – перо, пух используется для изготовления подушек, перин, галантерейных изделий; птичий помет является ценным органическим удобрением.

В птицеводстве два не связанных между собой направления: яичное (производство яиц) и мясное (производство мяса), для каждого из них характерны свои особенности, общее же для обоих направлений – углубление процесса концентрации и специализации, рост объема производства, увеличение продуктивности птицы [1].

В пищу используют яйца кур, цесарок и перепелок. Это – диетические высокопитательные продукты, содержащие в себе полноценные белки, жиры и витамины. За последние 20 лет производство мяса бройлеров во всех странах мира увеличилось почти в 3 раза. Это связано с относительной дешевизной птичьего мяса и высокими вкусовыми и диетическими качествами. От курицы-несушки в течение года получают до 300 яиц, а от самки мясных птиц выращивают до 4 кг живого веса [4].

В настоящее время на «Птицефабрике Оренбургская» общее поголовье птицы составляет свыше 1,2 млн. На предприятии используются одни из самых продуктивных кроссов – яичный Хайсекс Браун и мясной Смена-7. Родительские формы завозятся из ППЗ «Свердловский». Птичники оборудованы автоматическими кормушками, поилками и системой вентиляции, обеспечивающей оптимальную температуру и влажность, комбинированной напольной системой содержания на сетчатых полах и глубокой подстилке. Племенное яйцо собираются четыре раза в день в специализированную тару, проходят дезинфекцию и отправляются в инкубационный цех.

Большое внимание уделяется кормлению птицы. Наличие собственного комбикормового завода на предприятии дает возможность приготавливать сбалансированные корма гарантированно высокого качества. Завод выпускает 10 видов комбикорма для всех половозрастных групп яичной и мясной птицы. Сбалансированное кормление с применением витаминного комплекса позволяет производить яйцо с прочной скорлупой, повышенным содержанием витаминов, ярким желтком и отличным вкусом [1].

На фабрике проводится постоянная реконструкция цехов содержания птицы, при которой идет замена клеточного оборудования, что позволяет вдвое увеличить посадочное поголовье, снизить расходы на транспорт, электроэнергию и затраты труда.

Применение в системе содержания птицы новейших технологий привело к сокращению затрат более чем в три раза и увеличению продуктивности кур-несушек свыше 330 штук яиц в год. Благодаря улучшенной современной технологии содержания кур-несушек в 2015 году был, достигнут валовой сбор яйца, который составил более 257 млн. шт.**,** а производство диетического мяса птицы разного вида составила более 3000 тонн**.**

На «Птицефабрике Оренбургская» используется следующая документация по учету движения животных (см. таблицу).

© Маркова В.С., Хаметова А.Р., 2016.

Таблица 1

Первичная учётная документация по учёту движения животных

Наименование формы	Номер формы
Отчёт о движении скота птицы на ферме	№СП-51
Карточка учета движения молодняка птицы	№ СП-52
Акт на выбытие животных и птицы	№СП-54
Карточка учета движения взрослой птицы	№СП-53
Отчёт о перерабатке птицы на выходе продукции	№СП-56
Акт сортировки яиц в цехе инкубации	№СП-26
Отчет о процессах инкубации	№СП-29

Данные о наличии, движении животных и птицы на ферме за отчетный период фиксируются в отчете о движении скота и птицы на ферме – форма №СП-51, составляется каждый месяц зоотехником по всем видам и половозрастным группам животных. В отчете указываются все данные об остатках, приходе и расходе, по поступлению и расходу животных.

Отчет составляется отдельно по взрослым животным, учитываемом на счете 01 «Основные средства», и по поголовью, учитываемому на счете 11 «Животные на выращивании и откорме». Отчет составляется в двух экземплярах. Первый экземпляр передается в бухгалтерию, а второй остается на ферме [2].

На птицефабрике для ежедневного учета движения молодняка птицы применяется Карточка учета движения молодняка птицы – форма № СП-52. Суточные цыплята сортируются в цехе инкубации по фактическому количеству и массе на основании лимитно-заборной ведомости передаются в цех выращивания. Записи в карточке ведутся ежедневно, а в конце месяца подводятся итоги:

- остаток поголовья и живая масса на начало и конец месяца;
- общий привес за месяц;
- среднесуточный привес;
- процент сохранности поголовья за месяц.

Тушки павших цыплят передают на утилизацию по лимитно-заборным ведомостям, в которых фиксируется эти данные. Данные по падежу молодняка птицы оформляются ежедневно и должны соответствовать данным актов на выбытие животных и птицы – форма №СП-54.

Для ежедневного учета движения поголовья взрослой птицы применяется Карточка учета движения взрослой птицы – форма №СП-53. Карточка открывается на каждую учетную группу взрослой птицы, в возрасте 180-210 дневного возраста, заполняется ежедневно бригадиром. Карточка заполняется на основании первичных документов о движении поголовья. В карточке указываются:

- фамилия и инициалы птичницы, которая обслуживает поголовье;
- ежедневное движение кур-несушек, т.е. наличие, поступление, выбытие);
- ежедневный сбор яиц и яйценоскость на каждую курицу-несушку за месяц.

Акт на выбытие животных и птицы (забой, прирезка, падеж) – форма №СП-54 применяется для учета в случае падежа, вынужденной прирезки, забоя всех учетных групп.

Акт составляется следующей комиссией:

- заведующей фермой;
- зоотехник;
- ветеринарный врач;
- работник, отвечающий за содержание данного животного.

При падеже и вынужденной прирезки акт составляется в тот же день. Указывается причина выбытия и диагноз, затем предается на рассмотрение администрации организации, утверждается руководителем и передается в бухгалтерию.

Если падеж животных произошла по вине работников, то стоимость животных и птицы взыскивается с виновного работника [5].

Продукция забоя, падежа сдается на склад по накладной, прилагается к акту.

На птицефабрике для обобщения данных о переработке птицы применяется Производственный отчет о переработке птицы и выходе продукции – форма №СП-56, составляется в двух экземплярах работником предприятия на основании актов на выбитые животных и птицы, накладных на продукцию, сданную на склад и других первичных документов.

В отчете содержится информация о поступлении птицы на забой и выходе продукции переработки – мяса по категориям, а также пух, перо, подкрылок, головки, ножки, технические отходы.

Отчет подписывает начальник убойного цеха и ветеринарный врач, проверяется главным зоотехником, утверждается руководителем предприятия. Первый экземпляр акта с приходными и расходными документами передается в бухгалтерию. Второй экземпляр остается в цехе.

Поступившие со склада племенные яйца сортируются в цех инкубации. Для результатов сортировки яиц применяется Акт сортировки яиц – форма №СП-26. Яйца, пригодные для инкубации, с учетом качественных показателей раскладывают по лоткам для закладки в инкубатор. Яйца, которые непригодные для инкубации передают на склад. Все сведения, о яйцах указываются в акте отдельной строкой.

Акт составляется в одном экземпляре, подписывается начальником цеха, утверждается руководителем, а затем передается в бухгалтерию. Для учета операций процесса инкубации птиц применяется Отчет о процессах инкубации – форма №СП-29, составляется начальником цеха, на основании первичных документов о движении яиц и выведенных цыплят.

Каждой партии заложенных яиц в инкубацию дается номер. А в отчете фиксируется и указывается закладка яиц на инкубацию, количество заложенных яиц и остатка яиц в закладке на начало дня (месяца), а также сведения об изъятии яиц при миражировании:

- неоплодотворенные, с кровяными кольцами, разбитые;
- замерзшие и разбитые.

В конце отчета определяется предварительный процент здоровых и слабых голов цыплят, а затем окончательный результат и общий процент вывода цыплят.

Выведенные цыплята передаются по накладной, падеж (замерзшие, задохлики) сдаются на кормовые цели как отходы производства.

Отчет печатается в двух экземплярах, первый сдаётся в бухгалтерию, второй экземпляр остается в цехе инкубации. Документ подписывается начальником цеха, оператором, утверждается руководителем.

Птицеводство, как отрасль наиболее скороспелого животноводства, дающая высококачественные продукты, играет большую роль в увеличении производства продукции питания. [3]

Таким образом, рационально организованный учёт обеспечивает повседневный контроль за наличием, получением и сохранением поголовья молодняка животных и птицы, находящегося на откорме, а также своевременное отражение всех изменений и правильное определение результатов их выращивания и откорма.

Библиографический список

1. Абдильдина Л.И. Экономика, организация и планирование сельскохозяйственного производства: учебное пособие для студ. экон. вузов. – Алма-Ата: «Кайнар», 2012. – 416 с.

2. Бычков М.Ф. Бухгалтерский учёт в предприятиях АПК: учеб. пособие. – М.: Финансы и статистика, 2011. – 208 с.

3. Гринман Г.И. Бухгалтерский учет в сельском хозяйстве. – 3-е изд., перераб. и доп. – М.: Агропромиздат, 2012. – 495 с.

4. Касторина А.А. Экономика сельского хозяйств. – 2-е изд., перераб. и доп. – М.: «Колос», 2011. – 400 с.

5. Яковлев В.Б. Анализ эффективности сельскохозяйственного производства. – М.: Росагропромиздат, 2011. – 270 с.

МАРКОВА ВАЛЕНТИНА СЕРГЕЕВНА – студент, Оренбургский государственный аграрный университет, Россия.

ХАМЕТОВА АЛЬФИЯ РАШИДОВНА – кандидат экономических наук, доцент кафедры бухгалтерского учёта и аудита, Оренбургский государственный аграрный университет, Россия.

УДК 336

М.В. Кажаева

АНАЛИЗ КРЕДИТНЫХ ОПЕРАЦИЙ БАНКА (НА ПРИМЕРЕ ПАО «НИКО-БАНК»)

В статье представлен анализ кредитных операций ПАО «НИКО-БАНК». Проанализирован состав и структура кредитов, предоставленных банком, а также рассмотрена их структура по срокам. Сделаны выводы относительно кредитной политики банка.

Ключевые слова: *кредит, кредитные операции, коммерческие банки, деятельность коммерческих банков.*

Кредитование является одним из наиболее востребованных видов банковских услуг в России. Значимость передачи финансовых ресурсов во временное пользование за определенную плату, которое и составляет основной экономический смысл категории «кредит», сложно переоценить в современной экономико-политической системе России [1, 2].

В России большинство банков являются универсальными кредитными организациями, т.е. проводящими кредитные операции, как с юридическими, так и с физическими лицами.

ПАО «НИКО-БАНК» основан в 1990 году и стабильно работает на рынке финансовых услуг Оренбургской области уже более 25-ти лет, являясь второй по величине кредитной организацией Оренбуржья (по состоянию на 01.01.16 г.).

На настоящий момент в ПАО «НИКО-БАНК» обслуживается свыше 2 тысяч корпоративных клиентов и более 45 тысяч частных вкладчиков. Банк осуществляет комплексное обслуживание юридических и физических лиц, активно взаимодействует с банками-контрагентами на рынке МБК, имеет успешный опыт работы на валютном и фондовом рынках. В состав региональной сети Банка входит 13 дополнительных офисов [3, 4].

Особый интерес представляет анализ кредитных операций банка. По данным годовой отчетности ПАО «НИКО-БАНК» проанализируем состав и структуру кредитов, предоставленных банком в таблице 1.

Таблица 1

Состав и структура кредитов, предоставленных банком (без учёта просроченной задолженности) ПАО «НИКО-БАНК»

Категории заемщиков	2013 г.		2014 г.		2015 г.		Изменения в структуре 2015 г. к 2013 г. (+/-), %
	Сумма, тыс. руб.	В % к итогу	Сумма, тыс. руб.	В % к итогу	Сумма, тыс. руб.	В % к итогу	
Банки	285000	5,0	72503	1,1	0	X	X
Органы государства, государственные организации и предприятия	189330	3,3	373140	5,8	513490	9,5	6,2
Негосударственные предприятия и организации	2302857	40,2	2752467	43,3	2125281	39,3	-0,9
Население	2598007	45,4	2774354	43,6	2631245	48,6	3,2
Прочие заемщики	348749	6,1	385056	6,1	141068	2,6	-3,5
Предоставленные кредиты всего	5723943	100	6123205	100	5411084	100	X

По данным таблицы 1 можно отметить, что наибольшая доля предоставленных кредитов приходится на население (45,4% в 2013 г. и 48,6% в 2015 г.). Высока доля кредитов негосударственным пред-

© Кажаева М.В., 2016.

Научный руководитель: *Снатенков Артем Александрович* – кандидат экономических наук, доцент кафедры «Финансы и кредит», Оренбургский филиал РЭУ им. Г.В. Плеханова, Россия.

приятиям и организациям (40,2% в 2013 г. и 39,3% в 2015 г.). В целом можно отметить, что к 2015 г. сумма предоставленных кредитов сократилась на 2,8% по сравнению в 2013 г.

В 2015 году в рамках осуществления кредитной деятельности ПАО «НИКО-БАНК» участвовал в следующих программах содействия экономическому развитию экономики и улучшению условий жизни населения в Оренбургской области [5]:

- проект создания жилого комплекса нового поколения «Экодолье»;
- сотрудничество с Гарантийным фондом для субъектов малого и среднего предпринимательства Оренбургской области».

Проанализируем и структуру кредитов по срокам предоставления в таблице 2.

Таблица 2

Анализ структуры предоставленных кредитов банком по срокам (без учета просроченной задолженности) ПАО «НИКО-БАНК»

Сроки предоставления	2013 г.		2014 г.		2015 г.		Изменения в структуре 2015 г. к 2013 г. (+/-), %
	Сумма, тыс. руб.	В % к итогу	Сумма, тыс. руб.	В % к итогу	Сумма, тыс. руб.	В % к итогу	
Овердрафт, до востребования, на 1 день	101933	1,7	142401	2,3	69483	1,3	-0,4
До 30 дней	285000	4,9	0	X	0	X	X
31-90 дней	298234	5,2	146320	2,4	465938	8,6	3,4
91-180 дней	48780	0,9	452625	7,4	99828	1,8	0,9
181-1 год	779213	13,6	1095287	17,9	822471	15,2	1,6
1-3 года	1581148	27,6	1591761	26,0	1152653	21,3	-6,3
Свыше 3 лет	2629635	45,9	2694809	44,0	2806711	51,9	6,0
Предоставленные кредиты всего	5723943	100	6123205	100	5411084	100	X

Анализ таблицы 2 позволяет сделать вывод о том, что наибольшая доля кредитов предоставляется на срок свыше 3 лет (45,9% в 2013 г. и 51,9% в 2015 г.). Доля кредитов предоставленных на срок от 1-3 лет составила к 2015 г. 21,3%, что на 6,3 п.п. меньше, чем в 2013 г.

За 2015 год ПАО «НИКО-БАНК» было получено 837,3 млн. руб. доходов от кредитования юридических и физических лиц, сумма доходов увеличилась по сравнению с 2014 годом на 6,3% (по данным управленческого учета) [2].

Необходимо отметить, что в ходе осуществления кредитных операций неизбежно возникновение различных рисков. Главной задачей кредитной организации является разработка эффективных мер, позволяющих снижать уровень возникающего кредитного риска, связанного с возможностью предоставления ссуд неблагонадежному заемщику. Следовательно, эффективная организация кредитного процесса коммерческого банка является залогом его успешной деятельности [3].

На основании проведённого анализа можно отметить, что приоритетным направлением кредитной политики банка является обеспечение высокого уровня надежности кредитных операций. ПАО «НИКО-БАНК» не осуществляет деятельность в сегментах рискованного кредитования юридических и физических лиц. Кредитные активы ПАО «НИКО-БАНК» традиционно обладают высоким уровнем качества.

Библиографический список

1.Афанасьева О. Г. Анализ деятельности коммерческого банка: конспект лекций [Электронный ресурс]. – Чебоксары, 2013. – 70 с.

2.Снатенков А.А. Финансовый анализ коммерческого банка: практикум. – Оренбург, 2015. – 133 с.

3.Годовой отчет ПАО “НИКО-БАНК” за 2015 год.

4.Снатенков А.А. Банковская система региона, по материалам Оренбургской области: монография. – Оренбург: Издательский центр ОГАУ, 2011. – 85 с.

5.Шкут А.М. Проблемы осуществления кредитных операций российскими коммерческими банками // APRIORI. Серия: Гуманитарные науки. – 2014. –№ 5. – С. 21.

КАЖАЕВА МАРИЯ ВИТАЛЬЕВНА – студент, Оренбургский филиал РЭУ им. Г.В. Плеханова, Россия.

УДК 330

И.Р. Тагирова

СТАТИСТИЧЕСКИЙ АНАЛИЗ ПРОИЗВОДИТЕЛЬНОСТИ ТРУДА РОССИЙСКОЙ ФЕДЕРАЦИИ

В статье приведены результаты анализа динамики производительности труда в России. Проведен корреляционно-регрессионный анализ индекса производительности труда.

Ключевые слова: *производительность труда, эффективность экономики, эффективность производства, корреляционно-регрессионный анализ, парная регрессия.*

Одним из самых дискуссионных аспектов экономики страны является вопрос ее эффективности. Распространенно мнение, что в России работают много, но производительность труда оставляет желать лучшего. Производительность труда – это важнейший макроэкономический показатель, характеризующий эффективность экономики страны и измеряемый количеством продукции, выпущенной работником за единицу времени [1]. От производительности напрямую зависит уровень богатства государства и качество жизни населения. Соответственно, чтобы быть получить больший доход от деятельности, необходимо стать производительнее. Именно поэтому рассматриваемый вопрос является актуальным, ведь рост производительности труда направлен на повышение эффективности производства и поддержание долгосрочного экономического развития в условиях развитых рыночных отношений [2].

Индекс производительности труда по экономике в целом рассчитывается Федеральной службой государственной статистики как частное от деления индексов физического объема ВВП и индекса изменения совокупных затрат труда в эквиваленте полной занятости [3, 4].

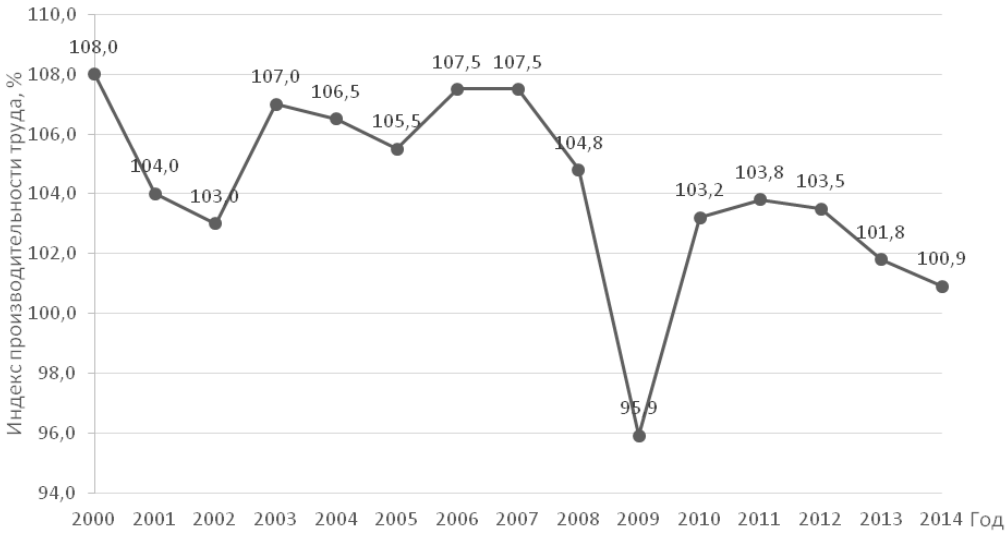

Рис. 1. Динамика производительности труда в России

По рисунку 1 видно, что наибольше значение индекса производительности труда приходится на 2000 год – 108%, а наименьшее – на 2009 год, 95,9%. Резкий упадок производительности труда в 2009 году по сравнению с 2008 годом обусловлен мировым экономическим кризисом, пик которого как раз пришелся на 2009 год. Из этого следует, что на производительность труда влияют различные факторы, которые и предстоит выявить.

© Тагирова И.Р., 2016.

Научный руководитель: *Снатенков Артем Александрович* – кандидат экономических наук, доцент кафедры «Финансы и кредит», Оренбургский филиал РЭУ им. Г.В. Плеханова, Россия.

Проведем корреляционно-регрессионный анализ производительности труда России за 2000–2014 гг. Для этого будем использовать следующие факторы: Y – индекс производительности труда, %; X_1 – размер реальной среднемесячной начисленной заработной платы работников, в % к предыдущему году; X_2 – уровень занятости, %; X_3 – заболеваемость населения, в % к предыдущему году; X_4 – ввод в действие основных фондов, в % к предыдущему году; X_5 – число используемых передовых производственных технологий, в % к предыдущему году; X_6 – степень износа основных фондов, %.

Посредством ПК получаем матрицу парных коэффициентов, с помощью которой следует определить тесноту связи между результативным и факторными признаками и включить подходящие факторы в модель множественной регрессии (табл. 1).

Таблица 1

Корреляционная матрица влияния факторов на производительности труда

	y	x_1	x_2	x_3	x_4	x_5	x_6
y	1						
x_1	0,760777	1					
x_2	-0,39041	-0,65896	1				
x_3	-0,16676	-0,12379	-0,05637	1			
x_4	0,676614	0,616876	-0,35111	0,206665	1		
x_5	0,315412	0,53331	-0,74192	0,16075	0,095726	1	
x_6	-0,40784	-0,70389	0,940016	-0,07961	-0,43801	-0,59637	1

На основании полученных данных можно сделать вывод о том, что связь между индексом производительности труда и: размером реальной среднемесячной начисленной заработной платы работников – прямая, тесная; уровнем занятости – обратная, умеренная; численностью населения по основным классам болезней – обратная, слабая; вводом в действие основных фондов – прямая, заметная; числом используемых передовых производственных технологий – прямая, умеренная; степенью износа основных фондов – обратная, умеренная. Наибольшая теснота связи наблюдается у результативного признака с фактором X_1 (размер реальной среднемесячной начисленной заработной платы работников). Данный фактор может быть включен в модель парной регрессии.

Далее переходим к построению уравнения регрессии. Проведем регрессионный анализ (табл. 2).

По результатам регрессионного анализа получено следующее уравнение регрессии: $y=66,57+0,34X_1$.

Коэффициент корреляции равен 0,761, что свидетельствует о тесной и прямой связи между признаками. Коэффициент детерминации равен 0,579, т.е. 57,9% вариации индекса производительности труда зависит от темпа роста реальной среднемесячной начисленной заработной платы работников, а на остальные, не учтенные в модели факторы приходятся оставшиеся 42,1%.

Таблица 2

Регрессионный анализ

Регрессионная статистика	
Множественный R	0,760776933
R-квадрат	0,578781542
Нормированный R-квадрат	0,546380122
Стандартная ошибка	2,130362711
Наблюдения	15

Дисперсионный анализ					
	df	SS	MS	F	Значимость F
Регрессия	1	81,06954468	81,06954468	17,86284502	0,000989606
Остаток	13	58,99978865	4,538445281		
Итого	14	140,0693333			

	Коэффициенты	Стандартная ошибка	t-статистика	P-Значение
Y-пересечение	66,56974144	8,918923695	7,463876105	4,7386E-06
Переменная X 1	0,341605743	0,080825769	4,226445909	0,000989606

Анализ полученного уравнения позволяет сделать вывод о том, что в среднем с увеличением размера реальной среднемесячной начисленной заработной платы работников на 1% индекс производительности труда возрастет на 0,34%.

Для проверки адекватности модели рассчитывается F-критерий Фишера. $F_{факт}$=17,86, $F_{табл}$=4,67, то есть $F_{факт}>F_{табл}$, соответственно, нулевая гипотеза отклоняется и уравнение является статистически значимым.

Проверка значимости коэффициентов регрессии осуществляется посредством t-критерия Стьюдента: t_a=7,46, t_{b1}=4,23, $t_{табл}$=2,16. Параметры регрессии статистически значимы, так как $t_a>t_{табл}$, $t_{b1}>t_{табл}$.

Таким образом, подводя итог, следует сказать, что динамика производительности труда в нашей стране имеет непостоянную тенденцию, но в большей степени склонна к снижению. Использованный метод исследования позволил выявить, что наибольшее влияние на величину исследуемого макроэкономического показателя оказывает размер реальной среднемесячной заработной платы. Достойная оплата труда остается главным мотиватором для работников. Положительно воздействуя на размер заработной платы, можно повысить производительность труда, что благотворно скажется на эффективности экономики в целом.

Библиографический список

1.Завьялова З.М., Выголова И.Н. Комплексный анализ эффективности использования ресурсного потенциала сельскохозяйственных организаций Оренбургской области: монографию. – Оренбург. – 2014.

2.Снатенков А.А. Финансово-экономическая оценка строительного сектора Оренбургской области // Экономика и предпринимательство. – 2016. – № 4-2. – С. 278-283.

3.www.gks.ru

4.Снатенков А.А., Воюцкая И.В. Практикум по бухгалтерскому учету и анализу: учебное пособие. – Оренбург: Издательский центр ОГАУ, 2013.

ТАГИРОВА ИЛЬВИНА РИНАТОВНА – студент, Оренбургский филиал РЭУ им. Г.В. Плеханова, Россия.

УДК 657

Е.С. Гаврилова, Т.В. Титева

АУДИТОРСКИЕ РИСКИ И ОСНОВНЫЕ ПУТИ ИХ СНИЖЕНИЯ

В статье определено понятие аудиторского риска, представлены формулы расчета данного риска. Рассмотрены и описаны основные компоненты аудиторского риска, а именно: неотъемлемый риск, риск средств контроля и риск необнаружения. Особое внимание уделено системе управления аудиторскими рисками и методам снижения этих рисков.

Ключевые слова: *аудитор, аудиторская проверка, аудиторский риск, управление аудиторскими рисками, неотъемлемый риск, риск средств контроля.*

В условиях функционирования современной экономики осуществление аудиторской деятельности сталкивается с рядом трудностей. К таковым можно отнести следующее: недостаточность регламентирующих стандартов по проведению аудиторской проверки, не обнаружение аудиторами ошибок при проведении проверок, отсутствие предписаний в случае непредвиденной ситуации и т.д.

Присутствие аудиторского риска при проведении аудиторской проверки, обусловлено присутствием определенной опасности в подтверждении достоверности финансовой отчетности при наличии в ней существенных искажений или признания существенных искажений при их фактическом отсутствии.

Согласно правилу (стандарту) аудиторской деятельности №8 «Понимание деятельности аудируемого лица, среды, в которой она осуществляется, и оценка рисков существенного искажения аудируемой финансовой отчетности» аудиторским риском считается выражение аудитором ошибочного аудиторского мнения в случае, когда в финансовой отчетности содержатся существенные искажения [5].

Таким образом, можно сказать, что аудиторский риск – это одна из самых сложных категорий аудита. Данная категория аудита определяет возможность формирования профессионального суждения аудитора о достоверности отчётности и качестве этого суждения.

Многие отечественные и зарубежные ученые говорят о том, что аудиторский риск представляет собой в совокупности взаимосвязанные компоненты – неотъемлемый риск, риск средств контроля и риск необнаружения [3, с. 140].

Неотъемлемый риск (IR) представляет собой склонность к искажению остатков средств на счетах бухгалтерского учета, которая проявляется особенно при отсутствии необходимых средств внутреннего контроля [2, с. 12].

В свою очередь риск средств контроля (CR) представляет риск, того, что искажение, описанное выше не будет предотвращено или исправлено с помощью систем бухгалтерского учета и внутреннего контроля [2, с. 13].

Риск необнаружения (DR) – это вид риска, при котором аудиторские процедуры по существу не дадут возможность обнаружить искажение остатков средств по счетам бухгалтерского учета, которое может быть достаточно существенным [2, с. 14].

Общий аудиторский риск (AR) – это риск предоставления несоответствующего аудиторского заключения при существенном искажении финансовой отчетности. Таким образом, общий аудиторский риск можно рассчитать по следующей формуле:

AR = IR x CR x DR (1)

Проанализируем риск контроля на примере организации ООО «Оренбург Водоканал». Для этого необходимо дать оценку степени надежности системы бухгалтерского учета и системы внутреннего контроля данного предприятия.

В Обществе регулярно проводится инвентаризация всего имущества предприятия. При этом Общество контролирует не только фактическое наличие имущества, но и обязательств предприятия. В связи с чем, также регулярно провидятся инвентаризация дебиторской задолженности и сверка с различными покупателями и заказчиками, поставщиками и подрядчиками. Всё это свидетельствует о достаточно высокой степени надежности бухгалтерского учета и систем внутреннего контроля.

© Гаврилова Е.С., Титева Т.В., 2016.

Научный руководитель: *Коршикова Светлана Николаевна* – кандидат экономических наук, доцент, Оренбургский государственный аграрный университет, Россия.

Но стоит отметить отсутствие у ООО «Оренбург Водоканал» системы внутреннего аудита, что как следствие увеличивает риск контроля. При этом любой аудитор никогда не должен в полной мере полагаться на систему внутреннего контроля клиента, так как ошибки в бухгалтерском учете всегда возможны, поскольку ни одна система контроля не может быть эффективной на 100%.

На сегодняшний день существует широкий ассортимент методов, связанных с управлением аудиторскими рисками. Для того чтобы применить один из данных методов, сначала необходимо провести количественную и качественную оценку риска. Это необходимо для четкого представления ожидаемых результатов от управления рисками, так как управление рисками подразумевает разработку и применение специальных методик, а как следствие – материальных затрат.

Благодаря количественной и качественной оценки аудиторский рисков появляется возможность соотнести вероятность наступления благоприятного исхода или наступления возможного ущерба. После чего компания должна принять решение о принятии риска или отказа от него.

Управление аудиторскими рисками направлено на прогноз наступления рисковых событий. А это в свою очередь, является основой для снижения возможных потерь или убытков.

Разные авторы по-разному называют способы воздействия на риск, так например: методы уменьшения риска, метод нейтрализации, прием управления рисками, факторы уменьшения риска и пр.

Рассмотрим предложенный алгоритм Голиковой О.В. и Васильевой Е.А. и методы воздействия на аудиторские риски.

На первом этапе необходимо проанализировать системы, которые влияют на степень аудиторского риска, а именно: среду функционирования аудируемого лица, его системы бухгалтерского учета и внутреннего контроля; технико-организационную среду функционирования аудиторской группы.

На втором этапе управления рисками происходит непосредственное выявление риска и его компонентов.

Далее необходимо оценить выявленный риск. Оценка как уже говорилось выше производится количественными и качественными методами.

Оценка аудиторского риска является важной задачей, так как степень риска напрямую связана с качеством аудиторской проверки.

К оценке аудиторского риска предъявлены требования как международными, так и российскими стандартами аудиторской деятельности. Стоит отметить, что требования, предъявляемые к оценке аудиторского риска носят императивный характер.

Только при обеспечении приемлемой величины общего риска аудитор может вынести суждение о достоверности отчётности аудируемого лица. В то же время сущность аудиторского риска имеет противоречивый характер.

В связи с существованием серьезных аудиторских рисков необходимо не только изучать их, но и оценивать. Так как такая оценка существующего аудиторского риска играет важную роль в эффективном планировании аудиторских процедур и повышает качество аудиторской проверки.

Аудиторы должны применять свой профессиональный опыт для оценки аудиторского риска и соответственно разработать некие аудиторские процедуры, необходимые для снижения риска до наиболее низкого уровня. Аудиторский риск базируется на оценке риска неэффективности системы учета клиента и внутреннего контроля клиента, а также риска не выявления ошибок клиента [4, с. 87].

Особое значение имеет плановый уровень аудиторского риска, поскольку на его основании формируется профессиональное суждение аудитора в выборе доказательств, что обосновывает содержание общего плана, программы аудита, графиков работы ассистентов аудиторов [1, с. 85].

На следующем этапе необходимо выбрать методы воздействия на риски. Методы воздействия на риски:

1. Принятие риска (проведение мероприятий по его снижению).
2. Избежание риска (то есть отказ от проведения аудита).
3. Страхование риска (то есть страхование ответственности аудитора).
4. Передача риска – заключение договоров на выполнение отдельных видов работ другими организациями.
5. Компенсация риска – создание финансовых резервов для покрытия возможных убытков.

Следующий этап представляет собой принятие решения и воздействия на риск выбранными методами.

Завершающим этапом управления аудиторским риском является контроль результатов.

После прохождения этапов управления аудиторскими рисками может возникнуть необходимость их снижения. Снижение аудиторских рисков возможно при расширении круга аудиторских процедур. Например, таких как: опрос, запрос, инвентаризация, устный опрос, прослеживание и другие

Итак, на сегодняшний день нет единого подхода к интерпретации понятия риска в аудите. В то же время важность этого понятия, подчеркиваемая аудиторскими стандартами и определяемая практической деятельностью аудита, диктует необходимость более четкого и однозначного определения термина «аудиторский риск» в контексте аудиторской деятельности, тем более, что ныне действующий стандарт не дает никакого определения понятия аудиторского риска.

Таким образом, аудиторский риск является довольно сложным явлением, при разработке подходов и процессов управления аудиторским риском необходимо учитывать специфику деятельности и среды ее осуществления. А также, при выборе метода оценки риска необходимо исходить из особенности возникновения и последующего управления его элемента.

Библиографический список

1. Голикова О.В., Васильева Е.А. Методологические аспекты оценки аудиторских рисков // Вестник Волжского университета им. В.Н. Татищева. – 2016. – Т. 2. – № 2. – С. 85-93.

2. Гринченко В.А., Гринченко К.А. Исследование аудиторских рисков и современных методик их оценки // Учет и статистика. – 2013. – № 4 (32). – С. 51-67.

3. Козлов В.П. Формирование комплексного подхода к управлению аудиторским риском // Техника и технология пищевых производств. – 2014. – № 2 (33). – С. 140-145.

4. Соболева Д.П., Блинова У.Ю. Проблемы и необходимость оценки аудиторских рисков в современных условиях // Актуальные проблемы гуманитарных и естественных наук. – 2016. – № 3-2. – С. 86-88.

5. Федеральное правило (стандарт) аудиторской деятельности № 8. Понимание деятельности аудируемого лица, среды, в которой она осуществляется, и оценка риска существенного искажения аудируемой финансовой (бухгалтерской) отчетности.

ГАВРИЛОВА ЕКАТЕРИНА СЕРГЕЕВНА – студент, Оренбургский государственный аграрный университет, Россия.

ТИТЕВА ТАТЬЯНА ВЛАДИМИРОВНА – студент, Оренбургский государственный аграрный университет, Россия.

УДК 330

Е.В. Савинкова, Т.А. Швецова, А.Р. Хаметова

ОСОБЕННОСТИ НАЛОГООБЛОЖЕНИЯ В СФЕРЕ МАЛОГО БИЗНЕСА

В статье ставится задача рассмотреть особенности налогообложения в сфере малого бизнеса. Показано, что налогообложение малого бизнеса в РФ приобретает актуальность в рыночной экономике. Сегодня, малое предпринимательство во многом способствует поддержанию конкурентного тонуса в экономике, создает естественную социальную опору общественному устройству, а также формирует новый социальный слой предпринимательства.

***Ключевые слова**: Малое предпринимательство, налогообложение, бизнес, налоговые льготы, федеральный закон, финансовые ресурсы.*

Уровень демократизации государства и открытости его экономики в большой степени устанавливается степенью развития малого бизнеса и активностью предпринимателей. Такие наиболее важные проблемы, как повышение уровня благосостояния населения и увеличение в процентном соотношении граждан со средним уровнем дохода, решаются по большей части посредством поддержки государством сегмента малого предпринимательства. Бюджет государства также в значительной степени пополняется за счёт налоговых поступлений от малого бизнеса. Помимо этого, малый бизнес оказывает существенное влияние на повышение среднего уровня социальной ответственности, экономической инициативы и осведомлённости граждан каждой страны.

Малое предпринимательство как субъект РФ существует более 15 лет. Действующие законодательные и нормативно-правовые акты обращены на государственную поддержку малых предприятий с целью образования благоприятных условий для их функционирования, и в главную очередь предоставления льгот по налогообложении.

Развитие налогообложения малого бизнеса сопряжено с выпуском постановления Правительства РФ от 11 мая 1993 г. № 446 «О первоочередных мерах по развитию и государственной поддержке малого предпринимательства в РФ» [2].

Основным стимулирующим фактором в развитии малого бизнеса является налоговая политика государства. Сущность налоговой политики состоит в постепенном уменьшении предельных ставок налогов и снижении прогрессивности налогообложения при довольно узкой налоговой базе и широкой сфере применения налоговых льгот. Налоговые льготы – это привилегии, предоставляемые отдельным категориям налогоплательщиков, включая возможность не уплачивать налог, либо уплачивать его в меньшем размере, в соответствии со ст.56 НК РФ. При этом налоговые льготы не могут иметь индивидуальный характер, то есть предоставляться определенным, персонально поименованным налогоплательщикам [3].

14 июня 1995 г. был принят Федеральный закон «О государственной поддержке малого предпринимательства в РФ». Он определил общие положения поддержки малых предприятий, формы и методы государственного стимулирования и регулирования деятельности субъектов малого предпринимательства.

Чуть позже, с января 1996 г., стал действовать ФЗ № 222 «Об упрощенной системе налогообложения, учета и отчетности для субъектов малого предпринимательства», в котором основная роль уделялась налоговым вопросам. Задачей этого закона являлось – максимальное упрощение ведения бухгалтерского учета, составления налоговой отчетности и процедуры уплаты налогов. [1]

Государственная поддержка малого предпринимательства в Российской Федерации осуществляется в соответствии с Федеральным законом от 24.07.2007 г. № 209-ФЗ «О развитии малого и среднего предпринимательства в Российской Федерации», издаваемые в соответствии с ним иными федеральными законами, указами Президента Российской Федерации, постановлениями Правительства Российской Федерации, а также законами и иными нормативно-правовыми актами субъектов Российской Федерации. Государственная поддержка малого предпринимательства реализуется по следующим направлениям:

- вырабатывание инфраструктуры поддержки и развития малого предпринимательства;

© Савинкова Е.В., Швецова Т.А., Хаметова А.Р., 2016.

- образование льготных условий применения субъектами малого предпринимательства государственных финансовых, материально-технических и информационных ресурсов, а также научно-технических разработок и технологий;

– организация подготовки, переподготовки и повышения квалификации кадров для малых предприятий [4].

Постановление Правительства РФ от 30.12.2014 № 1605 (ред. от 25.05.2016) «О предоставлении и распределении субсидий из федерального бюджета бюджетам субъектов Российской Федерации на государственную поддержку малого и среднего предпринимательства, включая крестьянские (фермерские) хозяйства в 2015 году».

Действующая в Российской Федерации правовая среда для осуществления деятельности субъектами малого предпринимательства определяется, в основном, федеральными органами власти, а вся тяжесть по созданию экономического пространства для ведения бизнеса в большей степени лежит на региональных и муниципальных органах власти.

Налоги как инструмент регулирования предпринимательской деятельности в должной мере не учитывают специфику именно малого предпринимательства и, как следствие, не стимулируют его развитие. В связи с этим предлагается схема налогового регулирования, направленная на совершенствование системы налогообложения субъектов малого предпринимательства, позволяющая оптимизировать усилия по финансово-кредитной поддержке и стимулированию развития данного сектора региональной экономики.

Суть предложения заключается в следующем. Сумма налоговых платежей в бюджет субъекта РФ и бюджет соответствующего муниципального образования прошедшего года каждого малого предприятия принимается за базисную. В течение следующего за базисным года субъект малого предпринимательства производит все необходимые авансовые платежи в бюджеты (региональный и муниципальный), а к концу года производится расчет налоговых обязательств текущего года. В случае если сумма налоговых обязательств превышает сумму налоговых платежей базисного года, то субъект малого предпринимательства, а также инвестор/кредитор, предоставивший финансовые ресурсы данному субъекту малого бизнеса, получают право на налоговую льготу по платежам в региональный бюджет [4].

Налогоплательщик в лице субъекта малого предпринимательства или инвестора/кредитора, предоставившего ему финансовые ресурсы вправе воспользоваться предоставляемой налоговой льготой по платежам в региональный бюджет в текущем году либо приостановить ее использование на один год. Причем в случае если использование соответствующей налоговой льготы налогоплательщиком приостановлено, допускается одновременное использование налоговой льготы, предоставленной в предыдущем году и налоговой льготы, предоставленной в следующем году, если последняя будет иметь место.

Предлагаемые меры не меняют существующей в России системы налогообложения, а дают возможность использовать внутренние финансовые резервы малого предпринимательства для дальнейшего развития данного сектора региональной экономики и увеличения его социальной значимости.

Большое влияние на малое предпринимательство оказывает налогообложение.

В соответствии с действующей нормативно-правовой базой субъекты малого предпринимательства могут выбрать:

-традиционную систему налогообложения с сохранением всех видов применяемых в РФ налогов;

-специальные налоговые режимы в виде единого налога на вмененный доход, упрощенной системы налогообложения и единого сельхозналога.

Специальные режимы предполагают замену большинства применяемых налогов (налога на прибыль, НДС, налога на имущество, единого социального налога) на единый налог [2].

Многие малые предприятия в своей деятельности на специальные налоговые режимы. Среди предлагаемых законодательных режимов наиболее востребована упрощенная система налогообложения (УСН).Если деятельность связана со значительными расходами (как правило, это производство, различного вида услуги и оптовая торговля), то предпочтителен объект налогообложения «доходы минус расходы». Однако прежде чем выбрать объект налогообложения, налогоплательщик должен просчитать долю своих расходов в общем обороте, ибо преимущество выбранной системы возникает, когда эта доля составляет 60% и более при отсутствии каких-либо других преференций со стороны регионального законодательства. В данном случае налогооблагаемый доход будет уменьшатся на произведенные расходы и, следовательно, снижать налоговое бремя налогоплательщика. Решение сменить общую систему налогообложения (ОСНО) на специальную должно сопровождаться предварительным анализом налоговых рисков.

При переходе на УСН хозяйствующий субъект не является плательщиком налога на прибыль организаций, НДС, налога на имущество, но при этом исчисляет все другие платежи и налоги, по которым у него возникают в результате деятельности налоговые обязательства, а также взносы во внебюджетные

фонды, которые, к сожалению, занимают значительную долю в расходах и способны минимизировать получаемую прибыль. Возможность не уплачивать НДС можно рассматривать, как положительный, так и отрицательный фактор. Плюс заключается в том, что предприятие приобретает снизить налоговое бремя, минус – в отсутствие востребованности на рынке услуг среди налогоплательщиков НДС [5].

Среди ведущих проблем малого предпринимательства следует отметить: усложненный доступ к производственным площадям и помещениям, к инфраструктуре, финансовым ресурсам, а также административные барьеры и вопросы, которые связаны с налогообложением. Предполагается также необходимость замены лицензирования для отдельных видов деятельности обязательным страхованием ответственности, финансовыми гарантиями, либо контролем со стороны саморегулируемых организаций.

Важно сокращение количества контрольных и надзорных мероприятий, проводимых в отношении малого бизнеса и снижение издержек предпринимателей, связанных с этими мероприятиями [1].

Вопрос о налогообложении малого бизнеса приобрел особую актуальность в рыночной экономике России. Наличие малоэффективных производств, снижение занятости, социальные и, как следствие, политические проблемы делают жизненно необходимым создание условий для деятельности в независимых от государства и крупного капитала сферах самостоятельной и инициативной, но не имеющей стартового капитала, части населения страны. Эта задача в сложившейся ситуации является не менее важной, чем извлечение дополнительных доходов бюджета. Создание простого и ясного налогового режима, сопровождающегося снижением издержек по ведению учета и предоставлению отчетности, а также налогового бремени, позволило бы разрешить ряд проблем, стоящих в настоящее перед российским обществом. В то же время, предоставление возможности использовать особый режим для малого бизнеса следует рассматривать как льготу, которая не должна быть использована крупными предприятиями.

Библиографический список

1.Арустамов Э.А Основы бизнеса: учебник. – 3-е изд., перераб. и доп. – М.: Изд.-торг. корпорация « Дашков и К°», 2015. – С. 40-41.

2.Газалиев М.М., Осипов В.А. Особенности налогообложения малого бизнеса: учебное пособие. – М.: Изд.-торг. корпорация « Дашков и К°», 2014. – С. 4-10.

3.Пансков В.Г. Налоги и налоговая система Российской Федерации: учебное пособие. – 2-е изд., Изд-во «Финансы и статистика», 2014. – С. 467-468.

4.Просвирина И.И., Султанов В.Ф Экономика и менеджмент // Поддержка малого бизнеса в России. – 2015. – №30. – С. 96-97.

5.Серякова С.П., Решетникова Н.И. Власть и управление на Востоке России // Выбор режима налогообложения предприятиями малого бизнеса в целях оптимизации налоговой нагрузки. – 2015. – № 4. – С. 2-3.

САВИНКОВА ЕЛЕНА ВЛАДИСЛАВОВНА – студент, Оренбургский государственный аграрный университет, Россия.

ШВЕЦОВА ТАТЬЯНА АЛЕКСАНДРОВНА – студент, Оренбургский государственный аграрный университет, Россия.

ХАМЕТОВА АЛЬФИЯ РАШИДОВНА – кандидат экономических наук, доцент кафедры бухгалтерского учёта и аудита, Оренбургский государственный аграрный университет, Россия.

УДК 65.9 (2) 29-43

А.Е.Умбетова, З.З. Зайнуллина, А.Р. Хаметова

УЧЕТ ОСНОВНЫХ СРЕДСТВ В БЮДЖЕТНЫХ ОРГАНИЗАЦИЯХ

В статье дан анализ организации учета основных средств в бюджетных организациях. Кроме того, обнаружены факторы, имеющие особую значимость для организации учета основных средств.

Ключевые слова: *учет, бюджетная организация, основные средства, бухгалтерский учет, организация учета основных средств.*

Бюджетные организации, выполняющие те или иные работы наделяются основными средствами. Организация учета основных средств также играет важнейшую значимость в обеспечении их эффективного использования.

К основным средствам относятся материальные объекты, употребляющиеся непосредственно в процессе самой деятельности организации при выполнении работ и услуг, или же управленческих нужд организации, вне зависимости от стоимости объектов основных средств со сроком полезного использования более 12 месяцев.

К учету в качестве основных средств в бюджетных организациях также используются и предметы библиотечного фонда. В состав основных средств не включаются:

– предметы, которые служат меньше года, независимо от их стоимости;

– материальные запасы;

– канцелярские принадлежности, не являющиеся расходными материалами, такие как: степлеры, антистеплеры, дыроколы, настольные письменные приборы (наборы), штампы и т.д.;

– машины и оборудование, отданные в монтаж, а также подлежащие монтажу;

– материальные объекты, находящиеся в пути;

– материальные объекты, которые числятся в составе незавершенных капитальных вложений [1, с. 109-114].

Инвентарный объект – это единица учета основных средств. Инвентарным объектом основных средств могут быть: объекты со всеми приспособлениями и принадлежностями, а также отдельный конструктивно обособленный предмет, который предназначается с целью исполнения конкретных функций.

Каждому инвентарному объекту недвижимого имущества, а также инвентарному объекту движимого имущества (включая объекты стоимостью до 3000 руб.) присваивается уникальный инвентарный порядковый номер.

Инвентарные порядковые номера основных средств состоят из 10 знаков. Инвентарный номер основного средства строится по следующим правилам:

1 разряд – код вида деятельности;

2 – 4 разряд – код синтетического счета (объект основного средства 101);

5 – 6 разряд – код аналитического счета (группа 04,05,06,09);

7 – 10 разряд – регистрационный номер в Описи инвентарных номеров основных средств.

Синтетический учет основных средств ведется на счете 10100000 «Основные средства» в соответствии с Инструкцией № 148н, который подразделяется на следующие аналитические счета:

– 010101000 «Жилые помещения»;

– 010102000 «Нежилые помещения»;

– 010103000 «Сооружения»;

– 010104000 «Машины и оборудование»;

– 010105000 «Транспортные средства»;

– 010106000 «Производственный и хозяйственный инвентарь»;

– 010107000 «Библиотечный фонд»;

– 010108000 «Драгоценности и ювелирные изделия»;

– 010109000 «Прочие основные средства».

Аналитический учет основных средств ведется на инвентарных карточках, таких как:

–Инвентарная карточка учета основных средств открывается на каждый объект;

© Умбетова А.Е., Зайнуллина З.З., Хаметова А.Р., 2016.

–Инвентарная карточка группового учета основных средств открывается на группу объектов основных средств и предназначается для учета объектов библиотечных фондов, производственного и хозяйственного инвентаря.

Основные средства принимаются к бухгалтерскому учету по их первоначальной стоимости. Первоначальной стоимостью основных средств признается сумма фактических вложений учреждения в приобретение, сооружение и изготовление объектов основных средств, с учетом сумм НДС, предъявленных учреждению поставщиками и подрядчиками. [3, с. 192-203].

Амортизация в целях учета в бюджетных организациях на объекты основных средств начисляется ежемесячно линейным методом исходя из их балансовой стоимости и нормы амортизации, исчисленной в соответствии со сроком их полезного использования. Учет начисленной амортизации ведется на счете 010400000 «Амортизация», данные этого счета характеризуют степень изношенности основных средств и нематериальных активов учреждения.

Начисление амортизации на объекты основных средств начинается с первого числа месяца, следующего за месяцем принятия этого объекта к бухгалтерскому учету, и производится до полного погашения стоимости этого объекта либо списания этого объекта с бухгалтерского учета.

По указанным ниже видам ОС амортизация отражается в 100%-ном размере при принятии к учету:

–недвижимого имущества не дороже 40 000 руб.;

–библиотечных объектов не дороже 40 000 руб.;

–иных объектов движимого имущества от 3 000 до 40 000 руб.

По объектам движимого имущества не дороже 3 000 руб. (кроме библиотечных объектов) амортизация не начисляется [4, с. 103 – 111].

Федеральный закон от 8 июня 2015 г. № 150-ФЗ внес изменения в главу 25 Налогового кодекса РФ и установил новый лимит для амортизируемого имущества. Теперь учреждения списывать на финансовый результат смогут основные средства стоимостью 100 тыс. рублей и менее, но только при вводе их в эксплуатацию. В 2015 году этот лимит составлял 40 тыс. рублей, как и по нормам Инструкции № 157н. Это значит, что правила учета имущества для целей бухгалтерского и налогового учета снова стали различаться.

Таким образом, к амортизируемому имуществу с 2016 года относятся объекты: которые находятся в учреждении на праве собственности (если иное не предусмотрено главой 25 Налогового кодекса РФ); их используют для получения дохода; их стоимость погашается путем начисления амортизации; со сроком полезного использования более 12 месяцев; с первоначальной стоимостью более 100 тыс. руб.

Поступление и внутреннее перемещение основных средств оформляют по следующим первичным документам:

–Акт о приеме-передаче объекта основных средств (кроме зданий, сооружений) (ф.0306001);

–Акт о приеме-передаче здания (сооружения) (ф. 0306030);

–Акт о приеме-передаче групп объектов основных средств (кроме зданий, сооружений) (ф.0306031);

–Накладная на внутреннее перемещение объектов основных средств (ф. 0306032);

–Акт о приеме-сдаче отремонтированных, реконструированных, модернизированных объектов основных средств (ф. 0306002);

–Требование-накладная (ф. 0315006);

–Ведомость выдачи материальных ценностей на нужды учреждения (ф. 0504210).

Выбытие основных средств оформляют на первичных документах, таких как:

–Акт о списании объекта основных средств (кроме автотранспортных средств) (ф.0306003);

–Акт о списании групп объектов основных средств (кроме автотранспортных средств) (ф.0306033);

–Акт о списании автотранспортных средств (ф.0306004);

–Акт о списании мягкого и хозяйственного инвентаря (ф.0504143). Применяется для списания однородных предметов хозяйственного инвентаря;

–Акт о списании исключенной из библиотеки литературы (ф.0504144) с приложением списков исключенной литературы [2].

Бухгалтерский учет основных средств должен гарантировать и обеспечивать наиболее правильное и достоверное оформление документов, а кроме того, своевременное отражение в регистрах бухгалтерского учета всех этих операций и непосредственно контролировать сохранность и рациональное использование каждого объекта основных средств.

Характерной чертой бюджетной сферы является непосредственно то, что получение основных средств может реализовываться за счет источников финансирования, приводящее к трудностям бухгалтеров бюджетных организаций при отображении данных операций на счетах синтетического учета.

Таким образом, проанализировав организацию учета основных средств в бюджетных учреждениях, можно сделать следующие выводы:

- основные средства бюджетной организации отражаются в бухгалтерском учете и отчетности по первоначальной стоимости;
- основные средства в учреждении могут поступать в результате приобретения за счет средств бюджета или безвозмездного получения от других организаций;
- основные средства, пришедшие в негодность, списываются в установленном порядке.

Библиографический список

1. Попова М.И., Жуклинец И.И. Бухгалтерский учет в бюджетных организациях: учебное пособие для студентов высших учеб. заведений. – М.: Издательство Юрайт. – 2011. – 109-114с.

2. Бюджетный кодекс Российской Федерации от 31 июля 1998 г. №145–ФЗ. – КонсультантПлюс: ВерсияПроф.

3. Маслова Т.С., Мизиковский Е.А. Контроль и ревизия в бюджетных учреждениях: учебное пособие. – М.: Магистр, НИЦ ИНФРА – М. – 2016. – 192-203 с.

4. Сигидов Ю.И., Мороз Н.Ю. Амортизация основных средств: вопросы теории и методики учета: монография. – М.: НИЦ ИНФРА-М. – 2015. – 103-111 с.

УМБЕТОВА АМИНА ЕРЖАНОВНА – студент, Оренбургский государственный аграрный университет, Россия.

ЗАЙНУЛЛИНА ЗИЛЯ ЗИНФИРОВНА – студент, Оренбургский государственный аграрный университет, Россия.

ХАМЕТОВА АЛЬФИЯ РАШИДОВНА – кандидат экономических наук, доцент кафедры бухгалтерского учёта и аудита, Оренбургский государственный аграрный университет, Россия.

УДК 657.222

О.А. Дубинина

УЧЕТ ОСНОВНЫХ СРЕДСТВ СТОИМОСТЬЮ ОТ 40 000 ДО 100 000 РУБЛЕЙ

С 2016 года увеличен минимальный размер стоимости, который позволяет отнести имущество к основным средствам в налоговом учете. При этом в бухгалтерском учете значение данного показателя осталось прежним. В результате недорогие объекты в НУ и БУ теперь отражаются по-разному, и это вызывает вопросы при применении ПБУ 18/02

Ключевые слова: *основные средства, налоговый учет, стоимость, временные разницы, лимит, налогоплательщик, имущество.*

С 1 января 2016 года вступили в силу изменения, в части п. 1 ст. 256 и п. 1 ст. 257 НК РФ Федеральным законом от 08.06.2015 №150-ФЗ.

В связи с этим с 2016 года в налоговом учете действует новый лимит первоначальной стоимости основных средств, а именно, объектами основных средств признается имущество стоимостью свыше 100 000 руб. Таким образом, компании смогут больше затрат учитывать единовременно в текущем периоде.

Из ч. 7 ст. 5 Закона №150-ФЗ, нормы налогового законодательства не предусматривают права налогоплательщика применять к приобретенному в 2016 году имуществу стоимостной критерий, действующий до 1 января 2016 года, и наоборот, нет необходимости исключать из состава амортизируемого имущества объекты, приобретенные и амортизируемые до этой даты.

В законодательные акты бухгалтерского учета подобных поправок внесено не было. Таким образом, на сегодняшний день имущество, отвечающее всем критериям основного средства (п. 4 ПБУ 6/01), может отражаться в бухгалтерском учете в составе МПЗ только в том случае, если его стоимость не превышает 40 000 рублей. Если стоимость такого актива находится в интервале от 40 000 до 100 000 рублей, он должен быть принят к учету в составе основных средств. Положений, позволяющих организации не соблюдать данные правила, нормативно-правовые акты бухгалтерского учета не содержат.

Возникает вопрос, как правильно отразить поступление основных средств на счетах бухгалтерского и налогового учете. Рассмотрим 3 возможных варианта:

1. Стоимость ОС до 40 000 руб. – В НУ списываем на текущие расходы при вводе в эксплуатацию – В БУ организация в право либо включить в состав МПЗ и списать на текущие расходы при вводе в эксплуатацию, либо включить в состав ОС и амортизировать.

2. Стоимость ОС от 40 000 руб. до 100 000 руб. – В НУ списываем на текущие расходы при вводе в эксплуатацию – В БУ включаем в состав ОС и амортизируем.

3. Стоимость ОС свыше 100 000 руб. – В НУ и БУ включаем в состав ОС и амортизируем.

При вводе в эксплуатацию объектов стоимостью от 40 000 руб. до 100 000 руб. появляются разницы, которые необходимо отразить согласно ПБУ 18/02 «Учет расчетов по налогу на прибыль организации». В данном случае разница будет временной, так как по окончанию СПИ списанная стоимость объекта будет одинаковая как в НУ так и в БУ.

При отражении малоценного имущества в налоговом учете первоначальная стоимость списывается сразу, а в бухгалтерском учете постепенно через амортизацию, налоговая прибыль оказывается меньше чем бухгалтерская. В связи с этим временная разница является налогооблагаемой, соответственно возникает отложенное налоговое обязательств, которое отражают по Дт 68 и Кт 77. Величина отложенного налогового обязательства равна налогооблагаемой временной разнице, умноженной на ставку налога на прибыль 20%.

При ежемесячном начислении амортизации, возникает обратная ситуация, ведь в БУ делаются проводки по амортизационным отчислениям, а в НУ их нет, поэтому возникает временная разница, которая является вычитаемой. Она порождает отложенный налоговый актив, который отражают по Дт 09 и Кт 68. Величина отложенного налогового актива равна вычитаемой временной разнице, умноженной на ставку налога на прибыль 20%.

© Дубинина О.А., 2016.

Научный руководитель: *Анфиногенова Елена Ивановна* – кандидат экономических наук, доцент кафедры бухгалтерского учета, АХД и аудита, Саратовский социально-экономический институт, Россия.

Вопрос состоит в том, можно ли избежать временных разниц, включив в учетную политику по налоговому учету на 2016 год следующее положение: "Имущество стоимостью менее 100 000 рублей сроком полезного использования более года относится к материальным расходам и списывается в расходы равномерно, исходя из сроков его полезного использования (пп. 3 п. 1 ст. 254 НК РФ)", или правильнее прописать так: "Имущество стоимостью от 40 000 до 100 000 рублей сроком полезного использования более года относится к материальным расходам и списывается в расходы равномерно, исходя из сроков его полезного использования (пп. 3 п. 1 ст. 254 НК РФ). Имущество стоимостью до 40 000 рублей сроком полезного использования более года относится к материальным расходам и списывается в расходы единовременно в момент ввода в эксплуатацию"

Затраты на приобретение имущества, не являющегося амортизируемым имуществом, на основании пп. 3 п. 1 ст. 254 НК РФ в целях налогообложения прибыли относятся к материальным расходам. Указанной нормой предусмотрено, что стоимость такого имущества включается в состав материальных расходов в полной сумме по мере ввода его в эксплуатацию.

Данной нормой определено также, что в целях списания стоимости имущества, указанного в пп. 3 п. 1 ст. 254 НК РФ, в течение более одного отчетного периода налогоплательщик вправе самостоятельно определить порядок признания материальных расходов в виде стоимости такого имущества с учетом срока его использования или иных экономически обоснованных показателей.

Таким образом, в целях налогообложения прибыли налогоплательщик вправе списывать стоимость имущества, не являющегося амортизируемым, в течение более одного отчетного периода в определенном им самостоятельно порядке признания материальных расходов в виде стоимости такого имущества с учетом срока его использования или иных экономически обоснованных показателей.

Как видим, налогоплательщики наделены правом на признание в составе материальных расходов стоимости имущества, не являющегося амортизируемым, в течение нескольких отчетных периодов в самостоятельно определенном ими порядке, причем такой порядок должен быть разработан с учетом экономически обоснованных показателей, в частности с учетом срока использования имущества. Каких-либо иных ограничений или требований в отношении соответствующего порядка не установлено. В частности, нормы НК РФ не препятствуют равномерному списанию в расходы стоимости имущества, не являющегося амортизируемым, в течение более одного отчетного периода, равно как и не устанавливают предельных сроков такого списания.

ДУБИНИНА ОЛЬГА АЛЕКСЕЕВНА – магистрант, Саратовский социально-экономический институт, Россия.

УДК 336.7

А.Р. Капкаева

БЕЗНАЛИЧНЫЙ ДЕНЕЖНЫЙ ОБОРОТ

В условиях рыночных отношений наиболее актуальна четкая организация денежных расчетов, ведь денежная стадия кругооборота средств играет большую роль в хозяйственной жизни предприятия. Основополагающую часть денежного оборота образует безналичный денежный расчет, который нашел всеобъемлющее использование в процессе развития банковской системы, а также имеет ряд достоинств перед расчетами с использованием наличных денег.

Ключевые слова: *безналичный денежный расчет, финансовые операции, наличные деньги, банковская система, дистанционное обслуживание.*

Хозяйственная деятельность всех без исключения предприятий крепко сопряжена с оборотом денежных средств. Все хозяйственные операции порождают поступление или расходование денежных средств. Для фискальных операций большую значимость имеет надежность и быстрота передачи, именно поэтому, на сегодняшний день безналичный расчет является актуальным, ведь с его помощью передача платежей ускоряется, тем более в тех случаях, когда плательщики находятся вдали друг от друга. К вышеупомянутым достоинствам данного вида расчета также можно добавить безопасность передачи и минимизированную вероятность потери денежных средств.

Безналичные расчеты – это банковские операции, которые заключаются в переводе условных денежных форм со счета плательщика на счет получателя, минуя непосредственный обмен между ними наличными денежными средствами. Безналичные расчеты осуществляются через кредитные организации или Банк России по счетам, открытым на основании договора банковского счета или договора корреспондентского счета, если иное не установлено законодательством и не обусловлено используемой формой расчетов [1].

Чтобы лучше понять причины перехода к безналичным банковским расчетам предлагаю рассмотреть исторические предпосылки, подталкивающие хозяйствующие субъекты и государственные органы к возникновению безналичных расчетов.

Доподлинно известно, что изначально использовались наличные деньги, то есть деньги имеющие материальный вид (банкноты, монеты). Такие деньги затрудняли развитие экономики, так как были неудобны и в некоторых ситуациях громоздки, особенно при совершении крупных сделок. Главный их недостаток проявлялся при совершении платежей на большие расстояния. Выходом из этой ситуации, стало создание векселя. Вексельное обращение позволило купцам продавать свои товары в других городах и даже государствах, не боясь быть ограбленными на пути из одного населенного пункта в другой. Так же вексель позволил избежать издержек связанных с транспортировкой тяжелых монет малого достоинства [4].

Сергей Семенов отмечает, что настоящий расцвет безналичных расчетов начался с созданием и дальнейшим развитием банковской системы и безналичных платежных средств, которые в настоящее время, применяясь почти во всех общественных сферах, вытеснили наличные деньги в странах с развитой экономикой [7].

Также можно рассмотреть более характерные аспекты безналичных расчетов, для этого стоит выделить их правовую природу. Во время принятия второй части ГК РФ в юридических источниках выделились две базисные теории, которые разъясняют всю правовую природу безналичных расчетов. Первые учёные определяют вещно-правовое начало безналичных денег, а по мнению вторых, безналичные денежные средства содержат скорее обязательственный характер.

Первая теория принадлежит доктору юридических наук Новосёловой Л. А. Она считает, что безналичные деньги – право требования клиента к банку, и носит оно обязательственный характер. Новосёлова Л. А. утверждает, что данные права:

© Капкаева А.Р., 2016.

Научный руководитель: *Богоявленская Елена Евгеньевна* – старший преподаватель кафедры экономики и управления на предприятии ИЭУиСТ, Казанский национальный исследовательский технический университет им. А.Н.Туполева (г. Казань), Россия.

1. Могут быть реализованы только в результате действий банка-кредитора;

2. Круг участников правоотношения заранее установлен договором банковского вклада;

3. Нарушение данного права возможно только со стороны лица, с которым заключено соглашение;

4. У клиента отсутствует право следования на переданные банку наличные деньги, так как отсутствует материальная вещь, за которой право может следовать;

5. Права в отношении банка устанавливаются по воле участников отношений, в силу договора банковского вклада (счета) [6].

Авторы второй теории считают безналичные денежные расчёты деньгами, признавая за ними вещное начало. Основоположником этой теории является Ефимова Л. Г. Она писала: «Под безналичными деньгами следует понимать, кредитовые остатки различных счетов клиентуры в банках, на которые распространено действие главы 45 Гражданского кодекса РФ». Ефимова распространяет на безналичные деньги вещный режим, признавая их квазиденьгами, квазивещами. При внесении наличных в банк право собственности клиента на его деньги не прекращается, просто у банка, по её мнению и мнению Олейник О. М., возникает право пользования данными деньгами в силу договора банковского счёта [2].

В настоящее время можно заметить, что во многих развитых странах осуществляется динамичная трансформация от всеми известной филиальной системы обслуживания клиентов к усовершенствованной дистанционной модели банковского обслуживания. Для удобства и быстроты банки стали предлагать своим потребителям огромное количество услуг, для использования которых не нужно идти в банк.

Развитие дистанционной модели в системе банковского обслуживания обуславливается рядом экономических факторов и является следствием прогрессирующей социальной среды, где,собственно, и производится деятельность банков. Тем не менее, определяющим фактором считается видоизменение жизнедеятельности людей, которое происходит с выпуском и созданием новых усовершенствованных информационных технологий, в связи с этим к банкам предъявляются совершенно новые требования по автоматизации банковских операций [3].

Усовершенствование системы дистанционного банковского обслуживания, на данный период времени, считается самым перспективным течением банковского сектора. Этому способствует несколько причин:

1. При оказании данных услуг, можно создать абсолютно другой уровень сервиса для крупных корпоративных клиентов.

2. Качественное дистанционное обслуживание в большинстве случаев подразумевается как состязательное преимущество при оказании услуг индивидуальным предпринимателям, малому и среднему бизнесу.

3. Стремительный рост розничного сектора нуждается в создании демократичных и результативных механизмов взаимодействия банка и розничных клиентов. Для клиента это означает максимальные удобства и нулевые затраты по времени и деньгам абсолютно на всех ступенях работы с банком: в момент получения данных об услугах и продуктах, заполнения нужных документов, анкет и бланков, получения банковских продуктов, его эксплуатация и контроль над ним. Для банка – это увеличение коэффициентов результативности его работы, убывание издержек, а также огромный шанс значительно повысить клиентскую базу без ущерба качеству обслуживания. Несомненно, современном мире система дистанционного банковского обслуживания юридических лиц есть практически у всех банков.

Однако, крупнейшие российские банки не останавливаются на достигнутом,напротив, с каждым годом появляется все больше упрощающих жизнь программ, примером является «Сбербанк Онлайн».

Зампредправления Сбербанка, курирующий вопросы кибербезопасности, Станислав Кузнецов в одном из интервью говорит: «Я думаю, что буквально через 5-7 лет у нас у всех появится опция обходиться без пластиковых карт, ровно такая, как сегодня существует со сберкнижками. Сегодня, если хотите, вы можете продолжать ей пользоваться, но она уже не играет никакой роли для управления деньгами — это просто ваша привычка. Я уверен, будущее за управлением счетами, которое будет храниться в девайсе. Я думаю, что примерно через 5-7 лет эта возможность появится для каждого из нас» [8].

Нынешнее положение рынка финансовых Интернет-услуг, а также некоторые тенденции, которые можно заметить на рынке, позволяют говорить о еще большей возможности развития данных услуг. Острое сокращение издержек и, конечно же, повышение коэффициента эффективности управления кредитными рисками, к тому же и самих финансовых операций при помощи Интернета, дает невероятные возможности для развивающихся и переходных экономик (что, несомненно, очень актуально для России), в особенности, в плане их доступа к международным финансовым рынкам.

Библиографический список

1.Горбухов В. А. Коммерческое право. – М.: ЭКСМО. – 2007. – С. 180-181.

2.Ефимова Л. Г. Правовые проблемы безналичных денег. – М.: 2010. – С. 27.
3.Коробова Г. Г. Банковское дело. – М.: Экономистъ. – 2006. – С. 506-508.
4.Крупное Ю. С. О природе электронных денег // Бизнес и банки. – 2003. – № 5. – С. 3-5.
5.Мигачев И. Б. Безналичный денежный оборот: формы и принципы организации. Пути совершенствования системы безналичного денежного оборота // Молодой ученый. – 2014. – №7. – С. 374-382.
6.Новосёлова Л.А. О понятии и правовой природе безналичных расчётов. – М. – 2011. – № 3.
7.Семенов С. К. Деньги, кредит, банки. – М. – 2005. – С. 448.
8.Сбербанк: через 5-7 лет мы сможем обойтись без пластиковых карт [Электронный ресурс]. – Режим доступа: https: // ria.ru/interview/20160616/1448582709.html (дата обращения: 02.10.2016).

КАПКАЕВА АЛСУ РУСТАМОВНА – студент, Казанский национальный исследовательский технический университет им. А.Н.Туполева, Россия.

УДК 330

А.В. Медведева

О ПОКАЗАТЕЛЯХ ОЦЕНКИ ЭКОНОМИЧЕСКОГО ПОТЕНЦИАЛА ПРЕДПРИЯТИЯ

В статье проанализированы основные показатели оценки экономического потенциала.

Ключевые слова: *экономический потенциал, оценка экономического потенциала, основные показатели.*

Эффективность деятельности предприятия во многом обусловлена правильным формированием состава и структуры экономического потенциала.

Категорию потенциала можно рассматривать на двух уровнях: достигнутом (существующем) и перспективном (максимально возможном). Достигнутый уровень представляет собой ресурсы и способности, имеющиеся у хозяйствующего субъекта на данный момент. Они представляют собой реальную составляющую экономического потенциала.

Перспективный уровень – максимально возможный объем ресурсов, которыми может обладать предприятие, если задействует все имеющиеся в его распоряжении возможности и скрытые резервы.

При сочетании ресурсного подхода с перспективным уровнем в литературе выделяют группу понятий, содержащих в своей основе концепцию, которую можно представить в виде следующей модели: экономический потенциал – максимальная величина результирующего показателя, которую можно достичь при оптимальном использовании и комбинировании факторов.

Категория экономического потенциала имеет сложную структуру, при этом компоненты имеют неоднородную связь между собой. Эффективность деятельности предприятия во многом обусловлена правильным формированием состава и структуры экономического потенциала.

Для установления взаимосвязи элементов, формирующих экономический потенциал предприятия, была определена его функциональная структура, которая учитывает все функции организации и представлена совокупностью потенциалов, каждый из которых отражает возможность использования соответствующих ресурсов и реализацию соответствующих функций.

Функциональными составляющими экономического потенциала организации являются: производственный потенциал, финансовый потенциал, рыночный потенциал, научно-технический потенциал, экологический потенциал и трудовой потенциал, формирующийся как совокупность трудовых потенциалов всех функциональных видов деятельности.

Так, наиболее тесное и прямое влияние существует между производственным и трудовым потенциалами. Инновационный потенциал является ускоряющим фактором, который способен повлиять на общий результат через другие компоненты. Финансовый потенциал имеет наиболее общее влияние на все элементы и, как следствие, на конечный результат. Это связано с тем, что производственный, трудовой и инновационный потенциалы несут в себе информацию об активах и ресурсах (материальных, нематериальных, трудовых) предприятия, а финансовый потенциал заключается в оценке величины и структуры источников формирования этих активов и ресурсов. Общую схему взаимосвязи компонентов можно представить следующим образом (рис. 1).

Для построения функциональной зависимости компонентов потенциала необходимо их охарактеризовать.

Категория имущественного потенциала появилась в науке раньше, чем категория экономического потенциала.

Согласно определению Э. Б. Фигурнова, производственный потенциал «характеризует ресурсы производства, количественные и качественные их параметры, определяющие максимальные возможности общества по производству материальных благ в каждый данный момент».

Вторым важнейшим фактором в составе экономического потенциала является трудовой потенциал.

© Медведева А.В., 2016.

Научный руководитель: *Шварова Елена Владимировна* – кандидат экономических наук, доцент, Брянский государственный инженерно-технологический университет, Россия.

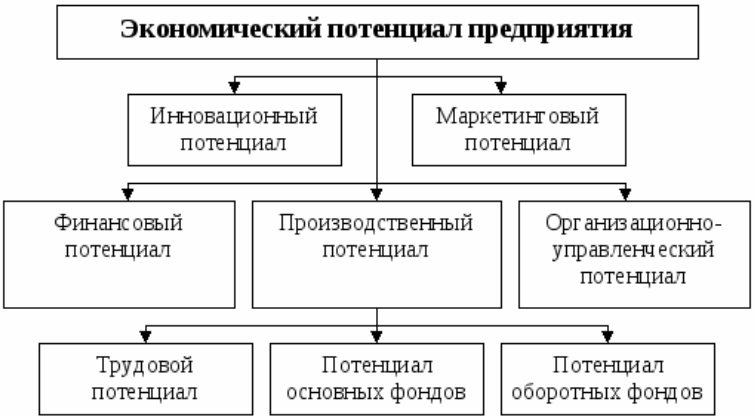

Рис. 1. Взаимосвязь компонентов экономического потенциала

Трудовой потенциал организации – возможное количество и качество труда, которым располагает трудовой коллектив организации. Трудовой потенциал организации, являясь конкретной формой материализации человеческой деятельности, выступает как персонифицированная рабочая сила, взятая в совокупности своих качественных и количественных характеристик – как кадровый потенциал организации.

Финансовый потенциал представляет собой наиболее изученную и разработанную категорию среди всех компонентов. Это обусловлено несколькими причинами. Во-первых, финансовый потенциал поддается измерению, существует множество количественных методов для расчета его составляющих и оценки их изменения во времени. Во-вторых, относительная однородность явления, которое описывает финансовый потенциал. Это выражается и в единицах измерения, которые используются при его оценке.

Экономический потенциал предприятия представляет собой максимально достижимое состояние экономической системы, наблюдаемое при наиболее эффективном использовании всех видов собственных ресурсов, доступных источников их получения и рыночных условий.

Экономический потенциал представляет собой достаточно сложную категорию и характеризуется системой показателей. Выразить его каким-либо одним значением, одновременно учитывающим влияние многих факторов и при этом сохраняющим свою информативность и реальную применимость, практически невозможно.

Приведена модель формирования экономического потенциала предприятия, позволяющая отобразить его структурные компоненты.

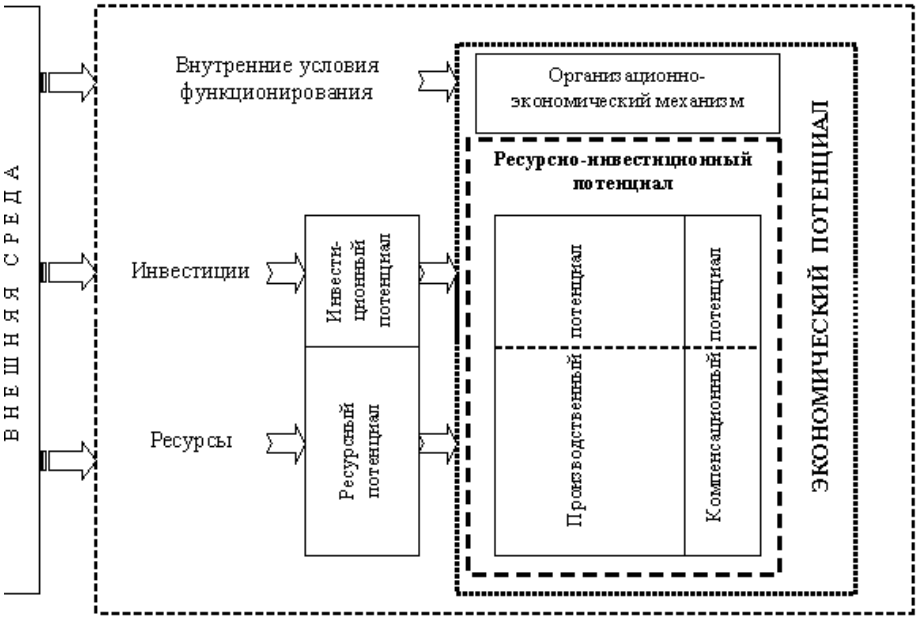

Рис. 2. Модель формирования экономического потенциала предприятия

В связи с тем, что каждый вариант сочетания ресурсов имеет свои оптимальные пропорции, можно предположить, что будут возникать некоторые излишки ресурсов, не задействованные в процессе производства и обладающие низкой способностью трансформации в ресурсы другого вида. Тогда совокупный потенциал ресурсов, задействованных в процессе производства (без учета «излишков»), будет определять производственный потенциал предприятия.

Оценка экономического потенциала предприятия включает в себя семь этапов, с использованием корреляционного метода анализа. Этапы исследования экономического потенциала предприятия.

К первому этапу относятся: постановка задачи.

Ко второму этапу относится сбор исходной информации.

К третьему этапу относится анализ, а также первичная обработка исходной информации.

К четвертому этапу относится отбор важных факторов, которые определяют объект.

К пятому этапу относится построение и решение экономико-математических моделей.

На шестом этапе производится экономико-статистический анализ полученных результатов.

К седьмому этапу относится оценка эффективности использования потенциала предприятия.

Этот этап из всех является наиболее сложным.

Уровень экономического потенциала, определенный на шестом этапе, представляет собой числовую величину, которая позволяет провести оценку потенциала предприятия только в динамике, но не дает возможности сделать вывод об эффективности использования экономического потенциала и о степени вовлечения в процесс производства резервного потенциала.

Использование корреляционного моделирования, лежащего в основе предлагаемой методики, позволяет создать «индивидуальные» модели конкретных предприятий и отраслей, которые позволяют повысить результативность анализа их деятельности.

Преимуществом методики является выявление параметров, в наибольшей степени влияющих на потенциал предприятия, что дает возможность определить «рычаги» управления экономикой отраслей промышленности.

Библиографический список

1.Игнатовский П. Экономический потенциал и условия действенности хозяйственного механизма // Плановое хозяйство. – 2011. – № 2. – С. 76.

2.Марушков Р.В. Оценка использования экономического потенциала предприятия: автореф. дис.... канд. экон. наук. – М., 2011. – 542 с.

3.Шевченко Д. К. Проблемы эффективности использования экономического потенциала. – Владивосток: Изд-во Дальневост. ун-та, 2012. – 192 с.

4.Экономический анализ: учебное пособие / под ред. акад. НАНУ, проф. М.Г. Чумаченко. – Изд. 2-е, перераб. и доп. – М.: Финансы, 2013. – 556 с.

МЕДВЕДЕВА АЛЕНА ВИКТОРОВНА – магистрант экономического факультета, Брянский государственный инженерно-технологический университет, Россия.

УДК 519.237.5

К.С. Лузгина

АНАЛИЗ ФАКТОРОВ, ВЛИЯЮЩИХ НА СТОИМОСТЬ ХОЛОДИЛЬНИКОВ

Современный рынок предоставляет широкий выбор холодильников, с различными характеристиками и широким стоимостным диапазоном. Потому целью работы является изучение факторов, влияющих на стоимость холодильников, а также построение модели оценки их стоимости. В работе на основе корреляционного анализа выделены основные факторы, влияющие на стоимость как холодильников в целом, так и только новых машин в частности; на основе регрессионного анализа построены модели оценки стоимости в различных категориях холодильников; на основе анализа случайной компоненты проверено качество моделей; в качестве апробации проведены оценки конкретных холодильников.

Ключевые слова: *статистический анализ; бытовая техника; холодильники; модели оценки стоимости*

В современном мире люди окружены техникой. В ведении домашнего хозяйства нам помогает различная бытовая техника: холодильник, стиральная машина, посудомоечная машина, микроволновая печь и многие другие приспособления, без которых мы уже не можем представить свою жизнь. Холодильник есть в каждом доме, в каждой квартире, у каждой семьи. Для того чтобы он долго служил, нужно выбрать правильное соотношение цены и качества, понять какие характеристики влияют на цены, а какие нет.

Для анализа была составлена база данных на основе объявлений о продаже холодильников за сентябрь 2016 г. в Саратовской области.

В качестве переменных модели были рассмотрены: Y – цена (тыс. руб); x_1 – бренд; x_2 – высота холодильника (см.); x_3 – ширина холодильника (см.); x_4 – глубина холодильника (см.); x_5 – общий объем (л.); x_6 – объем холодильной камеры (л.); x_7 – объем морозильной камеры (л.); x_8 – наличие морозильной камеры; x_9 – количество камер (шт.); x_{10} – расположение морозильной камеры; x_{11} – тип компрессора; x_{12} – количество компрессоров (шт.); x_{13} – уровень шума (дБ); x_{14} – система No Frost; x_{15} – энергопотребление (кВт/ч); x_{16} – мощность замораживания (кг/сутки); x_{17} – тип управления; x_{18} – хранение при отключённом питания (ч.); x_{19} – гарантия (лет); x_{20} – цвет; x_{21} – вес (кг); x_{22} – возраст; x_{23} – страна производитель.

Проводя первичный анализ базы данных и строя с этой целью описательные статистики [1], было отмечено, что самым популярным брендом холодильников у потребителей г. Саратова является Liebherr отечественного производства, объёмом 347,5 л., с морозильной камерой занимающей нижнее положение.

Корреляционный анализ показал [2], что из всех отобранных факторов, наиболее влияющими на стоимость являются вес (x_{21}), ширина (x_3), общий объём (x_5) и мощность замораживания (x_{14}). Также анализ выявил небольшую связь между брендом и страной производителем, а также размерами холодильников и страной производителем. Других связей между экзогенными переменными выявлено не было.

Регрессионный анализ позволил построить следующее линейное уравнение оценки стоимости холодильников:

$$\hat{y} = \underset{(30,4)}{-67,6} + \underset{(0,4)}{0,14}x_1 + \underset{(0,3)}{0,74}x_3 + \underset{(0,5)}{0,16}x_4 - \underset{(0,07)}{0,1}x_5 + \underset{(0,07)}{0,05}x_6 - \underset{(0,1)}{0,13}x_7 - \underset{(7,1)}{4,3}x_9 -$$
$$- \underset{(4,8)}{6,2}x_{10} + \underset{(2,8)}{6,4}x_{11} - \underset{(4,3)}{0,14}x_{14} + \underset{(0,5)}{0,07}x_{16} + \underset{(2,9)}{8,25}x_{17} + \underset{(1,0)}{2,7}x_{20} + \underset{(0,2)}{0,97}x_{21} + \underset{(0,6)}{4,2}x_{23} + \varepsilon$$

где в скобках указаны стандартные ошибки коэффициентов. По критерию Стьюдента значимыми являются свободный член и переменные x_3, x_{11}, x_{17}, x_{20}, x_{21}, x_{23}. Коэффициент детерминации полученной модели составляет R^2=0,6912 и он значим по критерию Фишера. Среднеквадратическая ошибка данной регрессии составила 11%.

© Лузгина К.С., 2016.

Научный руководитель: *Тиндова Мария Геннадьевна* – кандидат экономических наук, доцент кафедры прикладной математики и информатики, Саратовский социально-экономический институт (филиал) ФГБОУ ВО РЭУ им. Г.В.Плеханова, Россия.

Проверим ошибки полученной модели на соответствие условиям Гаусса-Маркова [3]. Поскольку математическое ожидание ошибок близко к нулю (M(E)= 8,2325*10-14), то выполняется первое условие Гауса-Маркова.

Второе условие заключается в постоянстве дисперсий ошибок, т.е. в гомоскедастичности, которую можно проверить критерием Голдфелда-Квандта [4]. Поскольку полученные расчетные значения равны GQ=0,49 и GQ-1=2,037 и они меньше табличного Fтаб=2,045, то гипотеза о гомоскедастичности остатков принимается.

Третье условие заключается в отсутствии автокорреляции остатков, что можно проверить с помощью критерия Дарбина-Уотсотна [5]. Расчетное значение критерия равно DW=1,7795. Табличные значения Dl=1,54, Du=1,77, промежуточные значения 4-Dl=2,23 и 4-Du=2,46. В результате расчетное значение принадлежит интервалу от Du до 4-Du, что свидетельствует о независимости остатков.

Предположение о нормальности остатков может быть проверено с помощью показателей асимметрии и эксцесса [6]: $\left|\hat{A}\right| = 0,476 \le 2\sigma_{\hat{A}} = 0,761$ и $\left|\hat{Э} + \frac{6}{n+1}\right| = 0,407 < 2\sigma_{\hat{Э}} = 2,89$, следовательно, гипотеза о нормальном распределении остатков принимается. Таким образом, построенная модель адекватна и может быть использована в процессе оценки стоимости холодильников.

В качестве апробации работы модели рассмотрим оценку стоимости холодильника марки LG, 60×65 см, общим объемом 304 литра, с 2камерами, морозильная камера занимает нижнее положение, с линейным инверторным компрессором, предусмотрена система No Frost, мощностью замораживания 13 кг/сутки, белого цвета, весом 73 кг, сделанного в России. Согласно модели, стоимость такого холодильника составит 38 тыс. рублей.

Если рассмотреть только новые холодильники, т.е. исключить из рассмотрения переменную x_{22}, то можно отметить, что количество значимых факторов сокращается, но при этом сила их влияния возрастает по сравнению с ситуацией 1. Например, возрастает значимость страны-производителя и уменьшается влияние наличия гарантийного обслуживания.

Регрессионный анализ позволил построить следующее линейное уравнение оценки стоимости новых холодильников:

$$\hat{y} = \underset{(30,4)}{-76,9} + \underset{(0,4)}{0,23}x_1 + \underset{(0,3)}{0,62}x_3 + \underset{(0,5)}{0,06}x_4 - \underset{(0,06)}{0,1}x_5 + \underset{(0,05)}{0,03}x_6 - \underset{(0,08)}{0,13}x_7 + \underset{(3,0)}{3,81}x_{11} +$$

$$+ \underset{(4,44)}{4,18}x_{14} + \underset{(0,46)}{0,59}x_{16} + \underset{(2,75)}{4,59}x_{17} + \underset{(0,27)}{0,25}x_{18} + \underset{(0,97)}{1,37}x_{20} + \underset{(0,15)}{1,08}x_{21} + \underset{(0,52)}{3,9}x_{23} + \varepsilon$$

По критерию Стьюдента значимыми являются свободные члены и переменные x_3, x_{21}, x_{23}. Коэффициент детерминации полученной модели составляет R^2=0,928 и он значим по критерию Фишера. Среднеквадратическая ошибка данной регрессии составила 9,88%, а остатки также удовлетворяют условиям Гаусса-Маркова.

Если вместо переменной x_{23} – страна производитель – по странам, рассмотреть деление на 0 – Европа, 1 – Азия, то корреляционный анализ для холодильников, произведённых в Европе, наиболее значимыми переменными выявил только вес ($r_{yx_{21}} = 0,74$), ширина ($r_{yx_3} = 0,62$) и тип управления ($r_{yx_{17}} = 0,6$). Регрессионный анализ позволил построить следующее линейное уравнение оценки стоимости холодильников, сделанных в Европе:

$$\hat{y} = \underset{(16,1)}{-87,8} + \underset{(0,39)}{1,22}x_3 - \underset{(0,08)}{0,43}x_5 + \underset{(0,06)}{0,27}x_6 - \underset{(5,16)}{6,6}x_{14} + \underset{(3,76)}{12,6}x_{17} + \underset{(0,46)}{0,32}x_{18} +$$

$$+ \underset{(1,7)}{1,03}x_{20} + \underset{(0,3)}{1,66}x_{21} - \underset{(5,6)}{17,74}x_{22} + \varepsilon$$

По критерию Стьюдента значимыми являются свободные члены и переменные x_3, x_5, x_6, x_{17}, x_{22}. Коэффициент детерминации полученной модели составляет R^2=0,822 и он значим по критерию Фишера. Среднеквадратическая ошибка данной регрессии составила 14,5%, однако анализ остатков на выполнимость условий Гаусса-Маркова выявил наличие небольшой гетероскедастичности (GQ=0,057<Fтаб=2,0595, GQ^{-1}=3,57> Fтаб=2,0595).

Модель, построенная по азиатским производителям имела незначимые параметры и её ошибки не удовлетворяли свойствам нормальности, независимости и гомоскедастичности.

В качестве заключения, можно отметить, что проведенный анализ позволил выделить основные ценообразующие факторы на рынке холодильников Саратовской области; определить класс наиболее популярных холодильников; построить оценочную модель для определения стоимости холодильников. Также проведённый анализ качества моделей показал, что наиболее адекватной является модель, построенная для новых холодильников с перечислением стран-производителей.

Библиографический список

1.Тиндова М.Г. Интеллектуальная обработка информации в области оценки недвижимости // Прикладная информатика. – 2007. – № 5 (11). – С. 3-10.

2.Тиндова М.Г. Использование нечёткого логического вывода при решении различных классов оценочных задач // Модели, системы, сети в экономике, технике, природе и обществе. – 2013. – № 3 (7). – С. 106-109.

3.Жичкин К.А. Источники ущерба при нецелевом использовании земель сельскохозяйственного назначения и их фиксация при определении размера потерь // В сборнике: Инновационное развитие аграрной науки и образования. Сборник трудов Международной научно-практической конференции, посвященной 90-летию чл.-корр. РАСХН, Заслуженного деятеля науки РСФСР и РД, профессора М.М. Джамбулатова. – 2016. – С. 252-261.

4.Тиндова М.Г. Анализ сезонности в модели прогноза платных услуг населению в РФ // Вестник торгово-технологического института. – 2016. – № 10. – С. 115-120.

5.Мендель А.В., Фадеева Н.П. Статистические методы и мониторинг социально-экономического развития муниципальных образований // Вестник Саратовского государственного технического университета. – 2013. – Т.4. – №1(73). – С. 318-322.

6.Тиндова М.Г. Использование нечёткого моделирования при решении управленческих задач рационального землепользования // Международный научно-исследовательский журнал. – 2013. – № 3-1 (10). – С. 108-110.

ЛУЗГИНА КСЕНИЯ СЕРГЕЕВНА – студент, Саратовский социально-экономический институт (филиал) ФГБОУ ВО РЭУ им. Г.В.Плеханова, Россия.

УДК 519.237.5

Е.А. Овчинникова

АНАЛИЗ ФАКТОРОВ, ВЛИЯЮЩИХ НА СТОИМОСТЬ СТИРАЛЬНЫХ МАШИН

Современный рынок предоставляет широкий выбор бытовой техники, с различными характеристиками и широким стоимостным диапазоном. Потому целью работы является изучение факторов, влияющих на стоимость стиральных машин, а также построение моделей оценки их стоимости. В работе на основе корреляционного анализа выделены основные факторы, влияющие на стоимость как стиральных машин в целом, так и только новых машин в частности; на основе регрессионного анализа построены модели оценки стоимости в различных категориях стиральных машин; на основе анализа случайной компоненты проверено качество моделей; в качестве апробации проведены оценки конкретных агрегатов.

Ключевые слова: *статистический анализ; бытовая техника; стиральные машины; модели оценки стоимости*

В жизни современного человека немалую роль играют технические устройства. Они помогают облегчить жизнь человеку во всех областях его деятельности. В наши дни каждая семья обладает стиральной машиной, которая помогает без особых усилий содержать одежду в чистоте. На что следует обратить внимание при покупке стиральной машины? Какие функциональные особенности важны при выборе стиральной машины? Целью данной работы является изучение факторов, которые оказывают влияние на стоимость стиральных машин, а также построение модели оценки их стоимости.

Для анализа была составлена база данных на основе объявлений о продаже стиральных машин за сентябрь 2016 г.

В качестве переменных моделей были рассмотрены: y – цена (тыс. руб.); x_1 – бренд; x_2 – габаритные размеры; x_3 – максимальная загрузка (кг); x_4 – тип двигателя (0 – стандартный, 1 – инверторный); x_5 – максимальная скорость отжима (об/мин); x_6 – расход воды за цикл (л); x_7 – уровень шума при стирке (дБ); x_8 – уровень шума при отжиме; x_9 – тип управления; x_{10} – режим «антиаллергия» (1 – есть, 0 – нет); x_{11} – режим «пятновыведение» (1 – есть, 0 – нет); x_{12} – режим «обработка паром» (1 – есть, 0 – нет); x_{13} – режим «ночной» (1 – есть, 0 – нет); x_{14} – тип загрузки (0 – фронтальная, 1 – вертикальная); x_{15} – цвет; x_{16} – страна-производитель; x_{17} – дисплей (1 – есть, 0 – нет); x_{18} – Wi-fi (1 – есть, 0 – нет); x_{19} – сушка (1 – есть, 0 – нет); x_{20} – возраст (1 – новые, 0 – б/у).

Проводя первичный анализ базы данных и строя с этой целью описательные статистики [1], было отмечено, что самым популярным брендом стиральных машин у потребителей является LG, со средней максимальной загрузкой 7 кг, черного цвета и сроком гарантии 1 год.

Таблица 1

Корреляционная зависимость цены от факторов

факторы	X_1	X_2	X_3	X_4	X_5	X_6	X_7	X_8	X_9	X_{10}
корреляция	0,0619	0,6388	0,7229	0,7119	0,7735	0,5615	-0,7051	-0,2512	-0,0457	0,5542
факторы	X_{11}	X_{12}	X_{13}	X_{14}	X_{15}	X_{16}	X_{17}	X_{18}	X_{19}	X_{20}
корреляция	0,4491	0,6347	0,394	-0,1074	0,1434	0,5224	0,4023	0,4276	0,6059	0,4775

Проведя корреляционный анализ связи переменных (табл. 1) [2], было выявлено, что факторами, наиболее влияющими на стоимость стиральных машин являются: максимальная загрузка (x_3), тип двигателя (x_4), максимальная скорость отжима (x_5).

Регрессионный анализ позволил построить следующее линейное уравнение оценки стоимости стиральных машин [3]:

© Овчинникова Е.А., 2016.

Научный руководитель: *Тиндова Мария Геннадьевна* – кандидат экономических наук, доцент, Саратовский социально-экономический институт (филиал) РЭУ им. Г.В. Плеханова, Россия.

$$\hat{y} = -21{,}5 + 4{,}04_{x_2} + 2{,}47_{x_3} + 7{,}92_{x_4} + 0{,}002_{x_5} + 0{,}08_{x_6} - 0{,}05_{x_7} + 3{,}82_{x_{10}} + 1{,}42_{x_{11}} + 7{,}87_{x_{12}} + 4{,}72_{x_{13}} + 1{,}3_{x_{16}} + 0{,}78_{x_{17}} + 4{,}45_{x_{18}} + 10{,}63_{x_{19}} + 14{,}56_{x_{20}}$$

По критерию Стьюдента значимыми являются свободный член и переменные x_{20}, x_{19}, x_4. Коэффициент детерминации полученной модели составляет R^2=0,903724 и он значим по критерию Фишера.

Проверим ошибки полученной модели на соответствие условиям Гаусса-Маркова. Поскольку математическое ожидание ошибок близко к нулю (M(E)= $3{,}006*10^{-14}$), то выполняется первое условие Гаусса-Маркова.

Второе условие заключается в постоянстве дисперсий ошибок, т.е. в гомоскедастичности, которую можно проверить критерием Голдфелда-Квандта [4]. Поскольку полученные расчетные значения равны GQ=1,101 и GQ^{-1}=0,908 и они меньше табличного Fтаб=1,89, то гипотеза о гомоскедастичности остатков принимается.

Третье условие заключается в отсутствии автокорреляции остатков, что можно проверить с помощью критерия Дарбина-Уотсона [5]. Расчетное значение критерия равно DW=2,052. Табличные значения Dl=1,54, Du=1,78, промежуточные значения 4-Dl=2,46 и 4-Du=2,22. В результате расчетное значение принадлежит интервалу от Du до 4-Du, что свидетельствует о независимости остатков.

Предположение о нормальности остатков может быть проверено с помощью показателей асимметрии и эксцесса [6]: $|A| = 0{,}145 \le 3\sqrt{D_A} = 0{,}75$ и $|Э| = 0{,}189 \le 6\sqrt{D_Э} = 2{,}84$, следовательно, гипотеза о нормальном распределении остатков принимается.

Таким образом, построенная модель адекватна и может быть использована в процессе оценки стоимости стиральных машин.

В качестве апробации работы модели рассмотрим оценку стоимости стиральной машины марки LG, с максимальной загрузкой 6 кг, с дисплеем, с инверторным двигателем, сделанный в России. Согласно модели, стоимость такой стиральной машины составит 21 тыс. рублей. Ошибка аппроксимации составляет A=2,5%.

Если рассмотреть только новые стиральных машин, т.е. исключить из рассмотрения переменную x_{20}, то можно отметить, что количество значимых факторов сокращается, но при этом сила их влияния возрастает по сравнению с ситуацией 1. Регрессионный анализ позволил построить следующее линейное уравнение оценки стоимости новых стиральных машин:

$$\hat{y} = 64{,}1 + 11{,}49_{x_2} + 0{,}76_{x_3} + 1{,}6_{x_4} + 0{,}02_{x_5} + 0{,}01_{x_6} - 1{,}6_{x_7} + 6{,}9_{x_{10}} + 2{,}49_{x_{12}} - 0{,}86_{x_{15}} + 1{,}6_{x_{16}} + 9{,}5_{x_{19}}$$

По критерию Стьюдента значимыми стали такие переменные как: x_5 (максимальная скорость отжима), x_7 (уровень шума при стирке), x_{12} (режим «обработка паром»).

Коэффициент детерминации полученной модели составляет R^2=0,804.Полученная модель удовлетворяет условиям Гаусса-Маркова, и, следовательно, её также можно использовать для прогнозирования.

Если рассмотреть отдельно стиральные машины азиатского и европейского производства, то корреляционный анализ показал другие зависимости между переменными (табл. 2).

Таблица 2

Корреляционная зависимость цены от факторов для азиатских и европейских стиральных машин

Производство стран Азии	**факторы**	X2	X4	X5	X7	X10	X12	X18	X19	X20
	корреляция	0,5082	0,7082	0,7489	-0,7031	0,5524	0,6445	0,5089	0,6026	0,6633
Производство стран Европы	**факторы**	X1	X6	X8	X9	X11	X13	X14	X15	X17
	корреляция	-0,0027	0,466	-0,189	-0,0694	0,4362	0,4796	-0,0277	0,0962	0,3989
	факторы	X18	X20							
	корреляция	0,3479	0,4791							

Наиболее значительные изменения влияния на цену параметров, по сравнению с таб. 1 можно наблюдать для стиральных машин производства стран Азии. У стиральных машин азиатского производства такие параметры, как тип двигателя (x_4), уровень шума при стирке (x_7) приобрели наиболее весомое значение. В то же время, такие параметры, как габаритные размеры (x_2), режим «антиаллергия» (x_{12}) практически потеряли свою значимость.

Коэффициент детерминации полученной модели стиральных машин производства стран Азии составляет R^2=0,904, а по моделям стиральных машин европейского производства – R^2=0,839. Полученные модели удовлетворяют условиям Гаусса-Маркова, и, следовательно, их также можно использовать в прогнозировании.

В качестве заключения, можно отметить, что проведенный анализ позволил выделить основные ценообразующие факторы на рынке стиральных машин; показать их зависимость от места производства и возраста; определить класс стиральных машин наиболее популярных у потребителей; построить оценочные модели для определения стоимости стиральных машин в каждой группе.

Библиографический список

1.Тиндова М.Г. Интеллектуальная обработка информации в области оценки недвижимости // Прикладная информатика. – 2007. – № 5 (11). – С. 3-10.

2.Тиндова М.Г. Использование нечёткого логического вывода при решении различных классов оценочных задач // Модели, системы, сети в экономике, технике, природе и обществе. – 2013. – № 3 (7). – С. 106-109.

3.Жичкин К.А. Источники ущерба при нецелевом использовании земель сельскохозяйственного назначения и их фиксация при определении размера потерь // Инновационное развитие аграрной науки и образования: сборник трудов: Международной научно-практической конференции, посвященной 90-летию чл.-корр. РАСХН, Заслуженного деятеля науки РСФСР и РД, профессора М.М. Джамбулатова. – 2016. – С. 252-261.

4.Тиндова М.Г. Анализ сезонности в модели прогноза платных услуг населению в РФ // Вестник торгово-технологического института. – 2016. – № 10. – С. 115-120.

5.Мендель А.В., Фадеева Н.П. Статистические методы и мониторинг социально-экономического развития муниципальных образований // Вестник Саратовского государственного технического университета. – 2013. – Т. 4. – №1(73). – С. 318-322.

6.Тиндова М.Г. Использование нечёткого моделирования при решении управленческих задач рационального землепользования // Международный научно-исследовательский журнал. – 2013. – № 3-1 (10). – С. 108-110.

ОВЧИННИКОВА ЕЛИЗАВЕТА АЛЕКСЕЕВНА – студент факультета экономической безопасности и таможенного дела, Саратовский социально-экономический институт (филиал) РЭУ им. Г.В. Плеханова, Россия.

УДК 519.237.5

В.И. Ларионов

АНАЛИЗ ФАКТОРОВ, ВЛИЯЮЩИХ НА СТОИМОСТЬ ВАНН

Современный рынок предоставляет широкий выбор ванн, с различными характеристиками и широким стоимостным диапазоном. Потому целью работы является изучение факторов, влияющих на стоимость ванн, а также построение модели оценки их стоимости. В работе на основе корреляционного анализа выделены основные факторы, влияющие на стоимость как ванн в целом, так и на ванны отечественного производства в частности; на основе регрессионного анализа построены модели оценки стоимости в различных категориях ванн; на основе анализа случайной компоненты проверено качество моделей; в качестве апробации проведены оценки конкретных ванн.

Ключевые слова: *статистический анализ; сантехника; ванны; модели оценки стоимости.*

Развитие строительной отрасли и как следствие появление на рынке нового жилья приводит к развитию сопутствующих сегментов рынка, в частности, сегмента бытового и сантехнического оборудования. Ввиду регулярной эксплуатации сантехники к ее подбору необходимо предъявить довольно высокие требования. Кроме качественных характеристик и разного рода приспособлений таких как: гидромассаж и подсветка, она должна соответствовать эстетическим предпочтениям и хорошо вписываться в общий интерьер. Потому целью работы является изучение факторов, влияющих на стоимость ванн в зависимости от конструкции и определенного набора характеристик, а также построение на их основе оценочных моделей.

Для решения поставленной задачи была составлена база данных на основе анализа рынка продажи ванн в г. Саратове за сентябрь 2016 года, которая составила 100 записей. При этом в качестве переменных были рассмотрены следующие ценообразующие факторы: y – стоимость (тыс. руб.); x_1 – длина (см); x_2 – высота (см); x_3 – объем (л); x_4 – подводная подсветка; x_5 – наличие гидромассажных форсунок; x_6 – наличие антискользящего покрытия; x_7 – страна-производитель; x_8 – количество человек; x_9 – вид установки; x_{10} – угловая конструкция; x_{11} – стилистика дизайна; x_{12} – глубина (см); x_{13} – материал; x_{14} – гарантия производителя (лет); x_{15} – цвет.

Проводя первичный анализ базы данных и используя описательные статистики [1], можно определить, что, в среднем, популярностью в г. Саратове пользуются ванны из акрила, длиной от 170 см., современного дизайна, российского производства и на которые возможно установить гидромассажные форсунки. Стоимость подобных ванн составляет в среднем 90 тыс. руб.

Таблица 1

Корреляционная зависимость цены от факторов

Факторы	X_1	X_2	X_3	X_4	X_5	X_6	X_7	
Корреляция	0,3325	0,2998	0,1827	-0,320	-0,332	-0,215	-0,489	
Факторы	X_8	X_9	X_{10}	X_{11}	X_{12}	X_{13}	X_{14}	X_{15}
Корреляция	0,2206	0,4951	-0,431	-0,241	0,1957	0,2098	0,2079	-0,316

Проводя корреляционный анализ связи переменных (см таблицу) [2], было отмечено, что наиболее сильно влияющими на стоимость ванны факторами являются угловая конструкция (x_{10}), вид установки (x_9). Что логично, так как угловая конструкция и большая вместимость предполагает большие размеры ванн, что приводит к увеличению затрат на их производство, и как следствие увеличивает их конечную цену. Также была отмечена корреляционная зависимость между параметрами x_{11} и x_{10}, говорящая о том, что ванны современного дизайна в основном имеют угловую конструкцию. И еще значительная зависи-

© Ларионов В.И., 2016.

Научный руководитель: *Тиндова Мария Геннадьевна* – кандидат экономических наук, доцент кафедры прикладной математики и информатики, Саратовский социально-экономический институт (филиал) ФГБОУ ВО РЭУ им. Г.В.Плеханова, Россия.

мость выявлена между x_5 и x_6, что свидетельствует о том, что наличие гидромассажных форсунок невозможно без антискользящего покрытия.

Задача исследования зависимости одной переменной y от нескольких объясняющих переменных x_i решается с помощью множественного регрессионного анализа [3]. В качестве базовой экономической модели была выбрана модель множественной линейной регрессии, которая выглядит следующим образом:

$$y = -114,3 + 0,7x_1 + 1,7x_2 + 0,04x_3 + 0,8x_4 - 22,3x_5 - 7,1x_6 - 8,8x_7 + 23x_8 +$$
$$+28,1x_9 + 28,7x_{10} - 30,4x_{11} + 1,1x_{12} + 10x_{13} - 2,6x_{14} - 66,2x_{15} + \varepsilon$$

По критерию Стьюдента значимыми параметрами являются: x_{11} (стилистика дизайна), x_{10} (угловая конструкция) и x_8 (количество человек). Коэффициент детерминации полученной модели составляет R^2=0,57, и он является значимым по критерию Фишера.

Полученные результаты говорят о том, что увеличение длины и высоты ванны на 1 см., увеличивает ее стоимость на 0,7 и 1,7 тыс. руб. соответственно; каждый дополнительный литр в объеме увеличит цену ванны на 0,04 тыс. руб.; ванны российского производства снижают стоимость на 8,8 тыс. руб.; если ванна рассчитана на двух и более человек, то ее стоимость увеличится на 23 тыс. руб.; обычные белые ванны дешевле на 66,2 тыс. руб, чем ванны с былым/черным и белым/коричневым окрасом.

Проверим ошибки модели на соответствие условиям Гаусса-Маркова. Поскольку математическое ожидание ошибок близко к нулю (M(E)= $-3,19*10^{-12}$), то выполняется первое условие Гаусса-Маркова [4]. Второе условие Гаусса-Маркова заключается в постоянстве дисперсий ошибок, т.е. в гомоскедастичности, которую можно проверить критерием Голдфелда-Квандта [5]. Поскольку полученные расчетные значения равны GQ=0,783 и GQ^{-1}=1,267 и они меньше табличного Fтаб=2, то гипотеза о гомоскедастичности остатков принимается. Третье условие заключается в отсутствии автокорреляции остатков, что может быть проверено с помощью теста Дарбина-Уотсона [6], но для нашей модели имеем $dw = 1,49 \in [d_L = 1,57; d_U = 1,78]$, что говорит о невозможности использования данного теста. Поэтому анализ остатков на независимость произведем на основе автокорреляционной функции [7]: f(τ=1)=0,15; f(τ=2)=-0,02; f(τ=3)=0,27; f(τ=4)=0,01; f(τ=5)=0,14; f(τ=6)=-0,01; и т.к. наибольшее значение при τ=3, то остатки независимы. Предположение о нормальности остатков может быть проверено с помощью показателей асимметрии и эксцесса: $|A| = 0,409 \le 3\sqrt{D_A} = 72,3$ и $|Э| = 0,151 \le 5\sqrt{D_Э} = 22,8$, следовательно, гипотеза о нормальном распределении остатков принимается.

Таким образом, полученную модель адекватна и она может быть использована для прогнозов стоимости ванн. В качестве апробации рассмотрим оценку ванны длиной 190 см., объемом 450 л, из акрила, имеющую подсветку и гидромассаж, пристенной установки и дизайна хайтек. Согласно модели, цена рассматриваемого товара составит 57000 руб.. Ошибка аппроксимации составляет A=1,9%.

Если рассмотреть отдельно ванны российского и иностранного производства, то корреляционный анализ показал другие зависимости между переменными. В частности, у ванн российского производства такие параметры как стилистика дизайна (x_{10}) и наличие антискользящего покрытия (x_6), практически потеряли свою значимость, что можно связать с тем, что в России в основном производят ванны современного дизайна и редко покрывают их антискользящим покрытием. В то же время, такие параметры, как длина (x_1), угловая конструкция (x_9) и материал (x_{12}), приобрели наиболее весомое значение.

Регрессионный анализ позволил составить следующие оценочные модели:

- для импортных ванн:

$$y = -233,9 + 1,1x_1 + 1,5x_2 + 0,06x_3 - 0,2x_4 - 51,5x_5 - 15,3x_6 - 54,4x_7 + 43,8x_8 +$$
$$+84,8x_9 - 59,1x_{10} + 1,7x_{11} + 33,8x_{12} - 4,4x_{13} - 61,4x_{14} + \varepsilon$$

Коэффициент детерминации составил R^2=0,59;

- для российских ванн:

$$y = -133,3 + 0,4x_1 + 1,5x_2 + 0,09x_3 + 16,3x_4 - 9x_5 + 14,8x_6 - 15,5x_7 + 3,4x_8 -$$
$$-8,9x_9 + 8,3x_{10} - 0,1x_{11} + 13,2x_{12} - 0,8x_{13} + \varepsilon$$

Коэффициент детерминации составил R^2=0,64.

Полученные модели удовлетворяют условиям Гаусса-Маркова, и, следовательно, их также можно использовать в прогнозировании.

В качестве заключения, можно отметить, что проведенный анализ позволил выделить основные ценообразующие факторы на рынке ванн г. Саратова; показать их зависимость от страны-производителя; определить класс наиболее популярных у пользователей товаров и построить оценочные модели для определения стоимости ванн.

Библиографический список

7.Тиндова М.Г. Интеллектуальная обработка информации в области оценки недвижимости // Прикладная информатика. – 2007. –№ 5 (11). – С. 3-10.

8.Тиндова М.Г. Использование нечёткого логического вывода при решении различных классов оценочных задач // Модели, системы, сети в экономике, технике, природе и обществе. – 2013. – № 3 (7). – С. 106-109.

9.Жичкин К.А. Источники ущерба при нецелевом использовании земель сельскохозяйственного назначения и их фиксация при определении размера потерь // Инновационное развитие аграрной науки и образования: сборник трудов Международной научно-практической конференции, посвященной 90-летию чл.-корр. РАСХН, Заслуженного деятеля науки РСФСР и РД, профессора М.М. Джамбулатова. – 2016. – С. 252-261.

10.Тиндова М.Г. Анализ сезонности в модели прогноза платных услуг населению в РФ // Вестник торгово-технологического института. – 2016. – № 10. – С. 115-120.

11.Мендель А.В., Фадеева Н.П. Статистические методы и мониторинг социально-экономического развития муниципальных образований // Вестник Саратовского государственного технического университета. – 2013. – Т. 4. – №1(73). – С. 318-322.

12.Тиндова М.Г. Использование нечёткого моделирования при решении управленческих задач рационального землепользования // Международный научно-исследовательский журнал. – 2013. – № 3-1 (10). – С. 108-110.

13.Тиндова М.Г. Многомерный статистический анализ // Вестник Саратовского государственного социально-экономического университета. – 2011. – №1. – С. 98.

ЛАРИОНОВ ВЛАДИСЛАВ ИГОРЕВИЧ – студент факультета экономической безопасности, Саратовский социально-экономический институт (филиал) РЭУ им. Г.В. Плеханова, Россия.

УДК 331.1

Г.И. Сатпаева

ПРОБЛЕМА ВЫБОРА МЕТОДИКИ АНАЛИЗА ТРУДОВЫХ РЕСУРСОВ И ОПЛАТЫ ТРУДА

В статье рассматриваются методики проведения анализа трудовых ресурсов различных российских авторов. Трудовые ресурсы служат одним из основных элементов производства. Обеспеченность организации необходимым количеством трудовых ресурсов, их целесообразное использование, высокий уровень производительности труда имеют важное значение для роста объемов продукции и повышения эффективности производства. Эффективность использования трудовых ресурсов является важным экономическим термином, определяется как достижение наибольшего эффекта при минимальных затратах трудовых ресурсов и измеряется как частное результата и затрат живого труда. Вследствие этого поиск резервов и факторов роста эффективности применения трудовых ресурсов, оптимального планирования и прогнозирования расходов на оплату труда и социальных отчислений выступают важнейшими задачами.

Ключевые слова: *анализ, трудовые ресурсы, оплата труда, анализ трудовых ресурсов, методика анализа трудовых ресурсов*

В условиях современной рыночной экономики деятельность любой организации включает в себя постоянный систематический анализ и оценку эффективности использования ресурсов, в том числе эффективность функционирования системы управления человеческими ресурсами. Анализ трудовых ресурсов ставит перед собой следующую цель: поиск резервов более разумного использования численности персонала и их рабочего времени, возрастание производительности труда и результативность использования фонда оплаты труда.

Задачи анализа состояния и использования трудовых ресурсов:

– изучение обеспеченности организации и ее структурных подразделений персоналом;

– оценка использования рабочего времени;

– оценка уровня и динамики производительности труда, факторов, влияющих на ее изменение, и влияние производительности труда на финансовые результаты;

– определение уровня и использования рабочего времени и резервов сокращения его потерь;

– анализ формирования и использования фонда оплаты труда в организации;

– поиск резервов роста производительности труда и стабильности развития организации на основе кадрового потенциала [1, с. 248].

На данный момент российские и зарубежные авторы предлагают множество методик анализа трудовых ресурсов и оплаты труда. В связи с этим перед каждым заинтересованным человеком стоит проблема выбора наиболее эффективной методики анализа трудовых ресурсов и оплаты труда.

Актуальность выбранной темы не вызывает сомнения, так как мотивация труда прямо влияет на качество выпускаемой продукции, величину ее себестоимости, продвижение продукции на рынок и конкурентоспособность. Целью статьи будем считать изучение основных методик анализа трудовых ресурсов и оплаты труда. Задачей настоящей статьи является всестороннее теоретическое исследование положений анализа трудовых ресурсов и оплаты труда.

В течение последнего десятилетия появилось большое количество работ, посвященных проблематике анализа трудовых ресурсов, при этом значительное внимание уделяется качеству и эффективности трудовых ресурсов предприятия. Значительный вклад в исследование этих вопросов внесли Ж.Б. Сей, Д.С. Миль и другие. В работах Ф. Листа, Л. Вальраса, И. Фишера интеллектуальные способности человека рассматривались как важнейший источник доходов и главный фактор экономического развития страны. Дальнейшую эволюцию взглядов можно проследить в монографиях, статьях и диссертациях таких российских авторов, как: Н.П. Любушин, Г.В. Савицкая, О.И. Аверина и др. Работы упомянутых и многих других отечественных и зарубежных авторов использовались при написании данной статьи. При этом теоретические взгляды ученых и специалистов по проблемам трудовых ресурсов критически осмысленны и применены к современной российской экономике.

© Сатпаева Г.И., 2016.

Алексеева А.И. выделяет следующие этапы методики анализа трудовых ресурсов [2, с. 248]:

- Анализ обеспеченности организации трудовыми ресурсами – расчет показателей: коэффициент оборота по приему рабочих, коэффициент оборота по выбытию рабочих, общий оборот рабочей силы, средний тарифный разряд работ, средний тарифный разряд рабочих;
- Анализ использования рабочего времени – расчет показателей: календарный, номинальный, явочный и полезный фонды рабочего времени;
- Резервы роста производительности труда;
- Анализ производительности труда – расчет оценки производительности труда, изменения темпов роста объема производства товаров и т.д.
-Анализ влияния использования труда рабочих на объем выпуска продукции – расчет прироста объема производства за счет изменения численности рабочих и за счет изменения производительности труда рабочих.

В учебнике Н.В. Климовой представлены перечисленные ниже ступени анализа состояния и использования трудовых ресурсов [3, с. 78]:

- обеспеченность предприятия трудовыми ресурсами – сравнение фактического количества работников по категориям и профессиям с плановой численностью;
- анализ движения рабочей силы – расчет и оценка показателей: коэффициент оборота по приему рабочих, коэффициент оборота по выбытию, коэффициент текучести, коэффициент постоянства состава персонала предприятия, коэффициент общего оборота;
- анализ уровня использования фонда рабочего времени – рассчитывают коэффициент использования возможного годового фонда рабочего времени, потери рабочего времени;
- оценка уровня производительности труда – сравнительный анализ с расчетом темпов роста и прироста среднегодовой, среднечасовой, дневной, сменной производительности, трудоемкости производства продукции;
- анализ использования фонда заработной платы.

В свою очередь, Г.В. Савицкая под анализом трудовых ресурсов подразумевают проведение следующих видов анализа [4, с. 156]:

- анализ обеспеченности предприятия трудовыми ресурсами – рассчитываются показатели: коэффициент оборота по приему персонала, коэффициент оборота по выбытию персонала, коэффициент замещения, коэффициент текучести кадров, коэффициент стабильности кадров;
- анализ использования фонда рабочего времени – путем определения количества отработанных дней и часов одним работником за анализируемый период времени, а также по степени использования фонда рабочего времени;
- анализ производительности труда – расчет обобщающих показателей (среднегодовая, среднедневная, среднечасовая выработка продукции), частных показателей (трудоемкость продукции), вспомогательных показателей;
- анализ эффективности использования персонала предприятия – расчет показателя рентабельности персонала;
- анализ использования фонда заработной платы – определение абсолютного и относительного отклонения фонда оплаты труда, среднего заработка работника, установка связи между темпами роста среднего заработка и производительностью труда.

У Л.Г. Скамай выделены схожие с предыдущим автором этапы анализа использования трудовых ресурсов предприятия[5, с. 135]:

- анализ обеспеченности предприятия трудовыми ресурсами – изучение следующих показателей: обеспеченность рабочих мест персоналом соответствующей квалификации и профессионального состава, использование рабочего времени, интенсивность рабочего времени, образование и эффективное использование фонда оплаты труда;
- анализ и определение показателей движения персонала – расчет системы показателей, характеризующих интенсивность движения кадров, в том числе: коэффициент замещения, коэффициент сменяемости, коэффициент устойчивости;
- анализ использования рабочего времени – расчет календарного, номинального и полезного фонда времени;
- анализ производительности труда – определение выработки и трудоемкости;
- анализ влияния использования трудовых ресурсов на динамику выпуска продукции – выявление доли прироста продукции за счет роста производительности труда и численности работающих;
- анализ образования и использования фонда заработной платы и социальных выплат – определение абсолютного и относительного изменения фактического фонда оплаты труда и социальных выплат в сравнении с плановой (базовой) величиной.

Подводя итог анализа существующих методов, можно выделить следующие основные этапы анализа состояния и использования трудовых ресурсов:

- анализ обеспеченности предприятия трудовыми ресурсами и движения кадров,
- анализ использования рабочего времени,
- анализ производительности труда,
- оценка фонда заработной платы.

Анализ обеспеченности организации трудовыми ресурсами.

Оценка обеспеченности организации персоналом предусматривает следующие основные этапы:

- изучение штатного расписания за ряд лет, сопоставление плановых показателей численности работников и фактических;
- проверка административно-управленческого персонала на соответствие фактического уровня образования сотрудника занимаемой должности;
- обнаружение недостатка или излишка работников по должностям;
- изучение отклонений в составе работников;
- изучение движения рабочей силы организации;
- решение вопросов, связанных с подбором кадров, их подготовкой и повышением квалификации;
- анализ источников пополнения рабочей силы.

Данный анализ позволяет оценить полноту и степень обеспеченности разных сфер деятельности трудовыми ресурсами, перспективы возможного планирования расходов на оплату труда, фактическое значение показателя эффективности использования кадров по видам деятельности. В ходе анализа движения рабочей силы и ее эффективного распределения предусмотрен расчет абсолютных, относительных и средних показателей, которые обычно используются в экономическом анализе.

К абсолютным показателям движения рабочей силы относят:

- численность работников на начало периода;
- численность работников на конец периода;
- число принятых работников;
- число выбывших работников;
- списочное, явочное число и число фактически работающих сотрудников [6, с. 131].

Списочный состав содержит всех принятых на постоянную работу от одного и более дней сотрудников. Он отражает наличие работников на определенный момент времени, включая принятых и за вычетом уволенных сотрудников.

С позиции системного анализа эффективности использования кадрового потенциала особое значение необходимо уделять расчету относительных показателей рабочей силы. К средним показателям движения рабочей силы относят среднее списочное, среднее явочное и среднее число фактически работающих за определенный период времени. Источниками информации для расчета относительных коэффициентов являются форма статистической отчетности «Сведения о численности, заработной плате и движении работников» (форма № П-4), сведения управленческого учета и внутренней отчетности.

Анализ использования рабочего времени.

Анализ трудовых ресурсов организации содержит в себе анализ использования рабочего времени. Полноту применения трудовых ресурсов можно проанализировать на основании величины отработанных дней и часов за анализируемый временной период, а также по степени использования рабочего времени. Рабочее время – это время, в течение которого сотрудник выполняет назначенную ему работу. Представленные в экономических справочниках методы анализа эффективности использования рабочего времени базируются на расчете календарного, табельного и максимально возможного фондов рабочего времени. Фонд рабочего времени служит показателем рабочего времени за определенный анализируемый период и измеряется в человеко-днях или человеко-часах. Величина данного показателя находится в прямой зависимости от числа рабочих, продолжительности рабочего периода в днях и длительности рабочего дня. Основанием для анализа служат: баланс рабочего времени одного рабочего, данные отдела кадров о численности персонала, фотографии рабочего дня, хронометражные наблюдения, статистическая отчетность. Номинальный фонд рабочего времени рассчитывается путем вычитания из календарного фонда рабочего времени праздничных и выходных дней за анализируемый период. Полезный фонд рабочего времени определяется как разница номинального фонда времени и числа неявок (невыходов) на работу в днях за анализируемый период. Исходя из вышеперечисленных абсолютных показателей рассчитываются относительные показатели, которые характеризуют степень использования того или иного фонда рабочего времени.

Анализ производительности труда.

Производительность труда – это результативность труда или способность человека производить продукцию (оказывать услуги) за единицу рабочего времени. Основой для определения производительности труда является:

- выработка;
- количество продукции (услуг), которую производит рабочий за единицу времени;
- трудоемкость;
- количество затраченного времени на изготовление единицы продукции [7, с. 333]. Чем выше производительность труда, тем, при прочих равных условиях, с меньшей численностью и количеством рабочего времени можно достичь тех же результатов.

В анализе производительности труда можно выделить три основных шага:

1) расчет показателей производительности труда, их динамики;

2) расчет влияния различных факторов на изменение производительности труда;

3) выявление резервов роста производительности труда.

Факторный анализ среднегодовой выработки осуществляют способом цепных подстановок или абсолютных разниц.

Среднегодовую выработку продукции одним рабочим можно представить следующим образом [8, с. 46]:

$$ГВ = УД \times Д \times П \times ЧВ,$$

где ГВ – среднегодовая выработка;

УД – удельный вес отдельной категории работников в общей численности;

Д – число отработанных дней работником;

П – продолжительность рабочего дня;

ЧВ – среднечасовая выработка.

Анализ формирования и использования фонда заработной платы.

Условия для возрастания размера оплаты труда формируются за счет роста производительности труда. Можно считать, что средства на оплату труда используются эффективно, только при условии, когда темпы роста производительности труда оказываются выше темпов роста его оплаты. Все издержки на оплату труда, а именно заработная плата в натуральной и денежных формах, выплаты социального характера, доплаты стимулирующего характера, издержки, уплачиваемые организацией во внебюджетные фонды, формируют фонд оплаты труда [9, с. 342].

Анализ образования и использования фонда оплаты труда включает в себя следующие основные направления:

- анализ образования общих затрат на оплату труда и социальных выплат по категориям работающих;
- анализ использования фонда оплаты труда и социальных выплат по основным направлениям их расходования.

Данный анализ представляет собой поиск абсолютного и относительного отклонения фактического фонда оплаты труда и социальных выплат от установленных плановыми величинами. При проведении относительного анализа принимается во внимание ступень выполнения плана по объему производства, на величину которого изменяется плановая величина фонда оплаты труда. Расчет отклонений производится по категориям работников, производственным подразделениям и организации в целом. Это предоставляет возможность определить источники беспочвенных различий в заработках рабочих, занятых на разных по важности и условиям труда участках производства. Фонд заработной платы по категориям работников можно представить в виде произведения следующих факторов (мультипликативная модель):

$$ФЗП = КР \times ГЗП,$$

где КР – среднегодовая численность работников;

ГЗП – средний уровень заработка одного работника за год.

Таким образом, методика анализа трудовых ресурсов и оплаты труда Савицкой Г.В. является наиболее эффективной, так как рассматривает проблему анализа трудовых ресурсов не только со всех сторон, но и более подробно.

Библиографический список

1.Агеева О.А. Бухгалтерский учет и анализ: учеб. для бакалавров. – М.: Юрайт, 2014. – 589 с.

2.Алексеева А.И. Комплексный экономический анализ хозяйственной деятельности: учеб. пособие. – М.: КноРус, 2011. – 712 с.

3.Климова Н.В. Экономический анализ. Теория, зада- чи, тесты: учеб. пособие. – М.: Вуз. учеб.: ИНФРА-М, 2014. – 287 с.

4.Савицкая Г.В. Анализ хозяйственной деятельно- сти предприятия: учеб. пособие для вузов. – Минск: Новое знание, 2002. – 703 с.

5.Скамай Л.Г. Экономический анализ деятельности предприятия: учеб. для вузов. – М.: ИНФРА-М, 2007. – 296 с.

6.Парушина Н.В., Лытнева Н.А. Система показателей экономики труда в управлении кадровым потенциалом организации // Вестник ОрелГАУ. – 2012. – № 2. – С. 131–136.

7.Любушин Н.П. Экономический анализ: учеб. для вузов. – М.: ЮНИТИ-ДАНА, 2010. – 575 с.

8.Шадрина Г.В. Экономический анализ. Теория и практика. – М.: Юрайт, 2014. – 515 с.

9.Маркарьян Э.А. Экономический анализ хозяйственной деятельности: электрон. учеб. – М.: Кно- Рус, 2011.

САТПАЕВА ГУЛЬЖАН ИЛЬЖАСОВНА – магистрант, Оренбургский государственный университет, Россия.

УДК 334

Т.В. Логачева

ТРУДОВАЯ МИГРАЦИЯ И СОЦИАЛЬНОЕ ОБЕСПЕЧЕНИЕ ТРУДЯЩИХСЯ В ЕВРАЗИЙСКОМ ЭКОНОМИЧЕСКОМ СОЮЗЕ

В статье рассматриваются особенности движения трудовых ресурсов в рамках евразийского интеграционного объединения.

Ключевые слова: *Евразийский экономический союз (ЕАЭС), Единое экономическое пространство, трудовая миграция, Евразийская экономическая комиссия (ЕЭК).*

Экономическая интеграция Беларуси, Казахстана и России началась в 1996 году с создания зоны свободной торговли. Следующим этапом стало формирование Таможенного союза, в рамках которого с 1 июля 2011 года были упразднены таможенные границы между государствами. С 1 января 2012 года Республика Беларусь, Республика Казахстан и Российская Федерация вступили в следующий этап интеграции – Единое экономическое пространство. Его цель – обеспечение свободы перемещения товаров, услуг, капитала и рабочей силы. 29 мая 2014 года президенты Республики Беларусь,

Республики Казахстан и Российской Федерации подписали Договор о Евразийском экономическом союзе. Договор о Союзе основан на кодификации договорно-правовой базы Таможенного союза и Единого экономического пространства [1]. Документ стал новой вехой евразийской интеграции. 2 января 2015 года к Договору о Союзе присоединилась Республика Армения, а с 12 августа 2015 года – Кыргызская Республика.

Евразийский экономический союз является международной организацией региональной экономической интеграции, обладающей международной правосубъектностью. Союз создан в целях всесторонней модернизации, кооперации и повышения конкурентоспособности национальных экономик и создания условий для стабильного развития в интересах повышения жизненного уровня населения государств-членов. Эти цели будут достигаться с помощью обеспечения в Союзе свободы движения товаров, услуг, капитала и рабочей силы, а также проведения согласованной, скоординированной или единой политики в отраслях экономики, определенных Договором о Союзе.

Договор о Союзе выводит на качественно новый уровень такое направление сотрудничества государств-членов, как трудовая миграция. Разделом XXVI «Трудовая миграция» предусмотрен ряд норм, которые обеспечивают свободу осуществления трудовой деятельности на территориях стран-участниц. Государства-члены осуществляют сотрудничество по согласованию политики в сфере регулирования трудовой миграции в рамках Союза, а также по оказанию содействия организованному набору и привлечению трудящихся стран ЕАЭС для осуществления ими трудовой деятельности в государствах-членах [1]. В целях формирования общего рынка труда Договором о Союзе вырабатывается общая политика

в сфере трудовой миграции, в том числе по предоставлению социального обеспечения, медицинского обслуживания для трудящихся государств-членов, зачета трудового (страхового) стажа, а также экспорт пенсий. Нормами Договора о ЕАЭС предусмотрена возможность оказания бесплатной скорой и медицинской помощи (в экстренной и неотложной формах) трудящимся и членам их семей независимо от наличия медицинского страхового полиса. Также предоставляется возможность медицинской эвакуации пациента в целях его спасения и сохранения здоровья, производится возмещение затрат медицинской организации на оказание скорой медицинской помощи трудящимся государств-членов за счет бюджета государства трудоустройства. Осуществляется прямое признание документов об образовании без проведения каких-либо процедур. Дети трудящихся, совместно проживающие с ними на территории государства трудоустройства, имеют право на посещение дошкольных учреждений и получение образования в соответствии с законодательством государства трудоустройства.

Договор о Союзе включает целый ряд положений, обеспечивающих свободу передвижения внутри Союза граждан при осуществлении ими трудовой деятельности и членов их семей. Во-первых, трудящиеся и члены их семей могут находиться без регистрации на территории государства трудоустройства в течение 30 суток с даты въезда, в дальнейшем они регистрируются на срок действия заключенного трудящимся трудового или гражданско-правового договора. Во-вторых, граждане одного государства-члена при пересечении границы другого государства-члена по одному из действительных документов, допускающему проставление отметок органов пограничного контроля о пересечении государственной грани-

© Логачева Т. В., 2016.

цы (например, загранпаспорт), не заполняют миграционные карты. Эта норма действует при условии, что срок их пребывания не будет превышать 30 суток. Отметка о пересечении границы проставляется непосредственно в сам документ. Также достигнута договоренность о том, что вопросы пребывания без регистрации граждан государств-членов на территории Союза в течение 30 суток с даты въезда будут регулироваться двусторонними международными договорами.

В настоящее время уже заключены такие соглашения между Правительствами Российской Федерации и Республики Казахстан, Республики Беларусь и Республики Казахстан, Российской Федерации и Республики Армения, Российской Федерации и Кыргызской Республики. Граждане Республики Беларусь и Российской Федерации могут находиться без регистрации на территории соответственно Российской Федерации и Республики Беларусь до 90 суток с даты въезда. Это прекрасный пример сотрудничества в миграционной сфере, к которому стоит стремиться всем государствам-членам.

Для эффективного функционирования и развития Союза была учреждена Евразийская экономическая комиссия (ЕЭК). Комиссия является постоянно действующим наднациональным регулирующим органом Союза. Комиссия состоит из Совета Комиссии и Коллегии Комиссии. Порядок работы этих органов регулируется соответствующим Регламентом. ЕЭК принимает решения нормативно-правового характера, обязательные для государств-членов, распоряжения организационно-распорядительного характера и рекомендации, не имеющие обязательного характера. Решения Комиссии входят в право Союза и подлежат непосредственному применению на территориях государств-членов. Важнейшая особенность работы Коллегии Комиссии заключается в том, что все решения принимаются на коллегиальной основе. Решения, распоряжения и рекомендации Совета Комиссии принимаются консенсусом, что исключает возможность доминирования какого-либо государства. Если хотя бы одно государство не согласно, решение не принимается.

Отдел трудовой миграции курирует деятельность рабочих групп: по вопросам миграции при Консультативном комитете по миграционной политике при Коллегии Комиссии и по разработке проекта Договора о пенсионном обеспечении трудящихся государств – членов Евразийского экономического союза, а также по вопросам медицинского страхования трудящихся государств-членов. Предварительно разрабатываются предложения для Консультативных комитетов, рабочих групп. Свобода передвижения рабочей силы расширялась с каждым этапом интеграции. В рамках Содружества Независимых Государств оставались неурегулированными вопросы доступа трудящихся ЕАЭС на общий рынок труда. Договором о Союзе предусмотрено, что в отношении трудящихся ЕАЭС не будут применяться ограничения, установленные законодательством государств-членов в целях защиты национального рынка труда. Таким образом, Договор о Союзе значительно расширяет права трудящихся стран ЕАЭС.

В настоящее время Комиссия совместно со странами ЕАЭС разрабатывает Договор о пенсионном обеспечении трудящихся государств – членов Евразийского экономического союза. Разработка этого документа предусмотрена положениями Договора о Союзе. Документ направлен прежде всего на повышение уровня социальной защищенности населения стран ЕАЭС [2]. В рамках своей деятельности Комиссия осуществляет сотрудничество с различными международными организациями: Международной организацией по миграции, Международной организацией труда, Управлением верховного комиссара Организации Объединенных Наций по делам беженцев, Советом руководителей миграционных органов государств – участников Содружества Независимых Государств, общественной организацией Всеобщая конфедерация профсоюзов и другими.

Таким образом, Евразийская экономическая комиссия в сфере трудовой миграции в рамках Евразийской интеграции, смогла достигнуть значительных результатов по обеспечению свободы передвижения трудовых ресурсов и наладить сотрудничество с мировыми и региональными организациями.

Библиографический список

1.Договор о Евразийском экономическом союзе (Астана, 29 мая 2014 г.) [Электронный ресурс]. – URL: http: // eaeunion.org/#info

2.Международный Договор о пенсионном обеспечении трудящихся государств-членов Евразийского экономического союза (Москва, Решение Совета Евразийской экономической комиссии «О Концепции международного договора о сотрудничестве в области пенсионного обеспечения» от 12 ноября 2014 г. № 103) [Электронный ресурс]. – URL: http: // www.eurasiancommission.org/

3.Соглашение о правовом статусе трудящихся-мигрантов и членов их семей (Санкт-Петербург, 19 ноября 2010 г.) Прекратил действие с момента вступления в силу Договора о Союзе.

ЛОГАЧЕВА ТАТЬЯНА ВИКТОРОВНА – студент, Донской государственный технический университет, Россия.

УДК 330

Ю.Н. Горяев

ПРОГНОЗИРОВАНИЕ ПРИБЫЛИ КОРПОРАЦИИ В УСЛОВИЯХ КРИЗИСА

Статья посвящена прогнозированию прибыли в современных условиях кризиса. Рассмотрены этапы прогнозирования прибыли предприятий, обозначены факторы, учитываемые при планировании прибыли, представлены меры для повышения эффективности планирования.

Ключевые слова: *прогнозирование прибыли, этапы прогнозирования прибыли, корпорация "Здоровая ферма", прогноз прибыли.*

Универсального алгоритма планирования прибыли не существует. Выбор конкретных методов определяется спецификой предприятия, а точнее – нюансами производства и реализации товара. Перечислим факторы, которые нужно учитывать при планировании: ассортимент выпускаемой продукции; наличие собственной торговой сети, условия сотрудничества с дилерами; сезонность спроса; работа на заказ (необходимость соблюдать точные сроки производства, возможности складирования); наличие крупных единовременных заказов (экспортных или внутренних для ключевых поставщиков).

Планирование на предприятии призвано решить две задачи: обеспечить эффективную загрузку производственных мощностей и предусмотреть сбыт товаров. Поэтому к составлению производственных планов должны привлекаться маркетологи и специалисты отдела развития. Это позволяет учесть рыночные прогнозы (например, ухудшение экономической ситуации или, наоборот, взрывной рост спроса на продукцию) [1].

Чтобы плановых показателей удавалось достичь на практике, современному производству требуется адекватное техническое и информационное обеспечение.

В противном случае контроль и оценка результатов деятельности окажутся затруднены. А ведь регулярная фиксация отклонений и анализ их причин – важнейшее средство, позволяющее совершенствовать систему планирования на предприятии.

Представим меры для повышения эффективности планирования:

– формализация бизнес-процессов, утверждение регламентов взаимодействия производственного, логистического, финансового и сбытового подразделений компании.

– фиксация, анализ и оперативное устранение сбоев во взаимодействии подразделений.

– автоматизация планирования и учета, внедрение ERP-системы и системы электронного резервирования продукции отделом сбыта.

– введение электронного документооборота (предварительно требуется создать единую базу технологической и конструкторской документации, макетов упаковки и сопроводительной документации, рекламных материалов).

– постоянная оптимизация внутренней логистики.

– своевременная модернизация производственных мощностей.

Планирование прибыли осуществляется по следующим этапам:

Этап 1. Составление плана продаж продукции корпорации. Сначала проводится анализ продаж корпорации. При планировании не стоит сбрасывать со счетов и информацию из открытых источников.

Этап 2. Составление плана производства. План производства составляется планово-производственным отделом исходя из утвержденного плана продаж.

Этап 3. Составление плана закупок. График закупок сырья, комплектующих, упаковки составляется ежемесячно исходя из плана производства на ближайшее время. Этот график готовится планово-производственным отделом и передается в отдел снабжения. Для обеспечения плановости в работе с поставщиками целесообразно наряду с основным перечнем материалов, необходимых для производства, составить также резервный. Наличие таких запасных вариантов гарантирует от срыва производственных планов по вине партнеров.

© Горяев Ю.Н., 2016.

Научный руководитель: *Бархатов Виктор Иванович* – доктор экономических наук, профессор, Челябинский государственный университет, Россия.

Контролировать достижение намеченных показателей позволяет автоматизированная система планирования. Наличие такой системы – колоссальный плюс для производственного предприятия. К примеру, для каждого вида продукции утверждаются размеры неснижаемых складских остатков.

Автоматизированная система планирования производства, сопоставляя объемы поступивших заказов на продукцию с установленными значениями неснижаемых остатков, ежемесячно выводит отчет о дефиците, на основании которого планово-производственный отдел оперативно корректирует план производства на месяц [2].

Согласно представленным этапам, проведем прогнозирование прибыли комбикормового завода крупной агропромышленной корпорации «Здоровая ферма».

«Здоровая Ферма» сама производит корма для выращивания птицы и свинины из экологически чистого, натурального сырья, без вмешательств различных химических препаратов, ГМО, антибиотиков и биодобавок. Комбикормовый завод работает с апреля 2011 года в поселке Ишалино Аргаяшского района Челябинской области.

На данный момент аналогов мощному комбикормовому заводу «Здоровой фермы» в Челябинской области нет. На предприятии применяются последние разработки преимущественно российских производителей оборудования для комбикормовых заводов: «Технэкс», ЗАО «Совокрим», ООО Трест «УралСтройРесурс» [3].

Комбикормовый завод агропромышленной корпорации «Здоровая ферма» производит продукцию для собственных подразделений, поэтому ориентируется на планы по производству мяса кур и свинины.

Таблица 1

Анализ производства и продаж, тыс. тонн

Показатели	Значение			Абсолютное отклонение		Относительное отклонение	
	2013 год	2014 год	2015 год	2014 к 2013	2015 к 2014	2014 к 2013	2015 к 2014
Птицеводство	80	95	107	15	12	119	112,6
Свиноводство	18	20	25	2	5	111	125,0
Итого	98	115	132	17	17	117	114,8

В целом рост объемов продаж обусловлен увеличением производства кур на 12,6% в 2015 году, и увеличением производства свинины на 25,0% в 2015 году,

Планируя объемы производства на 2016 год, учитывается фактор импортозамещения. Импортозамещение является одним из вариантов внешнеэкономической политики, к которому прибегает любое государство на определенном этапе реформ (и неважно, есть санкции или нет). Импортозамещение – временная мера для выхода экономики России на более высокий уровень развития, но это позволяет предприятию увеличить объемы производства, расширить долю рынка.

Отметим, что корпорация «Здоровая Ферма» планирует увеличение производственных мощностей до 148 тыс. тонн.

Таблица 2

Прогноз производства и продаж, тыс. тонн

Показатели	Факт 2016 года	План 2016 года	Темп роста
Птицеводство	107	120	112,15
Свиноводство	25	28	112,00
Итого	132	148	112,12

Таким образом, планируется выход свинокомплекса «Родниковский» на полную мощность. Проектная мощность свинокомплекса составляет 25 000 тонн свинины в живом весе в год. На птицефабриках производится реконструкция производственного процесса с целью создания идеальных условий содержания птицы, что позволяет увеличить производственную мощность предприятий до 120 000 тонн свинины в живом весе в год.

На втором этапе осуществим прогнозирование производства комбикорма, так как при запланированном росте объемов продаж кур и свинины необходима корректировка планов производства комбикорма.

Таблица 3

Прогноз производства комбикормов, тыс. тонн

Показатели	Факт 2016 года	План 2016 года	Темп роста
Объем производства продукции птицеводства и свиноводства	132	148	112,12
Объем производства комбикормов	400	450	112,5

Таким образом, увеличение объемов продукции производства птицефабрик и свинокомплекса на 12,12% способствуют росту производства комбикормов до 450 тыс. тонн или на 12,5%.

Определившись с потребностями корпорации в производстве комбикормов, можем представить прогноз расчета прибыли комбикормового завода.

Таблица 4

Прогноз прибыли кормозавода, тыс. руб.

Показатели	Факт 2016 года	План 2016 года	Темп роста
Объем производства комбикормов	400	450	112,5
Выручка	3 239 760	3 644 730	112,5
Себестоимость	3088626	3463448	112,14
материальные затраты	2931735	3298202	112,50
затраты на оплату труда	83365	88472	106,13
отчисления на социальные нужды	25570	27360	107,00
амортизация	16488	17111	103,78
прочие затрат	31468	32303	102,65
Валовая прибыль	151 134	181 282	119,95

Таким образом, прибыль комбикормового завода увеличится до 181282 тыс. руб. или на 119,95%.

Рост прибыли обусловлен увеличением выпуска продукции в связи с увеличением спроса на выпускаемые комбикорма.

Библиографический список

1.Экономика организации, Чечевицына Л.Н., Хачадурова Е.В., 2016.

2.Бенц, Д.С. Особенности развития агрохолдингов в Челябинской области [Текст] / Д.С. Бенц, Е.С. Силова // Вестник Челябинского государственного университета. 2015. № 12 (367). С. 54-61.

3.http: // zferma.ru

ГОРЯЕВ ЮРИЙ НИКОЛАЕВИЧ – магистратрант, Институт экономики отраслей, бизнеса и администрирования, Челябинский государственный университет, Россия.

УДК 330

Ю.Н. Горяев

ПРОГНОЗИРОВАНИЕ СЕБЕСТОИМОСТИ В УСЛОВИЯХ КРИЗИСА

Статья посвящена прогнозированию себестоимости в современных условиях кризиса. Рассмотрены этапы прогнозирования себестоимости предприятий. Выделены ключевые методы прогнозирования себестоимости. Сформулированы особенности прогнозирования себестоимости в корпорациях агропромышленного комплекса.

Ключевые слова: *прогнозирование себестоимости, анализ финансовых затрат, методы прогнозирования себестоимости, корректировка прогноза затрат.*

Прогнозирование себестоимости предполагает научное исследование факторов и устойчивых взаимосвязей, которые оказывают и будут оказывать в перспективе регулирующее воздействие на уровень, структуру и соотношение себестоимости.

Прогнозирование себестоимости направлено на изучение факторов, влияющих на формирование себестоимости в условиях кризиса.

Регулярно вести прогнозирование себестоимости не менее важно, чем планировать доходы. Вовремя выполненная качественная оценка позволит избежать завышения затрат или даже вообще отказаться от самых убыточных статей [1].

Первый этап.

Анализ финансовых затрат. Прежде, чем составлять прогноз, нужно провести анализ финансовых затрат.

Во-первых, проведение укрупненного анализа финансовых затрат, сгруппированных по категориям. Это даст информацию об объеме затрат, понесенных компанией в целом, вне зависимости от того, работа какого именно подразделения потребовала тех или иных расходов и для каких целей.

Во-вторых, выполнение вертикального анализа структуры затрат. Для этого нужно рассчитать удельный вес каждой статьи затрат компании в общей сумме расходов и выявить самые существенные статьи. Затем можно провести постатейный анализ. Это даст понять, сколько денег и на что тратит предприятие.

В-третьих, проведение анализа динамики затрат. Сравнивая фактические значения с плановыми или базисными выявляются статьи, по которым произошел перерасход. Затем определяется их влияние на конечную сумму затрат.

В-четвертых, оценка влияния каждой статьи затрат на себестоимость одного рубля продукции. Если от периода к периоду какой-либо из этих показателей значительно меняется, нужно выяснить причины таких изменений.

В-пятых, определение ключевых статей затрат и факторы, сильнее всего на них воздействующих.

Отметим, что в кризис главной задачей при бюджетировании стала оптимизация затрат, но спрогнозировать все затраты невозможно.

Второй этап.

Прогнозирование затрат. Есть много методов прогнозирования затрат (таблица 1), но для того, чтобы получить действительно достоверный прогноз, нужно использовать одновременно как минимум два различных метода.

Третий этап. Корректировка прогноза затрат и анализ текущих значений.

Прогноз затрат должен сопоставляться с другими планируемыми коэффициентами, при этом планируемые показатели не должны приводить ухудшению финансового состояния предприятия – к снижению производительности труда или падению эффективности использования основных фондов.

Постоянный мониторинг затрат предприятия и их правильное отражение в системе управленческого и бухгалтерского учета помогут выявить причины отклонений, оценить эффективность затрат и на основе этого принимать экономически грамотные управленческие решения [2].

© Горяев Ю.Н., 2016.

Научный руководитель: *Бархатов Виктор Иванович* – доктор экономических наук, профессор, Челябинский государственный университет, Россия.

Таблица 1

Методы прогнозирования затрат

Метод	Суть метода
Метод экспертных оценок	Основан на интуитивной логике
Метод исторических аналогий	Предполагает допущение, что в будущем объекты прогнозирования сохранят те же темпы роста/снижения
Нормативный метод	Предполагает применение различных нормативов для ТЭО расчетов
Метод пропорциональных зависимостей	Базируется на выявлении одного наиболее важного показателя (выручка или себестоимость)
Метод многофакторного анализа	Предусматривает следующую последовательность: - выявление основных факторов, влияющих на изменение значений прогнозируемых затрат, - оценка влияния этих факторов, - построение математической модели для расчета показателя

Согласно представленным этапам, на первом этапе проведено прогнозирование затрат комбикормового завода крупной агропромышленной корпорации «Здоровая ферма».

«Здоровая Ферма» сама производит корма для выращивания птицы и свинины из экологически чистого, натурального сырья, без вмешательств различных химических препаратов, ГМО, антибиотиков и биодобавок. Комбикормовый завод работает с апреля 2011 года в поселке Ишалино Аргаяшского района Челябинской области.

На данный момент аналогов мощному комбикормовому заводу «Здоровой фермы» в Челябинской области нет.

На предприятии применяются последние разработки преимущественно российских производителей оборудования для комбикормовых заводов: «Технэкс», ЗАО «Совокрим», ООО Трест «УралСтройРесурс» [3].

Таблица 2

Анализ финансовых затрат, тыс. руб.

Показатели	Значение			Структура, %			Абсолютное отклонение		Относительное отклонение	
	2013 год	2014 год	2015 год	2013 год	2014 год	2015 год	2014 к 2013	2015 к 2014	2014 к 2013	2015 к 2014
Себестоимость	2736689	2908073	3088626	100	100	100	171384	180553	106,26	106,21
Материальные затраты	2594895	2753370	2931735	94,8	94,7	94,9	158475	178365	106,11	106,48
Затраты на оплату труда	74150	82000	83365	2,7	2,8	2,7	7850	1365	110,59	101,66
Отчисления на социальные нужды	22359	24726	25570	0,8	0,9	0,8	2367	844	110,59	103,41
Амортизация	15423	17380	16488	0,6	0,6	0,5	1957	-892	112,69	94,87
Прочие затрат	29862	30597	31468	1,1	1,1	1,0	735	871	102,46	102,85

В целом рост себестоимости обусловлен относительно благоприятным развитием ситуации на сырьевых рынках, реализацией экономически значимых региональных программ развития сельского хозяйства и оказанием государственной поддержки предприятий отрасли, увеличением объемов производства продукции животноводства в РФ и увеличением объемов потребления кормов.

Оценка влияния каждой статьи затрат на себестоимость одного рубля продукции представлена в таблице 3.

Таблица 3

Оценка влияния каждой статьи затрат на себестоимость одного рубля продукции

Показатели	2013 год	2014 год	2015 год	2014 к 2013	2015 к 2014
Себестоимость	0,953	0,952	0,953	-0,06	0,09
Материальные затраты	0,904	0,902	0,905	-0,19	0,32
Затраты на оплату труда	0,026	0,027	0,026	0,10	-0,11
Отчисления на социальные нужды	0,008	0,008	0,008	0,03	-0,02
Амортизация	0,005	0,006	0,005	0,03	-0,06
Прочие затрат	0,010	0,010	0,010	-0,04	-0,03

Наибольшее влияние оказывают материальные затраты и затраты на оплату труда.

На втором этапе осуществим прогнозирование затрат методом исторических аналогий и нормативным методом.

Метод исторических аналогий показывает рост себестоимости со средним уровнем темпа роста за анализируемый период. Данный метод применим по таким затратам как затраты на оплату труда, отчисления на социальные нужды, амортизация и прочие затраты.

При нормативном планировании учитываются планы производства продукции. Отметим, что в 2015 году было выпущено 400 тыс. тонн продукции предприятия. С учетом повышения спроса на продукцию корпорации «Здоровая ферма» планируется рост поголовья свиней и кур, что отражается на производстве кормов. Таким образом, в 2016 году комбикормовый завод должен выйти на мощность 450 тыс. тонн продукции в год. В связи с этим увеличатся материальные затраты на производство продукции до 3298202 тыс. руб. (2931735/400000*450000=3298202 тыс. руб.).

Представим расчет прогноза себестоимости на 2016 год.

Таблица 4

Расчет прогноза себестоимости продукции

Показатели	2015 год	Темп роста 2014 года	Темп роста 2015 года	Средний темп роста (3+4)/2	Прогноз 2*5	Отклонения 6-2	Темп роста 6/2*100
1	2	3	4	5	6	7	8
Себестоимость	3088626				3463448	374822	112,14
Материальные затраты	2931735				3298202	366467	112,50
Затраты на оплату труда	83365	110,59	101,66	106,13	88472	5107	106,13
Отчисления на социальные нужды	25570	110,59	103,41	107,00	27360	1790	107,00
Амортизация	16488	112,69	94,87	103,78	17111	623	103,78
Прочие затрат	31468	102,46	102,85	102,65	32303	835	102,65

Таким образом, себестоимость продукции увеличится на 374822 или на 112,14% и составит 3463448 тыс. руб. Основной рост запланирован по статье «Материальные затраты», по остальным статьям с учетом среднего темпа роста за предыдущие периоды.

Рост себестоимости обусловлен увеличением выпуска продукции в связи с увеличением спроса на выпускаемые комбикорма.

Библиографический список

1.Экономика организации, Чечевицына Л.Н., Хачадурова Е.В., 2016.

2.Бенц, Д.С. Особенности развития агрохолдингов в Челябинской области [Текст] / Д.С. Бенц, Е.С. Силова // Вестник Челябинского государственного университета. 2015. № 12 (367). С. 54-61.

3.http: // zferma.ru

ГОРЯЕВ ЮРИЙ НИКОЛАЕВИЧ – магистратрант, Институт экономики отраслей, бизнеса и администрирования, Челябинский государственный университет, Россия.

UDC 339.7

D.Yu. Afanasyev

CENTRAL BANKS AND FINANCIALIZATION: WHAT SHALL WE DO NEXT?

Author describes main consequences of the neoliberal economic approach which has led the world to the threat of the new global financial crisis. Financialization as a process supported by the central banks' monetary policy and its influence on world economy is also considered. Besides, conceptual difference between "economy" and "chrematistics" is mentioned.

Keywords: *global crisis, financialization, central banks, monetary policy, social inequality, privilege.*

One financial analyst has written in his blog that the global financial system nowadays is in the eye of a global financial hurricane [1]. Economists failed to implement neoliberal economic theories in terms of economic growth stimulation. Pursuing the economic development is, to the moment, some kind of religion which requires the worship for any kind of growth, even the financial equivalent of aggressive cancer. Building financial and debt pyramids has led the world economy to accumulation of systematic risk when any random event is able to trigger financial collapse across the globe. We saw it in 2007 and we are most likely to see it in the nearest future.

It is needed to say a word about Brexit which occurred 23 June 2016. Positive voting results for the leaving the EU created real panic within international financial markets. The pound (-10% decline) plunged to its lowest level since 1985, S&P500 index was down 3.6%, European stocks dropped 8.6%, gold was up by ca. 8% as usual in terms of instability. In this sense, Brexit, which is a major world event since the last 5 years, could become the beginning of the end for European Union, as well as for present world financial order.

Monetary stimulation and liquidity «helicopters» looked as a genial lifebuoy in order to save so called too-big-too-fail financial institutions. But the policy of the profits' privatizations and debts' nationalization initiated the activity of global carry trade mechanisms, multiple derivatives and historically biggest leverage. It is naturally the realization of moral hazard. The society gave one more chance to the bankers and they did the same thing.

Financialization could be determined as a process of financial pyramids creation in order to gain maximal profits and reduce possible risk under support of unlimited liquidity pools provided by the central banks. Although it is self-evident, we must note that emitents of reserve currencies exclusively take benefits from current financial hierarchy as it is connected with the balance of power after WWII. The fall of Bretton Woods system in 1971 removed the golden brake from dollar printing machine and initiated the dawn of financial markets including derivatives.

How can we describe then modern so called financial economy? It is more rational to call it financial chrematistics because the word "economy" translated from Hellenic means household management. Economy describes human relations in order to satisfy their daily needs. It is about agriculture, cattle breeding, handicraft, fishery etc. But financial bubbles have nothing to do with human needs; it is born by greed and parasitism. Financial sector moved away from the real sector. According to the classification of Aristotle, we are living currently inside the era of chrematistics which is the art of getting rich. From Aristotle's point of view the accumulation of money itself is unnatural activity that dehumanizes those who practice it. There are two instruments of chrematistics – usury and speculative trade – as they are best suitable for making money. According to Aristotle, the "necessary" chrematistic economy is licit if the sale of goods is made directly between the producer and buyer at the right price when the deal does not generate a value-added product. By contrast, it is illicit if the producer purchases for resale to consumers for a higher price, generating added value.

To the 2013, the global derivatives market had the notional value of 1.2 quadrillion dollars [2]. That handily beats the entire world's GDP of $71.8 trillion. It is hard to imagine this number. Just try to think that there are about 2 quadrillion stars in "El Gordo", the largest cluster of galaxies we've observed so far. There is no need to say that an ordinary human being is unable to consume such amount of goods even in 100 lifetimes. So, we can also note that the whole concept of money itself nowadays is dead because it stopped fulfilling its main function: to be the medium of exchange. Initial idea was that money must represent an amount of goods in order to simplify the process of exchange between two persons that have so called mutual coincidences of wants. But presently it is not so, there is almost no connection between the cost, price or value of a good. Real estate

© Afanasyev D.Yu., 2016.

and equity markets bubble across the world is a good example. Constant production of money without creation of real material value is exactly a financialization.

By and large, financialization cannot survive without modern policy of central banks that are responsible for the emission of reserve currencies. Exactly these institutes create the background for effective demand. But it is obvious that such policy has two inescapable consequences.

First means the inception of systematic risk inside every financial institution, which creates the domino effect treatment across global financial sector. So-called too-big-too-fails (or to-jail?) with their absolutely bureaucratized structure are real hotbeds for any kind of risk. That is why many experts, e.g. Minneapolis Fed chief Neel Kashkari, are talking about the segregation of such institutions [3].

Second consequence is about extraordinary wealth and income inequality which derives from the fact that those closest to central bank money and credit facilities are taking maximal benefits from each income-producing asset first at much lower costs than "unprivileged" groups of people. According to the Credit Suisse Wealth Databook 2015, top 0.7% of people own 45% of all global wealth [5]. So, the system is rigged to benefit the protected few and marginalize the unprotected many.

What should we do to improve the situation and to prevent international "skyfall" of financial markets, national economic systems and people's life? I supposed that every thinking person, first of all, must clarify in his mind his place and role in this world and naturally true concept of what the economy really means and how it works in modern times. Thoughts determine actions. Greed and wish of power create non-equivalent economic relations, extraordinary wealth for privileged and poverty for periphery. It is easy as pie.

To sum up, financialization could be determined as unreasonable liquidity provision by central banks to international financial markets speculators who use that capital to intervene economic fields of developing countries and to grab significant part of the world product, financial instruments also are used by privileged minority to exploit the unprivileged majority. Centralized hierarchies and the forces of financialization have extended the power of privilege globally so the few are benefiting at the expense of the many. Nowadays more and more people begin to understand their position in this world and economic relations in particular. The anger of "unprotected" (unprivileged) is rising. Status Quo failed, masses are starting to express their discontent in the streets, in social media and even in elections. Everything is in our hands. Time flies, but shall we find a peaceful solution and prevent inane and merciless revolt?

Bibliography

1.Charles Hugh Smith Blog. Of Two Mids – URL: http: // www.oftwominds.com/blog.html

2.Here's What $1.2 Quadrillion Looks Like. MoneyMorning – URL: http: // moneymorning.com/2013/09/18/heres-what-1-2-quadrillion-looks-like/

3.Fed's Kashkari Seeks Solutions for 'Too Big to Fail. Wall Street Journal. April 2016 – URL: http: // www.wsj.com/articles/minneapolis-feds-kashkari-says-must-consider-options-for-ending-too-big-to-fail-1459783192

4.The economic impact of Brexit. WoodFordFunds – URL: https: // woodfordfunds.com/economic-impact-brexit-report/

5.Credit Suisse Global Wealth Databook. Davies, Shorrocks, Ljuberas, 2015

Afanasyev Dmitriy – Financial analyst, master, Financial University under the Government of the Russian Federation, Russia.

ЮРИДИЧЕСКИЕ НАУКИ

УДК 341

Э.Д. Нурова

ЗАЩИТНЫЕ МЕРЫ КАК ИНСТРУМЕНТ ЗАЩИТЫ ИНТЕРЕСОВ РОССИЙСКОГО БИЗНЕСА В РАМКАХ ПРАВОВОЙ СИСТЕМЫ ВТО

В статье рассматриваются вопросы применения защитных мер с целью защиты внутреннего рынка в рамках Всемирной торговой организации, особенность применения антидемпинговых, компенсационных и специальных защитных мер. Главной особенностью применения специальных защитных мер является использование их на недискриминационной основе. В статье рассмотрена практика применения антидемпинговых мер в отношении российских компаний.

Ключевые слова: *антидемпинговые меры, компенсационные меры, специальные защитные меры.*

В сложившейся ситуации финансово-экономического кризиса, наибольшую популярность набирает использование инструментов защитных мер для продвижения отечественного товара на зарубежные рынки и защиты внутреннего рынка от импортных конкурентов. В данных условиях государства прибегают к использованию таких механизмов, как специальные защитные, антидемпинговые и компенсационные меры, для укрепления внутреннего рынка.

В Российской Федерации данный вопрос регулируется Федеральным законом от 8 декабря 2003 г. № 165-ФЗ «О специальных защитных, антидемпинговых и компенсационных мерах при импорте товаров» [1], в рамках Всемирной торговой организации (далее по тексту – ВТО) используются Соглашение по применению статьи VI Генерального Соглашения по тарифам и торговле 1994 [2], «Соглашение по специальным защитным мерам» [3].

Наиболее активно применяется антидемпинговые расследования, например: с 1995 года по начало 2012 года странами – членами ВТО было организовано более 4 тысяч расследований, около половины которых привели к применению антидемпинговых мер. Антидемпинговая мера применяется только в обстоятельствах, предусмотренных в статье VI ГАТТ 1994, и в результате расследований, начатых и проведенных в соответствии с положениями настоящего Соглашения. Данные положения регулируют при-

© Нурова Э.Д. 2016.

Научный руководитель: *Бакуева Марина Георгиевна* – кандидат юридических наук, доцент, Тюменский государственный университет, Россия.

менение статьи VI ГАТТ 1994, когда мера принимается на основании антидемпингового законодательства или нормативных актов. Антидемпинг является инструментом торговой политики, использование которого специально разрешено правилами Всемирной торговой организации и который применяется многими странами для защиты национальных производителей от недобросовестной иностранной конкуренции [4]. В начале 2012 года было известно о 37 случаях применения таких мер в отношении российских компаний, например:

а) Евросоюз установил пошлины на импорт нитрата аммония, феррокремния, стальных тросов и канатов, бесшовных и сварных труб;

б) Китай ввел ограничения на импорт бутадиенстирольного каучука, трихлор этилена, эпихлоргидрина, полиамида, трансформаторной стали;

в) активную антидемпинговую политику против российских товаров практикуют Мексика, Индия и Украина. Размер пошлины в большинстве случаев превышает 25%, а иногда и 100%.

г) Соединенные Штаты Америки установили заградительные пошлины: на импорт нитрата аммония – 253,98%, феррованадия и нитрита ванадия – 108%, металлического кремния – от 61,61 до 87,08%.

Кроме того странами-членами ВТО используются специальные защитные меры. Каждый член может применить специальную защитную меру к какому-либо товару, только в том случае, если этот член, установил, что такой товар импортируется на его территорию в таких возросших количествах, в абсолютном или относительном выражении к его национальному производству, и в таких условиях, которые наносят или угрожают нанести серьезный ущерб отрасли национального производства, производящей аналогичные или непосредственно конкурирующие товары. Специальные защитные меры применяются к импортируемому товару независимо от его источника.

Специальные защитные меры позволяют ограничивать импорт какого-либо товара зарубежного производства на таможенную территорию своей страны для защиты отечественного производителя. Использование специальных защитных мер разрешено как в рамках российского законодательства, так и в рамках Всемирной торговой организации, для защиты отечественных производителей.

Специальные защитные меры вводятся с соблюдением определенных условий, закрепленных в статье XIX ГАТТ и Соглашении о применении специальных защитных мер.

Проанализировав данные расследования по отраслям можно выделить следующую тенденцию: на продовольственные и сельскохозяйственные товары приходятся 34 %, на товары химического производства- 23%, а также базовые металлы и изделия из них –14%.

Выделяются следующие условия для применения защитных мер: резкий скачок импорта; снижение производственно-экономических показателей, который входит в понятие определения серьезного ущерба.

Специальные защитные меры используются в качестве количественных ограничений или импортных пошлин, которые называют специальными пошлинами и взимают сверх обычно действующих импортных таможенных пошлин. Размер квоты или пошлины определяется с учетом того, что он должен быть достаточен для снижения растущего импорта товара на отечественные предприятия.

Данные меры вводятся на определенное время, как правило, на период до четырех лет, а в случае возникновения необходимости существует возможность продлить их еще на четыре года. Максимально возможный срок действия специальных защитных мер восемь лет.

Компенсационные меры предполагают использование субсидий для достижения различных торгово-политических целей, одной из которых является продвижение отечественной продукции на зарубежных рынках. Подобные субсидии направлены на повышение конкурентоспособности отечественного производителя, с возможным последующим вытеснением производителя страны – импортера.

В связи с финансовым кризисом правительства государств все чаще стараются применять субсидирование проблемных отраслей промышленности. Данный вид защитных мер применяется активнее, в сравнении с другими видами торговых барьеров. Считается, что более десяти стран, в число которых входят США и Австралия, активно применяют субсидирование отечественного производителя автомобилей или дилеров, занимающихся их продажей. В плане по стимулированию экономики, принятому в Еврозоне повсеместно используется такой бюджетно-финансовый инструмент как субсидии.

В связи с неблагоприятным воздействием на международную конкуренцию таких мер как субсидии в рамках ВТО применяются правила ограничивающие субсидирование.

Анализируя действующие законодательства в области применения защитных мер (специальных защитных, антидемпинговый и компенсационных мер) можно сделать вывод, что их применение является комплексным и направленным на защиту национальных производителей.

Библиографический список

1. О специальных защитных, антидемпинговых и компенсационных мерах при импорте товаров: федеральный закон от 08.12.2003 № 165-ФЗ (ред. от 04.06.2014) // Собрание законодательства РФ, 15.12.2003, № 50, ст. 4851.

2. Соглашение по применению статьи VI Генерального соглашения по тарифам и торговле 1994 [рус., англ.] // Собрание законодательства РФ. 10 сентября 2012 г. N№ 37 (приложение, ч. VI). С. 2654 – 2678.

3. Соглашение по специальным защитным мерам [рус., англ.] // Собрание законодательства РФ. 10 сентября 2012 г. № 37 (приложение, ч. VI). С. 2776-2784.

4. Величковская Л.В. Защитные меры против иностранной конкуренции: механизмы и практика применения в условиях мирового финансово-экономического кризиса // Научные труды Академии управления при Президенте Республики Беларусь. Вып. 12 (в 2 ч.). – Минск: Акад. упр. при Президенте Респ. Беларусь, 2010. – Ч. 1: Экономика. Право. Государственное управление и подготовка руководящих кадров. – С. 27-38.

5. Влияние инициатив по защите отечественных производителей на мировую торговлю // Бюллетень иностранной коммерческой информации (БИКИ). – 2009. – №59. – С. 1, 4.

НУРОВА ЭЛЬВИРА ДАНИФОВНА – магистрант, Тюменский государственный университет, Россия.

УДК 341

Э.Д. Нурова

ПОНЯТИЯ И ПРАВОВАЯ ПРИРОДА ЗАЩИТНЫХ МЕР

В статье раскрыты понятия, используемые с целью защиты национального рынка от недобросовестной конкуренции. Импортеры для продвижения собственного товара в третьих странах, часто прибегают к умешенному снижению цен, тем самым нанося ущерб отечественным производителям. Каждое государство стремится защитить своего товаропроизводителя, применяя антидемпинговые, компенсационные или защитные меры.

Ключевые слова: *антидемпинговые меры, компенсационные меры, специальные защитные меры.*

С целью выявления правовой природы защитных мер, необходимо определить: отрасль права, к которой можно отнести защитные меры внутреннего рынка; к каким видам пошлин можно отнести применяемые пошлины (налоговые или неналоговые платежи); природу процедур использования защитных мер.

Согласно статье 12 Федерального закона «Об основах регулирования внешнеторговой деятельности» можно выделить такие методы государственного регулирования, как: 1) таможенно-тарифного регулирования; 2) нетарифного регулирования; 3) запретов и ограничений внешней торговли услугами и интеллектуальной собственностью; 4) мер экономического и административного характера, способствующих развитию внешнеторговой деятельности и предусмотренных настоящим Федеральным законом[1].

Правовое регулирование внешнеторговой деятельности осуществляется согласно закона – Федеральный закон от 08.12.2003 № 164-ФЗ «Об основах государственного регулирования внешнеторговой деятельности», в котором описаны основные принципы государственного регулирования внешнеторговой деятельности, ключевыми из них являются: защита прав отечественных производителей; равенство и недискриминация всех участников внешнеторговой деятельности; выбор мер государственного регулирования, которые наиболее эффективно способствуют достижению поставленных целей; обоснованность и объективность применяемых мер защиты.

Настоящий федеральный закон устанавливает следующие методы регулирования внешнеторговой деятельности: таможенно-тарифные (ввозные и вывозные таможенные пошлины); нетарифные (специальные, антидемпинговые и компенсационные пошлины); запреты и ограничения касающиеся внешней торговли услугами интеллектуальной собственности; меры экономического и административного характера. Иные методы государственного регулирования не допускаются.

Согласно Таможенного кодекса Таможенного союза «запреты и ограничения – комплекс мер, применяемых в отношении товаров, перемещаемых через таможенную границу, включающий меры нетарифного регулирования, меры, затрагивающие внешнюю торговлю товарами и вводимые исходя из национальных интересов, особые виды запретов и ограничений внешней торговли товарами, меры экспортного контроля, в том числе в отношении продукции военного назначения, технического регулирования, а также санитарно-эпидемиологические, ветеринарные, карантинные, фитосанитарные и радиационные требования, которые установлены международными договорами государств – членов таможенного союза, решениями Комиссии таможенного союза и нормативными правовыми актами государств – членов таможенного союза, изданными в соответствии с международными договорами государств – членов таможенного союза», а «меры нетарифного регулирования – комплекс мер регулирования внешней торговли товарами, осуществляемых путем введения количественных и иных запретов и ограничений экономического характера, которые установлены международными договорами государств – членов таможенного союза, решениями Комиссии таможенного союза и нормативными правовыми актами государств – членов таможенного союза, изданными в соответствии с международными договорами государств – членов таможенного союза».

При использование термина нетарифные меры подразумеваются способы воздействия на внешнеторговые отношения, не входящие в понятие таможенно-тарифные инструменты. Нетарифные меры –

© Нурова Э.Д. 2016.

Научный руководитель: *Бакуева Марина Георгиевна* – кандидат юридических наук, доцент, Тюменский государственный университет, Россия.

это правила регулирования международной торговли, их использование имеет различный характер. Одна и та же мера способна выступать как орудие протекционизма и как необходимая административная мера, нацеленная на обеспечение безопасности, защиту жизни и здоровья граждан, гарантирование права на благоприятную окружающую среду [2].

Специальные защитным меры – меры по ограничению ввоза товара на таможенную территорию одного из государств для свободного обращения на его внутреннем рынке, которые применяет государство посредством введения количественных ограничений импорта или специальной пошлины, в том числе временной специальной пошлины.

Антидемпинговые меры – меры по ограничению демпингового импорта товара, которые государство применяет посредством введения антидемпинговой пошлины, взимаемой сверх базовой ставки ввозной таможенной пошлины. Одна из форм недобросовестной конкуренции, нарушающая свободу торговой деятельности, является демпингом. Под демпингом понимается реализация товаров на внешних рынках, по ценам значительно ниже внутренних. Так же под демпингом понимается ценовая дискриминация. Основной целью демпинга завоевание новых международных рынков сбыта, путем внедрения своего более конкурентоспособного и дешевого товара. В целях борьбы с данным явлением во внешней торговле используются антидемпинговые меры, в рамках которых понимаются мероприятия по ограничению импорта данного товара, используя антидемпинговые пошлины, временные антидемпинговые пошлины и ценовые обязательства. Применение антидемпинговых мер возможно при наличии доказательств импорта товара по демпинговым ценам, и причинение материального ущерба, либо угрозы нанесения материального ущерба национальным производителям аналогичного товара.

Компенсационными мерами являются действия по ограничению импорта товара, субсидируемого одним из государств – участников Таможенного союза или третьими странами, которые применяет государство – участник Таможенного союза посредством введения компенсационной пошлины, в том числе временной компенсационной пошлины, либо принятия ценовых обязательств [3]. Под субсидией понимается финансовая поддержка государства, дающая значительные преимущества.

Специальные защитные меры применяются из-за возросшего импорта товаров. Для борьбы с демпинговым импортом, государства используют антидемпинговые меры, с субсидируемым импортом помогают бороться компенсационные меры.

Основной задачей применения защитных мер является урегулирование возросшего импорта. Для того чтобы защитные меры приняли, соблюдаются следующие этапы: отечественный производитель товара подает заявление; далее проводится расследование на котором устанавливаются факты резко возросшего импорта, следует доказательство материального ущерба (материальный ущерб отрасли российской экономики – подтвержденное доказательствами ухудшение положения отрасли российской экономики, которое наступило вследствие демпингового импорта или субсидируемого импорта и выражается, в частности, в сокращении объема производства аналогичного товара в Российской Федерации и объема его реализации на рынке Российской Федерации, снижении рентабельности производства такого товара, негативном воздействии на товарные запасы, занятость, уровень заработной платы в данной отрасли российской экономики, уровень инвестиций в данную отрасль российской экономики) для национальной экономики, выявляется причинно-следственная связь; применяются защитные меры.

Применение защитных мер возможно при условии, если: доказано наличие демпинга, субсидирования или значительного увеличения объемов импорта; нанесен ущерб или создана угроза нанесения ущерба отечественной промышленности; выявлено наличие причинно-следственной связи между импортом (демпинговым, субсидируемым или возросшим) и ущербом или угрозой ущерба для национальной промышленности.

В то время как антидемпинговые и компенсационные меры применяются в отношении импорта из отдельных стран, специальная защитная мера применяется к импорту товара независимо от страны его происхождения.

Перед каждым государством стоит цель повысить конкурентоспособность своего производителя, для правового решения поставленной цели существуют как международные соглашения так и национальные правовые акты и законы.

Библиографический список

1.Об основах государственного регулирования внешнеторговой деятельности: федеральный закон от 08.12.2003 № 164-ФЗ (ред. от 13.07.2015) // Собрание законодательства РФ, 15.12.2003, № 50, ст. 4850.

2.О специальных защитных, антидемпинговых и компенсационных мерах при импорте товаров: федеральный закон от 08.12.2003 № 165-ФЗ (ред. от 04.06.2014) // Собрание законодательства РФ, 15.12.2003, № 50, ст. 4851.

3.Янкевич С.В. Защитные меры в механизме государственного регулирования внешнеторговой деятельности в государствах – участниках Таможенного союза в рамках ЕврАзЭС // Реформы и право. 2013. №4. СПС «Консультант Плюс».

НУРОВА ЭЛЬВИРА ДАНИФОВНА – магистрант, Тюменский государственный университет, Россия.

УДК 340

Л.Ф. Мулюкова

ИЗМЕНЕНИЕ УСЛОВИЙ ИЛИ РАСТОРЖЕНИЕ БРАЧНОГО ДОГОВОРА В СВЯЗИ С СУЩЕСТВЕННО ИЗМЕНИВШИМИСЯ ОБСТОЯТЕЛЬСТВАМИ

Статья посвящена неоднозначному толкованию пункта 2 статьи 46 Семейного кодекса Российской Федерации. В частности, исходя из формулировки статьи неясно расторжения или изменения, какого договора вправе требовать кредитор супруга-должника. Автором предлагается изменить формулировку пункта 2 статьи 46 СК РФ. Представляется, что этот вариант решения проблемы обеспечит нарушенного прав кредиторов, поскольку при изменении условий или признании недействительности брачного договора у кредитора появляется реальная возможность на удовлетворение своих требований за счет доли имущества супруга-должника, определяемой в соответствии с законодательством.

Ключевые слова: *брачный договор, изменение брачного договора, расторжение брачного договора, семейные соглашения, гарантии прав кредиторов, ответственность по обязательствам.*

Семейно-правовой договор представляет собой семейно-правовую связь, которая возникает при наступлении названных в семейном законодательстве юридических фактов, в силу данной связи, одна сторона обязана совершить в пользу другой стороны определенные действия, а последняя вправе требовать их совершения. В семейно-правовом договорном обязательстве сочетается единство прав и обязанностей, установленных законом и договором [1, с. 22].

По мнению С.П. Денисюка, соглашение в семейном праве – это, как правило, средство, позволяющее членам семьи или другим лицам (к примеру, если договор заключается между суррогатной матерью и генетическими родителями в рамках реализации программы суррогатного материнства) по взаимному соглашению разрешать необходимые вопросы семейной жизни [2, с. 7].

Е.П. Титаренко было отмечено, что семейно-правовые соглашения, как правило, совершаются физическими лицами, являющимися членами семьи, то есть лицами, обладающими взаимными семейными правами и обязанностями. При этом как отмечает автор, не все члены семьи вправе заключать соглашения, а только супруги (бывшие супруги), родители. Братья и сестры, бабушки (дедушки), внуки (внучки) могут заключить соглашение только при условии возникновения между ними алиментных правоотношений [3, с. 8].

Как отмечал А.С. Цветков, интерес юридической науки к проблематике правового института брачного договора не случаен. Возникший на фоне возрождения института частной собственности и в условиях необходимости законодательного регулирования распорядительных актов в отношении различного имущества, брачный договор сегодня получил "второе дыхание" в свете наметившейся тенденции проникновения договорных элементов в различные сферы общественной жизни и построения отношений на началах юридического равенства сторон, автономии воли участников и диспозитивности правового регулирования [4, с. 72].

Итак, предлагается перейти непосредственно к брачному договору. Так согласно статье 40 Семейного кодекса Российской Федерации (далее – СК РФ) [5], брачным договором признается соглашение лиц, вступающих в брак, или соглашение супругов, определяющее имущественные права и обязанности супругов в браке и (или) в случае его расторжения. Следует также отметить, что согласно статье 41 указанного кодекса, брачный договор заключается в письменной форме и подлежит нотариальному удостоверению.

Примечательно, что согласно статье 40 Основ законодательства Российской Федерации о нотариате (далее – Основы) [6], для удостоверения брачного договора можно обратиться к любому нотариусу независимо от его территориальной принадлежности.

Согласно статье 54 Основ, прежде чем провести удостоверение брачного договора, нотариус обязан разъяснить будущим супругам смысл и значение представленного ими проекта такой специфической сделки и проверить, соответствует ли ее содержание действительным намерениям сторон. Брачный договор нотариус удостоверяет по особой процедуре – разъясняет смысл и значение договора, правовые по-

© Мулюкова Л.Ф., 2016.

следствия его заключения, чтобы юридическая неосведомленность граждан не могла быть использована им во вред [7, с. 6].

Интересным представляется вопрос о гарантиях прав кредиторов при заключении, изменении и расторжении брачного договора.

Так согласно статье 46 СК РФ, супруг обязан уведомлять своего кредитора (кредиторов) о заключении, об изменении или о расторжении брачного договора. При невыполнении этой обязанности супруг отвечает по своим обязательствам независимо от содержания брачного договора.

Согласно пункту 2 указанной статьи, кредитор (кредиторы) супруга-должника вправе требовать изменения условий или расторжения заключенного между ними договора в связи с существенно изменившимися обстоятельствами в порядке, установленном статьями 451-453 Гражданского кодекса Российской Федерации (далее – ГК РФ) [8]. Согласно статье 451 ГК РФ, изменение обстоятельств признается существенным, когда они изменились настолько, что, если бы стороны могли это разумно предвидеть, договор вообще не был бы ими заключен или был бы заключен на значительно отличающихся условиях.

Таким образом, сторонам брачного договора следует помнить, что помимо правоотношения, возникшего или прекратившегося между ними, существуют правоотношения связанные с ним, поскольку кредиторы супругов при заключении кредитного договора основываются на определённой информации об имущественном положении супругов. По этой причине изменение имущественного положения супругов является существенным условием для стабильности существования кредитного правоотношения.

Так, Т. В. Шершень приводит пример, когда «один из супругов берет в долг крупную денежную сумму, вовремя не рассчитывается с кредитором и в спешном порядке оформляет брачный договор, переводя всё своё имущество на другого супруга, из-за чего кредитор лишается возможности вернуть долг, обратив взыскание на имущество должника» [9, с. 86].

Подобные случаи не редки и в судебной практике [10]. Так, к примеру, Тульский областной суд отказал в удовлетворении кассационной жалобы Сберегательного банка РФ о признании сделки недействительной (ничтожной), применении последствий недействительности ничтожной сделки в отношении брачного договора.

Проанализировав законодательство и судебную практику можно сделать вывод, что имеет место неоднозначное толкование пункта 2 статьи 46 СК РФ. По той причине, что в данном случае не совсем понятно, о каком договоре говорит законодатель. Идет речь о брачном договоре или о договоре между кредитором и супругом – должником.

Ни из названия главы 9 СК РФ, ни из названия статьи 46 СК РФ в частности, содержащей данную норму права, однозначного вывода сделать нельзя, какой договор может быть изменен или расторгнут. Как было отмечено М.Н. Москаленко, формулировка нормы права «в связи с существенно изменившимися обстоятельствами» также ситуацию не проясняет [11, с. 20]. Поскольку изменившиеся обстоятельства могут иметь место и тогда, когда брачный договор заключен до договора супруга с кредитором, и впоследствии кредитор, не получая причитающегося ему по сделке, узнает о брачном договоре, в соответствии с которым неплатежеспособность его контрагента становится ему очевидной. Также существенно изменившиеся обстоятельства могут возникать, когда после заключенного между супругом и кредитором договора супруги заключили брачный договор, которым большая часть имущества закрепляется за вторым супругом.

Следовательно, очевидна необходимость уточнения позиции законодателя.

Предлагается изменить формулировку пункта 2 статьи 46 СК РФ. Представляется, что этот вариант решения проблемы обеспечит нарушенного прав кредиторов, поскольку при изменении условий или признании недействительности брачного договора у кредитора появляется реальная возможность на удовлетворение своих требований за счет доли имущества супруга должника, определяемой в соответствии с законодательством. Таким образом, пункт 2 статьи 46 СК РФ предлагается изложить в следующей редакции: «Кредитор (кредиторы) супруга-должника вправе требовать изменения условий или расторжения заключенного между супругами брачного договора и/или договора между кредитором (кредиторами) и супругом – должником в связи с существенно изменившимися обстоятельствами в порядке, установленном статьями 451-453 Гражданского кодекса Российской Федерации».

Библиографический список

1.Звенигородская Н.Ф. Договорное семейное правоотношение: единство и дифференциация // Юрист. – 2014. – № 1.

2.Денисюк С.П. К вопросу о некоторых соглашениях в семейном праве России // Семейное и жилищное право. – 2015. – № 1.

3.Титаренко Е.П. Понятие и характеристика соглашений в семейном праве // Семейное и жилищное право. – 2005. – № 2.

4.Цветков А.С. Брачный договор как правовой инструмент правозащитной деятельности нотариата // Современное право. – 2015. – № 10.

5.Семейный кодекс Российской Федерации от 29.12.1995 № 223-ФЗ // Собрание законодательства РФ. 01.01.1996. – № 1. – Ст. 16.

6.Основы законодательства Российской Федерации о нотариате // Ведомости СНД и ВС РФ. 11.03.1993. – № 10. – Ст. 357.

7.Афонасенко Ю.В. Нотариальное удостоверение брачного договора // Нотариус. – 2015. – № 1.

8.Гражданский кодекс Российской Федерации (часть первая) от 30.11.1994 № 51-ФЗ // Собрание законодательства РФ. 05.12.1994. – № 32. Ст. 3301.

9.Шершень Т. В. Брачный договор и гарантии прав кредитора супруга-должника // Вестник Пермского университета. –2007. – Вып. 8.

10.Кассационное определение Тульского областного суда от 11.03.10 « О признании сделки недействительной (ничтожной), применении последствий недействительности ничтожной сделки» [Электронный ресурс]. – URL: http: // oblsud.tula.sudrf.ru/modules.php?name=docum_sud&id=281 (16.10.2016).

11.Москаленко М.Н., Имансу А.С. Недействительность брачного договора: сравнительный анализ зарубежной и российской практики // Нотариус. – 2015. – № 4.

МУЛЮКОВА ЛИНАРА ФАРХАТОВНА – магистрант, Тюменский государственный университет, Россия.

УДК 347.2

А.И. Макушева

ПРАВО ОПЕРАТИВНОГО УПРАВЛЕНИЯ В СИСТЕМЕ ВЕЩНЫХ ПРАВ

В статье рассмотрены правовые механизмы возникновения и прекращения права оперативного управления в системе вещных прав. Автором изучены и проанализированы основания права оперативного управления. В рамках данной статьи также проанализирована правовая природа сделки по передаче имущества собственником казенному предприятию с позиции вещного договора.

Ключевые слова: *право оперативного управления, вещные права; учреждение; собственник; казенное предприятие, вещный договор, административный акт, опосредующей властное волеизъявление одностороннего характера, расщепленная собственность.*

Право оперативного управления – особая разновидность вещных прав, неизвестная в других правовых системах. Это вещные права юридических лиц по хозяйственному и иному использованию имущества собственника в полной мере, разрешенной законом. Институт права оперативного управления был разработан в советский период гражданского права. Он был известен как разновидность ограниченного вещного права на государственное имущество, с целью обособления отдельных частей социалистической собственности, и закрепления за предприятием материальной базы для относительно самостоятельного хозяйствования.

Государство участвовало в экономике в основном через создаваемые предприятия. Необходимым имуществом предприятия наделялись из единого фонда государственной собственности. И при этом государственные предприятия не становились собственниками закрепленного имущества, равно как и государство не утрачивало прав собственности на переданное имущество. Для осуществления относительно самостоятельной деятельности предприятия получали комплекс прав и обязанностей в отношении государственного имущества.

Передача имущества из единого фонда государственной собственности применялась не только в отношении предприятий, но и в отношении общественных организаций, учреждений, а также профсоюзов, творческих союзов, добровольных обществ в спорте, культуре.

Таким образом, создавались юридически и имущественно самостоятельные субъекты. Правовой формой закрепления имущественной самостоятельности субъекта выступало право оперативного управления. Его содержание было определено Основами гражданского законодательства СССР (1961). Право оперативного управления включало правомочия владения, пользования и распоряжения, осуществляемые предприятиями и учреждениями, в установленных законом пределах, в соответствии с целями их деятельности, плановыми заданиями и назначением имущества. К правомочиям государства-собственника законом были отнесены: право определения целевого назначения материальных и финансовых ресурсов; право установления плановых заданий по производственно-хозяйственной деятельности, в процессе которой эти ресурсы используются; право распределения изготавливаемой продукции; право на изъятие имущества у предприятия и его перераспределение, в установленных случаях. В Российском гражданском праве институт права оперативного управления сохранился. Преемственность этого института можно проследить с первых законов о собственности СССР и РФСР, основ гражданского законодательства Союза ССР до современных положений в ГК РФ [1].

На праве оперативного управления закреплялось государственное и муниципальное имущество за казенными предприятиями и за учреждениями. Но в отличие от казенных предприятий, которые создавались лишь по решению государственных или муниципальных органов, учреждения, могли создаваться любым собственником. У казенного предприятия и у учреждения полномочия по пользованию и распоряжению имуществом собственника неодинаковы [10].

Правовой режим права оперативного управления, установленный для казенного предприятия практически остался неизменным с момента его введения в ГК РФ. Изменения в режиме права оперативного управления коснулись полномочий учреждения. В 2006 году был принят федеральный закон об ав-

© Макушева А.И., 2016.

Научный руководитель: *Овчинникова Олеся Владимировна* – кандидат юридических наук, доцент. Челябинский государственный университет, Россия.

тономных учреждениях, в 2010 году, в целях совершенствования правового положения государственных и муниципальных учреждений, 8 мая был принят федеральный закон № 83 (далее ФЗ № 83 [2]). В результате, правовой режим оперативного управления, закрепляемый за учреждением на имущество собственника, стал иным по сравнению с первоначальной конструкцией. Проанализируем содержание права оперативного управления и внесенные изменения. Право оперативного управления является одним из видов ограниченного вещного права. В ГК РФ нет дефиниции ни одного из видов вещного права. Право собственности, другие ограниченные вещные права раскрываются законодателем через триаду прав (владение, пользование, распоряжение) и обременений. Право оперативного управления, как разновидность ограниченного вещного права на имущество, может быть определено следующим образом. Оперативное управление – это федеральным законодательством распределенные полномочия по владению, пользованию и распоряжению имуществом, между собственником имущества и субъектом права ОУ. Это, прежде всего, означает, что объем правомочий в содержании права ОУ не может быть дополнено законодательством субъекта РФ, локальными актами муниципального образования и/или изменено на основании договора между собственником и субъектом права ОУ. Имущество любой формы собственности может быть закреплено на праве оперативного управления. Таким образом, собственником имущества, передаваемого и закрепляемого в режиме ОУ за учреждением, может быть любое правосубъектное лицо: физическое, юридическое, публичное образование. Для сравнения, право хозяйственного ведения устанавливается только на публичную собственность, и учредителем унитарного предприятия может быть только уполномоченный государственный или муниципальный орган. Действующее законодательство в его сегодняшнем состоянии, устанавливает два вида учреждений: публичные (государственные и муниципальные) и частные. Вид учреждения определяется формой собственности на имущество. Так, на основе публичной собственности, в зависимости от ее уровня могут создаваться либо федеральные государственные учреждения, либо государственные учреждения субъекта РФ, либо муниципальные учреждения. Учреждения, созданные физическими или юридическими лицами, законодательством отнесены к частным (негосударственным) и не имеют отличий, по виду права собственности на имущество.

То есть, учреждение, созданное по решению физического лица, является частным по правовому положению и, в том числе, по наименованию, и такое учреждение, ничем не отличается от другого частного учреждения, созданного по решению какого-либо юридического лица.

В соответствии с ФЗ №83 государственные и муниципальные учреждения (публичные) могут быть созданы в трех типах: казенные, бюджетные, автономные. Учреждения, созданные по решению частных лиц (частные учреждения) на типы не подразделяются. Казенное учреждение – это государственное или муниципальное учреждение, осуществляющее оказание государственных или муниципальных услуг, выполнение работ, а также, реализующее полномочия государственных или муниципальных органов, финансовое обеспечение деятельности, которого осуществляется за счет средств соответствующего бюджета бюджетной системы РФ. Бюджетным учреждением признается некоммерческая организация, созданная РФ, субъектом РФ или муниципальным образованием для выполнения работ, оказания услуг в целях реализации полномочий государственных или муниципальных органов в сферах науки, образования, здравоохранения, культуры, социальной защиты, занятости населения, физической культуры и спорта, а также в иных сферах.

Автономное учреждение это некоммерческая организация, созданная РФ, субъектом РФ или муниципальным образованием в целях выполнения работ, оказания услуг, осуществления полномочий государственных или муниципальных органов в сферах науки, образования, здравоохранения, культуры, средств массовой информации, социальной защиты, занятости населения, физической культуры и спорта, а также в иных сферах. Характеристику отличительных признаков по виду учреждений (публичные, частные) построить гораздо проще, чем определить разницу правового положения по типу учреждения (казенное, бюджетное или автономное). В характеристику особенностей типа учреждения нужно включить, во-первых, связь с соответствующей казной (полное, частичное финансирование); во-вторых, объемы заданий, выдаваемых собственником имущества учреждения; в-третьих, способы закрепления и реализации полномочий государственных, муниципальных органов; а также, объем прав по пользованию и распоряжению публичной собственностью. Исследуем отличия в режиме права оперативного управления государственных (муниципальных) учреждений разных типов. Возникновение права оперативного управления на государственное (муниципальное) имущество. Право оперативного управления возникает с момента передачи имущества от собственника субъекту права (п.1ст 299 ГК РФ). Для возникновения и легализации права оперативного управления требуется: составить передаточный акт, подтверждающий законность перехода права владения на имущество от собственника к субъекту права; сделать запись о принятии имущества на самостоятельный баланс учреждения, как юридического лица; вести самостоятельный баланс, в соответствии с требованиями законодательства о бухгалтерском учете и отчетности;

осуществить регистрацию права оперативного управления, по правилам государственной регистрации сделок с недвижимым имуществом.

Передаточный акт нужен, прежде всего, для документирования факта перемещения имущества и/или перехода права владения от одного субъекта другому. Самостоятельный баланс учреждения является правовой формой имущественной обособленности юридического лица, элементом его правовой конструкции, как правосубъектной личности. Государственная регистрация права оперативного управления, юридически закрепляет право учреждения на чужое имущество и фиксирует факт обременения имущества публичной собственности правами учреждения. Содержание права оперативного управления у государственного (муниципального) учреждения.

Как любое вещное право, оперативное управление состоит из совокупности трех прав (владения, пользования, распоряжения) и двух обременений, тесно связанных с правами, таких как содержания имущества и несение риска случайной порчи, повреждения, утраты имущества. Право владения – это юридически обеспеченное право фактического обладания имуществом. Правами владения учреждение любого типа наделяется с момента принятия имущества от собственника (уполномоченного государственного или муниципального органа) по передаточному акту. С этого момента РФ, субъект РФ, муниципальное образование становится не владеющим собственником, а государственное или муниципальное учреждение приобретает статус титульного владельца публичной собственности. Государственные или муниципальные учреждения любого типа без исключения являются титульными владельцами прав на чужое имущество. Титулом является право оперативного управления. В этом правовом режиме передача имущества позволяет учредителю учреждения (собственнику имущества) при создании юридического лица сохранить право собственности на все переданное имущество.

Право пользования – это юридически обеспеченное право на эксплуатацию ценных свойств имущества и присвоение результатов, полученных в процессе эксплуатации, в форме плодов, продукции, доходов. В процессе осуществления уставной деятельности государственное или муниципальное учреждение любого типа эксплуатирует (использует) имущество собственника. Особенности права оперативного управления проявляются в ограничении правомочий пользования чужим имуществом [11].

Учреждения любого типа обязаны использовать государственное или муниципальное имущество по назначению, и осуществляют деятельность исключительно в соответствии с уставными целями и задачами. Контроль за использованием государственного или муниципального имущества по назначению, его сохранностью и эффективностью использования осуществляет собственник имущества.

Учреждение любого типа имеет право использовать государственное или муниципальное имущество для осуществления доходной деятельности.

Денежные доходы, полученные учреждением и имущество, приобретенное на доходы, от разрешенной деятельности, закрепляется на самостоятельном балансе учреждения. В соответствии с ГК РФ (п. 2 ст. 299) плоды, продукция и доходы от использования имущества, находящегося в оперативном управлении учреждения, а также имущество, приобретенное учреждением по договору или иным основаниям, поступают в оперативное управление. Это означает, что в данном случае, законодателем установлено правило, в силу которого, право присваивать все полученное в процессе деятельности учреждения принадлежит собственнику имущества. После внесенных в 2010г. изменений в гражданское законодательство, права пользования публичной собственностью зависят от типа учреждения. Отличия проявляются в праве использовать публичную собственность для осуществления деятельности приносящей доход и в юридической судьбе полученных доходов.

В целях совершенствования отечественного законодательства о вещном праве Проект федерального закона «О внесении изменений в части первую, вторую, третью и четвертую Гражданского кодекса Российской Федерации, а также в отдельные законодательные акты Российской Федерации» предполагает внесение серьезных изменений. Основную цель этих изменений разработчики документов по совершенствованию законодательства о вещном праве видят в том, чтобы «создать логически непротиворечивую и стройную систему норм, посвященных вещным правам, начиная с элементарных понятий и заканчивая специальными узкими конструкциями, рассчитанную на самые разные сферы жизни». Самой серьезной проработке при этом подверглась система ограниченных вещных прав, что предполагает отказ от некоторых ныне предусмотренных законодательством вещных прав (например, права хозяйственного ведения) и введение в оборот новых, ранее не известных российскому законодательству вещных прав (узуфрукт, эмфитевзис, право вещной выдачи и др.).

Действующее гражданское законодательство называет право оперативного управления и право хозяйственного ведения среди иных вещных прав лиц, не являющихся собственниками имущества (ст. 216 ГК РФ). По сути своей, это ограниченные вещные права отдельных видов юридических лиц – несобственников по хозяйственному и иному использованию имущества публичного собственника, характерные

для отечественного правопорядка. Категорию «право оперативного управления» предложил и научно обосновал академик А.В. Венедиктов [8].

С переходом к рыночной экономике круг возможных субъектов права оперативного управления существенно сузился, и данный правовой режим стал применяться в отношении имущества только отдельных видов юридических лиц – казенных предприятий и учреждений. Для других организаций – несобственников закрепленного за ними имущества – унитарных предприятий законодатель в начале 90-х гг. прошлого столетия ввел «новую», ранее неизвестную законодательству категорию – право полного хозяйственного ведения [4], затем трансформировавшееся в право хозяйственного ведения [3], которое предоставляло своим обладателям несколько больше возможностей (особенно распорядительных), нежели право оперативного управления. По сути, обладатель права полного хозяйственного ведения мог владеть, пользоваться и распоряжаться имуществом собственника «по своему усмотрению», и единственным ограничением было лишь то, чтобы действия такого хозяйствующего субъекта не противоречили закону [6].

При этом оговаривается, что объем ограничений права оперативного управления может зависеть от категории субъекта данного права и от вида объекта, на который данное право распространяется. В соответствии со ст. 306 в предлагаемой редакции ГК РФ государственные или муниципальные предприятия, а также учреждения владеют, пользуются и распоряжаются принадлежащим им имуществом в пределах, установленных законом, в соответствии с целями своей деятельности, заданиями собственника этого имущества и назначением этого имущества [5].

При этом в оперативное управление организации поступает: во-первых, имущество, закрепленное за предприятием или учреждением собственником (п. 1 ст. 120 ГК РФ); во-вторых, имущество, приобретенное за счет средств, выделенных собственником для его приобретения; в-третьих, имущество, полученное за счет разрешенной субъекту приносящей доходы деятельности; в-четвертых, имущество, полученное по иным основаниям, не противоречащим закону или уставу предприятия или учреждения. В оперативное управления предприятия или учреждения поступают также плоды, продукция и доходы от использования имущества, находящегося у него в оперативном управлении, а также имущество, приобретенное предприятием или учреждением по договору или иным основаниям. Доходы, полученные учреждением за счет разрешенной ему приносящей доходы деятельности, как и ранее, должны будут учитываться на отдельном балансе. Если согласно действующему законодательству субъектами права оперативного управления могут быть либо казенные предприятия (федеральные, субъектов Российской Федерации и муниципальные), либо учреждения (государственные, муниципальные, частные), то в соответствии с предлагаемыми изменениями в ГК РФ круг субъектов данного вещного права станет несколько шире. Это будут все без исключения государственные и муниципальные предприятия и все учреждения. Хотя, надо заметить, что в Концепции предлагалось оставить субъектами права оперативного управления только государственные или муниципальные юридические лица, ибо ее разработчики изначально полагали, что характер права оперативного управления делает данное право не вполне пригодным для частных учреждений, для которых более удобной представлялась модель права собственности [9].

Тем не менее, в Проекте субъектами права оперативного управления по-прежнему названы все учреждения, в том числе частные. Предприятие или учреждение, будучи субъектом права оперативного управления, осуществляет в отношении закрепленного за ним собственником имущества правомочия владения, пользования и распоряжения. Если в отношении осуществления правомочий владения и пользования каких-либо особых указаний ГК РФ не предлагает, то распорядительные возможности субъекта права оперативного управления законодателем оговариваются прямо. Так, в частности, для предприятия или учреждения законодательно устанавливается запрет продавать принадлежащее ему на праве оперативного управления недвижимое имущество, сдавать его в аренду, отдавать в залог, вносить в качестве вклада в уставный (складочный) капитал хозяйственных обществ и товариществ или иным способом распоряжаться этим имуществом без согласия собственника [7].

Как и по действующему законодательству, собственник имущества сохраняет за собой право изъять у казенного предприятия или учреждения (за исключением автономного) имущество, которое им не используется или используется не по назначению. Однако, сначала, установив, что предприятие или учреждение имущество не использует или использует его не по назначению, собственник должен будет предупредить предприятие или учреждение о возможности изъятия у него этого имущества и предоставить разумный срок для устранения соответствующего нарушения. И только в том случае, если предприятие или учреждение не устранит недостатки, послужившие основанием для соответствующего предупреждения, собственник имущества может принять решение об его изъятии. Вышеизложенное позволяет заключить, что сохраняемый законодателем режим права оперативного управления в свете совершенствования гражданского законодательства не претерпевает значительных изменений. По сути, в будущем

варианте данный правовой режим имущества призван выполнять все те функции, которые в соответствии с действующим законодательством реализуют два института – право хозяйственного ведения и право оперативного управления. Тем самым, сохранением в системе ограниченных вещных прав только права оперативного управления решается поставленная разработчиками документов по совершенствованию гражданского законодательства задача устранить дуализм прав на управление имуществом, находящимся в государственной или муниципальной собственности.

Современное состояние гражданского законодательства не позволяет четко построить концепцию вещно-правового режима имущества, определить позицию законодателя по вопросу по объему правомочий субъекта права оперативного управления. Сегодня право оперативного управления можно представить в качестве гибкого инструмента, применение которого зависит от формы собственности на имущество, закрепляемого на праве оперативного управления, от типа юридического лица (коммерческая, некоммерческая организация), от вида некоммерческой организации, и, наконец, от типа государственной или муниципальной некоммерческой организации.

Библиографический список

1. Гражданский кодекс Российской Федерации (часть первая) от 30.11.1994 № 51-ФЗ (принят ГД ФС РФ 21.10.1994) (ред. от 27.12.2015).

2. О внесении изменений в отдельные законодательные акты Российской Федерации в связи с совершенствованием правового положения государственных (муниципальных) учреждений: федеральный закон от 08.05.2010 № 83-ФЗ (действующая редакция, 2016).

3. О предприятиях и предпринимательской деятельности: закон РСФСР от 25 декабря 1990 года № 445-I, ст. 3 // Ведомости Съезда народных депутатов РСФСР и Верховного Совета РСФСР. – 1990. – Порядка 30. – Ст. 418.

4. О собственности в СССР: закон СССР от 6 марта 1990 года, с. 24 // Ведомости Съезда народных депутатов СССР и Верховного Совета СССР. – 1990. – Вып. 11. – С. 164.

5. О внесении изменений в первую, вторую, третью и четвертую Гражданского кодекса Российской Федерации и отдельные законодательные акты Российской Федерации: проект Федерального закона № 47538-6. – URL: http: // www.pravo.ru.

6. Ахмеджанова З.А. Вещное право: учебник. – М.: Статут, 2011.

7. Вороненкова В. Гражданская правосубъектность военных организаций и правовые основы функционирования ведомственных систем юридических лиц. – М.: Издательство Национального института бизнеса, 2007.

8. Венедиктов А. В. Избранные труды по гражданскому праву: в 2 т. – Т. 2. – М.: Статут, 2014.

9. Петров Д. в. право хозяйственного ведения и право оперативного управления. – СПб.: Издательство «Юридический центр Пресс», 2012.

10.Скловский К. И. Собственность в гражданском праве. – М.: Дело, 2012.

11.Щенникова Л. В. Вещное право. – М.: Юристъ, 2016.

МАКУШЕВА АЛЬБИНА ИГОРЕВНА – магистрант, Челябинский государственный университет, Россия.

УДК 34:347.78

Л.Б. Гаюн

ПРОБЛЕМЫ БОРЬБЫ С НАРУШЕНИЕМ ПРАВ ИНТЕЛЛЕКТУАЛЬНОЙ СОБСТВЕННОСТИ В СЕТИ ИНТЕРНЕТ

Статья раскрывает общемировую практику борьбы с нарушением прав интеллектуальной собственности в сети интернет, а также анализирует основные причины неэффективности механизмов борьбы с нарушениями в этой сфере в России.

Ключевые слова: *интеллектуальная собственность, пиратство, информационные технологии, интернет, информация, авторское право.*

В настоящее время весь развитый мир проходит период всплеска развития информационных технологий, что в свою очередь ведёт к свободному распространению информации и, как следствие, к нарушению прав на объекты интеллектуальной собственности. Одним из ключевых показателей цивилизованного общества во все времена было и продолжает оставаться то, какое внимание уделяется в нем развитию науки, культуры и технологий. От того, насколько значителен интеллектуальный потенциал общества и уровень его культурного развития, зависит успех решения стоящих перед обществом проблем. В свою очередь наука, культура и технологии могут динамично развиваться только при наличии соответствующих условий, среди которых правовая защита объектов интеллектуальной собственности занимает одну из главенствующих позиций. Несмотря на принимаемые в последние годы меры по защите прав на объекты интеллектуальной деятельности, уровень правонарушений в рассматриваемой сфере лишь растёт. Причин, в силу которых пока так и не удалось переломить ситуацию, достаточно много, среди них низкая эффективность правового механизма борьбы с нарушениями в этой сфере, стремительное развитие технологий, практически неограниченный доступ к информации и низкая правовая культура в обществе.

С одной стороны, свободный доступ к информации положительно сказывается на развитии всего общества, так как у людей есть возможность заниматься самообразованием в любой сфере, которая их интересует. С другой же стороны свободный доступ к информации любого рода приводит к тому, что страдают сами создатели полезного и развлекательного контента – авторы. Зачем тратить заработанные непосильным трудом денежные средства, если всё необходимое можно получить бесплатно на специальных ресурсах? И действительно, множество людей предпочитает беспрепятственно скачивать нелицензионный контент и даже не задумывается о том, что нарушает права авторов, а если и задумывается, то не придаёт этому особое значение. Отчасти это связано с низкой правовой культурой в нашем обществе, ответственность за развитие которой, прежде всего лежит на плачах государственной власти. Среднестатистический гражданин весьма размыто представляет себе даже перечень своих прав и обязанностей, не говоря уже про тонкости прав интеллектуальной собственности, с которыми знакомы в основном люди, связавшие свою жизнь с юриспруденцией. В школах на правовое воспитание уходит всего лишь несколько уроков в рамках предмета «обществознание». В высших учебных заведениях этому также не уделяют должного внимания. Для современного цивилизованного общества правовое воспитание просто необходимо для формирования уважения к праву и вовлеченности индивида в правотворческий процесс. Отсутствие же оного приводит к тому, что люди либо не верят в закон, либо относятся к нему с позиции «правила существуют для того, чтобы их нарушать», т.е. противопоставляют себя ему.

Вишнякова С. М. определяет правовую грамотность, как общее знакомство с правовыми основами государства, видами права и нормами, регулирующими отношения людей на основе закона. Правовая грамотность становится действенной силой лишь тогда, когда органически взаимодействует с гражданским и правовым сознанием. Гражданская сознательность помогает понять сущность и общественное значение правовых норм, направленных на защиту интересов демократического общества и его граждан. Нравственное сознание способствует глубокому усвоению правовой нормы; оно позволяет увидеть и осознать ту границу нравственного поведения, за пределами которой начинаются безнравственные и противоправные поступки [1].

К сожалению, проблемы в сфере защиты авторских прав в Интернете не заканчиваются на одном правовом невежестве. Одной из самых актуальных причин использования пиратской продукции в России является низкий доход граждан. При средней по стране заработной плате в 30 – 35 тысяч рублей, люди

© Гаюн Л.Б., 2016.

не могут себе позволить регулярно покупать музыку и игры, ходить в кино и театры, приобретать программное обеспечение и книги. Данное наблюдение подтверждают и выводы Совета по исследованиям в области общественных наук, который подготовил доклад на тему «Медиа-пиратство в развивающихся экономиках». Данный доклад был переведён преподавателями и студентами кафедры «Экономики интеллектуальной собственности МФТИ» и основные выводы, которые можно сделать из этого доклада заключаются в следующем:

1. Слишком высокие цены. Тандем высоких цен и низкий уровень доходов вместе с дешевизной цифровых технологий – основные двигатели пиратства. Относительно уровня дохода в России, ЮАР или Бразилии, CD, DVD или копия MS Office в этих странах стоят от пяти до десяти раз дороже, чем в США или Европе. Соответственно, легальные торговые площадки здесь находятся в едва живом состоянии.
2. Конкуренция – это хорошо. Чтобы цены на легальном рынке понизились, нужно присутствие сильных местных игроков. В развивающихся странах на рынке доминируют глобальные медиакорпорации, препятствуя появлению сильных конкурентов.
3. Провал антипиратской пропаганды. Во всех исследованных странах пиратство не считается чем-то зазорным и ежедневно практикуется значительной частью населения.
4. Изменить закон легко. Изменить привычки трудно. Правообладатели достигли больших успехов, лоббируя изменения в законодательство, криминализирующие пиратство. Однако им не удалось добиться выполнения этих законов. Правоохранительные системы развивающихся стран легко компенсируют строгость законов фактической необязательностью их исполнения.
5. Исследования не выявили никакой систематической связи между пиратством и организованной преступностью или терроризмом. Так же как и «белые» торговцы интеллектуальной собственностью, преступники, пытающиеся заработать на контрафакте, не способны конкурировать с бесплатным скачиванием.
6. Принуждение не работает. Десять лет громкой борьбы с пиратством никак не повлияли на объем и доступность предложения пиратского контента.

Этот отчёт – итог трёхлетней работы тридцати пяти исследователей из разных стран. Он содержит более четырехсот страниц и доступен для свободного скачивания, в том числе и на русском языке. Две основные «сюжетные линии», проходящие сквозь весь отчёт – это, с одной стороны, взрывной рост пиратства благодаря доступности и дешевизне цифровых технологий и интернета и, с другой стороны – изменение законов и преследование пиратов под давлением лобби копирайт-индустрии. Из отчёта следует, что попытки борьбы с пиратством путём запретов оказались практически безуспешными, и что проблема пиратства, в первую очередь, – это проблема доступности контента на легальных торговых площадках [2].

Третья проблема в защите авторских прав в интернете заключается в неэффективности самих методов борьбы с пиратством. Наличие множества запретов потребление пиратской продукции не уменьшает, а лишь приводит к поиску новых способов обхода запретов законодателя. Руководитель Центра защиты цифровых прав и движения «Время менять копирайт», Саркис Дарбинян, считает, что сейчас создателю контента выгоднее самостоятельно найти источники финансирования в сети Интернет, чем обращаться к структурам, которые будут как будто бы представлять его интересы, а на деле добиваться удаления контента вместо его распространения, что по сути сужает круг потенциальных покупателей [3]. Соответственно в данном случае современные методы борьбы с пиратством больше вредят самим авторам, чьи интересы они прежде всего должны были защищать.

В мае Объединённым научно-исследовательским центром Еврокомиссии была опубликована научная работа, в которой говорится о неэффективности и потенциально обратном эффекте от закрытия крупных сайтов, размещающих пиратский контент. В работе был проанализирован один из самых известных в Европе случаев борьбы с пиратством – закрытие популярного сервиса Kino.to в 2011 году. Тогда сотрудники правоохранительных органов в Германии, Испании, Франции и Нидерландах провели несколько рейдов по домашним адресам и дата-центрам, арестовав около дюжины человек, имевших отношение к Kino.to. Вместо Kino.to в скором времени появились новые сайты Movie2k.to и KinoX.to, быстро ставшие популярными. Исследователи выяснили, что потребителям пиратского контента практически ничего не стоит перейти на другую платформу, если старая закроется. После возникновения новых сайтов, которые пришли на замену запрещённым, структура рынка стала более фрагментированной, а борьба с пиратством усложнилась.[4] По похожему пути пошла и Россия, так Федеральный закон от 24.11.2014 № 364-ФЗ «О внесении изменений в Федеральный закон "Об информации, информационных технологиях и о защите информации" и Гражданский процессуальный кодекс Российской Федерации» дал право Федеральной службе по надзору в сфере связи, информационных технологий и массовых коммуникаций отдавать распоряжение провайдерам на блокировку ресурсов, размещающих пиратский контент [5]. Результат аналогичен последствиям закрытия сервиса Kino.to.

Заявления авторов и правообладателей о том, что пиратство наносит существенный вред их доходам, носит весьма спорный характер. По этой теме было множество исследований и их результаты в целом неоднозначные. Одни подтверждают убытки правообладателей и авторов от пиратства, другие подчёркивают положительные факторы свободного распространения продукции на просторах интернета. Последние обращают внимание на то, что большинство потребителей при отсутствии доступа к пиратской продукции, не стали бы приобретать лицензионную версию. То есть, они изначально не были заинтересованы в товаре и не купили бы его при отсутствии бесплатной альтернативы. Также сторонники позитивного влияния пиратства обращают внимание на то, что последнее способствует рекламе товара, делает его более популярным среди потенциальных покупателей, что приводит к увеличению числа продаж. Вместе с этим стоит отметить и влияние свободного доступа к продукции на стимулирование здоровой конкуренции между её производителями. «Конкуренция – живительная сила рыночной экономики – служит мощным стимулятором роста производства и повышения его эффективности. Благодаря ей существует множество товаров и возможностей выбора для потребителей» говорит Соколова С.В. [6].

Конкуренция в экономике представляет собой соперничество между участниками рыночных отношений за лучшие условия производства, продажи и купли товаров. Производители (продавцы) товаров стремятся как можно дешевле их произвести и как можно дороже продать, наемные работники – получить большую зарплату, потребители – купить товары качественнее и дешевле. В столкновении этих разнонаправленных интересов, во взаимоуступках, в свободном выборе продавцов и покупателей, в рыночном успехе одних и неудаче других и проявляется конкуренция.

Эксперты Joel Waldfogel из Университета Миннесоты и Brett Danaher из Уэллсли Колледжа опубликовали в январе 2012 года любопытный отчет под названием «Кино-пиратство: Влияние онлайновых пиратских кинофильмов на международные кассовые сборы». В ходе своего исследования они пришли к заслуживающим самого пристального внимания выводам: наибольшее влияние на уровень сборов способны оказать не пираты, а сами кинопрокатчики [7]. Недоступность легальных экземпляров аудиовизуального произведения можно назвать одной из основных причин роста нелегального скачивания такого произведения; тогда как наличие в Интернете контрафактных копий произведения само по себе не ведет к сокращению доходов от продажи экземпляров произведений, если доступны каналы правомерного получения таких экземпляров.

Самая большая ошибка законодателя – это попытка урегулировать отношения в интернете по аналогии с отношениями материальными. Попытка введения новых ограничений в отрыве потребностей рынка, отношения которого затрагивают эти ограничения, приведёт лишь к застою прогресса, развитию новых форм ухода от ответственности за нарушение прав авторов и к нарастанию недовольства у пользователей интернета, так как изначально интернет позиционировался как свободная площадка без цензуры и запретов на обмен информацией. Если законодатель хочет как-то регулировать отношения в сети Интернет, в том числе в области защиты прав интеллектуальной собственности, ему необходимо подстраиваться под реалии и особенности этой площадки, ориентировать законодательную деятельность с учётом новых бизнес-моделей распространения информации. Сейчас пользователи интернета собираются для коммуникации друг с другом или по общим интересам на специализированных веб-площадках. Прибыль последних может обеспечиваться множеством источников монетизации: например, собственной рекламной платформой, подписной моделью, представлением дополнительных привилегий и т. д.

Законодателю необходимо пересмотреть свой подход к защите прав интеллектуальной собственности и произвести ряд смелых реформ в этой сфере с учётом всех особенностей информационного рынка, разрабатывать новые методики правового просвещения населения и стимулировать здоровую конкуренцию между участниками рынка. Можно проводить открытые лекции и вебинары, на которых бы освещалась вопросы защиты авторского права в нашей стране. Государство могло бы поддерживать интеграцию современных бизнес-моделей в интернете и осуществлять совместно с информационными сервисами льготные программы для учащихся и преподавателей.

Библиографический список

1. Вишнякова С. М. Профессиональное образование: словарь, ключевые понятия, термины, актуальная лексика. – М.: НМЦ СПО, 2000. – С. 450.

2. Караганис Джо Медиа-пиратство в развивающихся экономиках [Электронный ресурс] // Библиотека электронной литературы. – URL: https: // goo.gl/dbx0BE

3. Виталий А. Почему в России борьба с пиратством оказалась неэффективной [Электронный ресурс] // Деловой Петербург. – URL: https: // goo.gl/bnQqqq

4. The European Commission's science and knowledge service [Electronic resource] // URL: https: // goo.gl/uyHSH9

5. Федеральный закон от 24.11.2014 № 364-ФЗ «О внесении изменений в Федеральный закон "Об информации, информационных технологиях и о защите информации" и Гражданский процессуальный кодекс Российской Федерации» // Собрание законодательства РФ, 01.12.2014. – № 48. Ст. 6645.

6. Соколова С.В. Основы экономики- Учебное пособие для нач. проф. Образования // 2-е изд., стереотип. – М.: Издательский центр «Академия», 2005. – С. 47.

7. Reel Piracy: The Effect of Online Film Piracy on International Box Office Sales [Electronic resource] // Social Science Research Network. – URL: https: // goo.gl/RKaPRI

ГАЮН ЛИЯ БОРИСОВНА – магистрант, Одинцовский филиал «Московского государственного института международных отношений (университет) Министерства иностранных дел Российской Федерации», Россия.

УДК 340

А.В. Карецкая, А.А. Кальгина

СВОБОДА ДОГОВОРА И ЕЕ ОГРАНИЧЕНИЕ В РОССИЙСКОМ И ЗАРУБЕЖНОМ ЗАКОНОДАТЕЛЬСТВЕ

В данной статье рассматриваются отдельные положения принципа свободы договора с точки зрения Российского и зарубежного законодательства.. Данная тема является одной из самой спорной для юристов и ученых во всем мире, так как при обозначении свободы договора нужно найти баланс между предоставлением излишней свободы и определении пределов ее ограничения.

Ключевые слова: *российское и зарубежное законодательство, договор, принцип свободы договора, свобода договора, ограничение свободы договора.*

Проблемой принципа свободы договора в свое время занимались многие ученые, так как на протяжении всей истории развития экономики и рыночных отношений договор приобретал особое значение. Сейчас договор можно считать самой приемлемой формой обмена товарами между сторонами, заключающуюся в свободном и независимом выборе контрагента, самостоятельном выборе условий договора, его формы и способа заключения. Такой тройственной модели придерживались такие ученые как М.И. Брагинский и В.В. Витрянский, которые отмечали, что «все три проявления свободы договора в совокупности необходимы участникам оборота для того, чтобы реализовать свою самостоятельность, конкурировать на равных с другими участниками рынка товаров, работ, услуг» [1].

Принцип свободы договора означает возможность сторон включать в договор все, что они посчитают приемлемым, они вольны самостоятельно определять, какие обязательства им на себя принимать [2].

Обращаясь к зарубежному законодательству мы видим, что в статье 1305 ГК Филиппин предусматривается, что контрагенты вправе включать в свой договор такие условия и сроки, которые они сами сочтут для себя удобными при этом данные условия не должны противоречить закону, морали, обычаям, порядку и государственной политике. Так же предусматривается условие заключения безымянных контрактов в статье 1306 данного Кодекса, такие контракты регулируются договоренностями сторон и положениями Кодекса, относящихся к большинству аналогичных поименованных контрактов, а также обычаями места.

Германское гражданское законодательство гласит, что принцип свободы договора, проявляющийся в свободе совершения и содержания договора, в § 311 I ГГУ не выражен в явной форме, но он подразумевается, а в ст. 2.1 Основного Закона ФРГ закреплен в качестве элемента такого основного права, как общая свобода действий. Данный принцип действует не только самые распространенные виды договоров, обозначенные в обязательственном праве Германии, так как стороны могут заключать договоры содержания отличного установленного в законе [3].

В мусульманском праве свобода договора ограничивается постулатами Корана, законами шариата, которые в той или иной степени отражаются в гражданском законодательстве арабских стран. Например, основы йеменского законодательства предполагают право свободного заключения любого договора независимо от того, предусмотрен он законом или нет. Контрагентам предоставлена возможность выбрать условия для договора, даже если они отличаются от установленных договорных образцов.

В Российском законодательстве свобода договора отражается в ст. 1 и 421 ГК РФ, в ст. 34 ч.1 Конституции Российской Федерации. Так же Конституционный суд РФ подтверждает конституционную сущность свободы договора, это дает право определить его в область отраслевых принципов гражданского права.

Свобода договора считается немаловажным фактором для определения отраслевой квалификации тех или иных правоотношений, в частности отсутствие или наличие свобод договора. Хотя, свободу договора можно считать относительной, так как принцип свободы больше действует перед его заключением. После того как договор вступает в силу, на обе стороны накладываются определенные обязательства, которые они должны исполнить добросовестно.

Конституционный характер свободы договора означает, что данное благо (свобода) может быть ограничено федеральным законом лишь в той мере, в какой это необходимо для защиты основ конститу-

© Карецкая А.В., Кальгина А.А., 2016.

ционного строя, нравственности, здоровья, прав и законных интересов других лиц, обеспечения обороны страны и безопасности государства (ч. 3, ст. 55 Конституции РФ).

Положения Конституции трансформированы в Гражданском кодексе РФ. Так, Согласно п.1 ст.1 ГК РФ свобода договора является одним из основных начал гражданского законодательства. Для обеспечения удовлетворения всех потребностей членов гражданского общества гражданским законодательством провозглашен принцип свободы договора, который гласит, что стороны свободны в выборе контрагентов, вида заключаемого договора и условий конкретного соглашения. Безусловно, никакая свобода не может существовать вне определенных пределов и ограничений. Для того чтобы договором были удовлетворены потребности субъектов гражданского права, он должен быть заключенным и действительным.

Многие авторы, исследующие происхождение данного принципа, его содержание и выполняемые функции, признает необходимость ограничения в отдельных случаях договорной свободы. Если законодательством устанавливаются определенные ограничения свободы договора, в прямой или косвенной форме (через нормы других отраслей права, в том числе публично-правовых), эти ограничения должны быть соразмерны по своему объему и значимости тем благам, для обеспечения которых они установлены. Положения ст.34 Конституции РФ о свободе экономической деятельности, равно как и положения ст. 421 ГК РФ о свободе договора, неоднократно служили основой для проверки конституционности разного рода ограничений, установленных в федеральных законах и иных правовых актах.

В противовес свободе договора, имеются так же и ограничения данных свобод, другими словами свобода договора не может быть абсолютной. Это объясняется установленными пределами свободы волеизъявления граждан, которые прописаны в Российском законодательстве.

Главная проблема для законодателей – обеспечить удовлетворение поставленных целей без значительных ограничений. Даже если государство действует во благо общества, устанавливая определенные ограничения, каждое из них должно быть принято и понято субъектом как опека государства.

Принцип свободы договора – это закрепленное в законе основное начало

гражданского права, устанавливающее для субъектов договорных отношений

свободу заключения договора, выбора его вида и определения его содержания, за нарушение которых наступает договорная ответственность. Где договорная ответственность – это установление дополнительного имущественного обременения, поскольку юридическим содержанием договорного обязательства с момента его возникновения является обязанность возместить убытки при нарушении договора [4].

Итак, можно сказать, свобода договора – важнейший принцип обязательственного права всех основных правовых систем современности. Отличия в представлениях о договорной свободе в различных странах имеются, но вызваны они, чаще всего, объективными факторами: различным экономическим, социально-политическим, культурным развитием. В целом свобода договора выступает катализатором степени развития экономических, рыночных отношений в конкретной стране. Чем выше уровень развития рынка в конкретном государстве, тем больше договорной свободы предоставлено законодателем участникам оборота.

Библиографический список

1. Брагинский М.И., Витрянский В.В. Договорное право. Книга первая: Общие положения. – М.: Статут, 2001.

2. Осакве Кристофер. Свобода договора в англо-американском праве: понятие, сущность и ограничения // Журнал российского права. – 2006. – № 7, 8.

3. Бернгефт Ф., Колер И. Гражданское право Германии / под ред. Д. Нечаева. – СПб., 1910.

4. Беликова К.М., Безбах В.В. Конкурентная политика США на примере запрета ценовой дискриминации: основные положения и практика применения Закона Робинсона-Петмана // Юридический мир. – 2006. – n 7, 8.

КАРЕЦКАЯ АНАСТАСИЯ ВАЛЕРЬЕВНА – магистрант, Одинцовский филиал «Московского государственного института международных отношений (университет) Министерства иностранных дел Российской Федерации», Россия.

КАЛЬГИНА АЛЕКСАНДРА АЛЕКСАНДРОВНА – кандидат юридических наук, доцент, Одинцовский филиал «Московского государственного института международных отношений (университет) Министерства иностранных дел Российской Федерации», Россия.

УДК 340

Ю.Ю. Окунева

ИСТОРИЯ РАЗВИТИЯ ИНСТИТУТА ОПЕКИ И ПОПЕЧИТЕЛЬСТВА В РОССИИ

Обращение к истории законодательства, истории семейного права позволяет проследить процесс формирования института опеки и попечительства, установить формы вмешательства государства в данный институт с учетом социально-экономических условий того или иного периода истории.

Ключевые слова: *опека, попечительство, опекун, интересы несовершеннолетних, права детей, детская беспризорность.*

На любом историческом этапе перед обществом стоит задача обустройства детей, стариков, инвалидов, их жизнеобеспечения и защиты их интересов. Цивилизованное общество признает человека наивысшей ценностью, а потому обращает на данную проблему особое внимание.

В первую очередь необходимость заботы проявляется в вопросе устройства детей, оставшихся без попечения родителей. В настоящее время, по различным данным, в России без попечения родителей остались миллионы детей. Сегодня все социальные явления, связанные с детской беспризорностью и безнадзорностью, являются важной проблемой для решения со стороны как государства, так и общества.

До 2008 года стояла острая необходимость в принятии специального федерального закона об опеке и попечительстве, который собрал бы воедино положения об опеке и попечительстве и четко установил бы права, обязанности и ответственность органов опеки и попечительства, опекунов и попечителей. Федеральный закон от 24 апреля 2008 г. № 48-ФЗ «Об опеке и попечительстве» дал новые механизмы к осуществлению опеки. На мой взгляд, в отношении детей эти механизмы должны работать так, чтобы как можно меньше детей попадало в дома ребенка, в детские дома, а приемную семью сироты находили бы в России.

Благотворительность, тесно связанная с историей попечительства, получила официальное признание в силу указов 1775 г. таких, как «Учреждение о губерниях», и только со второй половины XIX в. сохранились документы о деятельности в Нижегородской губернии благотворительных обществ в различных сферах общественной жизни. В середине XIX в. существовало Нижегородское губернское попечительство детских приютов, относившееся к ведомству учреждений императрицы Марии, а с начала XX в. вошедшее в систему Министерства внутренних дел.

Бюджет попечительств детских приютов формировался преимущественно из казны и частично от благотворительной деятельности. Известны случаи, когда некоторые государственные учреждения брали часть расходов на содержание приютов на себя (например, губернское управление акцизными сборами).

Большинство обществ занимались социальной защитой малоимущих: «Нижегородское общество вспоможения бедным», «Общество попечения о детях», "Кружок христианской помощи бедным детям во имя св. Филарета Милостивого" и др. Некоторые общества носили чрезвычайный характер, с финансированием, в том числе, за счет казны, например Нижегородский губернский благотворительный комитет, активно действовавший во время голода 1892 г. В состав этого комитета входили губернатор Н.М. Баранов (председатель), епископ, видные чиновники губернского правления, представители купечества (Н.А. Бугров, П.И. Лельков), интеллигенции (В.Г. Короленко), земства (Н.Ф. Анненский), врачи и др. Комитет организовывал открытие бесплатных народных столовых, выдачу ссуд деньгами и зерном для нуждавшихся, контролировал отправку медикаментов (через общество врачей), всемерно поощрял пожертвования. В дореволюционной России все нормы института опеки и попечительства располагались в гражданском законодательстве [1].

Позже нормы об опеке меняли свое место. В советской литературе первоначально отмечалась искусственность размещения этих норм в семейном законодательстве, хотя аргументы при этом приводились довольно спорные. Так, А.Г. Гойхбарг считал, что опека отдалилась от семьи и забота о детях перестала быть только семейным делом [2]. При этом помещение правил об опеке в Кодекс законов об актах гражданского состояния, брачном, семейном и опекунском праве он объяснял «соображениями законодательной техники» [3]. Но со временем принадлежность опеки семейному праву перестала оспариваться. Так, в 1966 г. А.И. Пергамент отмечала распространение «взгляда на опеку как на институт семейного права» [4]. Однако, например, Г.М. Свердлов полагал, что «институт опеки и попечительства в целом рассматривается наукой гражданского права (в связи с вопросом о дееспособности физического лица). В

© Окунева Ю.Ю., 2016.

семейном же праве вопросы опеки и попечительства рассматриваются лишь в той мере, в какой они касаются детей и семьи» [5].

Основы законодательства Союза ССР и союзных республик о браке и семье, а также КоБС РСФСР 1969 г. сохранили положения об опеке и попечительстве. В Гражданском кодексе РСФСР 1964 г. (в положениях о дееспособности граждан и о деликтах) присутствовали лишь несколько отдельных норм об опеке. В науке этого периода не был выработан единый подход к определению места института опеки и попечительства. В.А. Рясенцев полагал, что законодательство об опеке и попечительстве как особая совокупность норм «включает семейно-правовой и гражданско-правовой институты опеки и попечительства» [6]. Таким образом, он допускал одновременное существование двух институтов – опеки и попечительства.

Принятие первой части Гражданского кодекса Российской Федерации [7], в которой содержится десять статей, посвященных установлению, осуществлению и прекращению опеки и попечительства, ознаменовало «уход» института из семейного законодательства. Окончательно это перемещение состоялось с введением в действие Семейного кодекса РФ, гл. 20 которого носит название «Опека и попечительство над детьми», что соответствует п. 1 ст. 31 ГК РФ.

Однако во мнениях современных правоведов о месте системы норм об опеке и попечительстве единства не обнаруживается. Некоторые правоведы называют опеку правовым институтом, отмечая рассредоточение норм об опеке и попечительстве в гражданском и семейном законодательстве и не находя в этом никакого противоречия. Тем самым другие правоведы, по-видимому, допускают принадлежность норм об опеке и попечительстве одновременно двум отраслям законодательства. Во всяком случае, такая позиция представляется неопределенной, поскольку допускает совмещение различных понятий.

В настоящее время основополагающие нормы института опеки и попечительства содержатся в Гражданском кодексе РФ (ст. 31-40). Гражданские права и обязанности опекуна (попечителя) определяются ст. 36-38 ГК РФ. [8]. Поскольку несовершеннолетние не обладают полной дееспособностью, для защиты их прав и интересов используется институт опеки и попечительства.

Действующее семейное законодательство помогает глубже понять интересы детей: «Родительские права не могут осуществляться в противоречии с интересами детей. Обеспечение интересов детей должно быть предметом основной заботы их родителей» – содержание п. 1 ст. 65 Семейного кодекса Российской Федерации [9].

Таким образом, показателем демократичности любого государства служит обеспечение прав человека любого возраста, в том числе прав и интересы ребенка, которые требуют особой защиты со стороны органов опеки и попечительства. Поэтому совершенствование законодательства в этом направлении является одной из важнейших задач Российского государства.

Библиографический список

1.Ошанин М. О. Призрение покинутых детей. – Ярославль. – 1912. – С. 3.
2.Гойхбарг А.Г. Сравнительное семейное право. – М., 1925. – С. 229.
3.Антокольская М.В. Семейное право: Учебник. – 2-е изд. – М.: Юристъ, 2003. – С. 60.
4.Пергамент А.И. Опека и попечительство. – М., 1966. – С. 10.
5.Свердлов Г.М. Основные вопросы советского семейного права: дисс. – С. 81.
6.Рясенцев В.А. Семейное право. – М., 1971. – С. 11.
7.СЗ РФ. 1994. № 32. Ст. 3301.
8.Гражданский кодекс Российской Федерации часть первая от 30 ноября 1994 г. № 51-ФЗ (ред. от 03.07.2016) // Собрание законодательства Российской Федерации. 1994. № 32. Стр. 4570 – 4702.
9.Семейный Кодекс Российской Федерации от 29.12.1995 № 223-ФЗ (ред. от 30.12.2015) // Собрание законодательства Российской Федерации. 1996. № 1. Ст. 16.

ОКУНЕВА ЮЛИЯ ЮРЬЕВНА – магистрант, институт государства и права, Тюменский государственный университет, Россия.

УДК 340

А.Р. Ерыгина

ОСОБЕННОСТИ СТРАТЕГИЧЕСКОГО РАЗВИТИЯ ПРЕДПРИЯТИЙ МОРСКОГО ТРАНСПОРТА (НА ПРИМЕРЕ ПОРТА НОВОРОССИЙСК)

Статья посвящена вопросам стратегического развития предприятий на примере порта Новороссийск, проводится анализ научных статей разных авторов, выносится ряд предложений по развитию предприятий морского транспорта.

Ключевые слова: *морской транспорт, транспортное право, порт, стратегическое предприятие.*

Морские порты Российской Федерации имеют стратегическое значение для развития народнохозяйственного комплекса Российской Федерации, обеспечения экспортных потребностей Российской Федерации. Наращивание портовых мощностей позволяет России не только обеспечить внутренние потребности, но и стать активным участником процесса обслуживания международных грузопотоков транзита, международных транспортных коридоров.

Для соответствия торговым и транспортным потребностям страны морские порты России должны предоставлять конкурентоспособную на международном уровне портовую инфраструктуру и оказывать качественные услуги в кратко-, средне- и долгосрочной перспективе.

Потребность в долгосрочном планировании особенно остро ощущается в сфере развития портовой инфраструктуры – жизненный цикл проектов в морских портах охватывает десятилетия, что обозначает необходимость долгосрочного прогнозирования спроса на портовую инфраструктуру, её влияния на экономику и экологию.

Достижение лидирующих позиций без комплексной технологической модернизации всех инфраструктурных отраслей, в том числе морских портов, невозможно. Это, в свою очередь, определяет необходимость внедрения и усиления механизмов долгосрочного стратегического планирования.

Наличие эффективно функционирующей системы государственного стратегического управления является важнейшим фактором регулирования деятельности морских портов в современных условиях. Предыдущие стратегические документы в области транспорта были разработаны в условиях перехода к стратегии экономического роста.

В настоящее время экономика России вступила в активную стадию перехода к интенсивному, инновационному, социально ориентированному типу развития, что требует принятия адекватных стратегических решений по развитию транспортного комплекса на долгосрочную перспективу, в частности морских портов.

Российской портовой отрасли нужен единый документ, определяющий стратегию ее развития, и продуманная политика государственного регулирования частных инвесторов.

Такие документы как Транспортная стратегия России на период до 2030 года [2] и федеральная целевая программа «Развитие транспортной системы России (2010-2020 годы)» [1] ориентированы на общенациональные задачи развития современной и эффективной транспортной инфраструктуры.

Существует также проект Стратегии развития морской портовой инфраструктуры России до 2030 года, Долгосрочный прогноз научно-технологического развития России на период до 2025 года, Стратегия развития железнодорожного транспорта в России до 2030 года [3].

Но наличие этих документов не порождают документа, который обобщал и формировал общую стратегию развития отрасли и государственной политики в портах, давал бы реальную оценку рыночного прироста грузопотоков, соответствующую росту ВВП, планировал бы развитие транспортных, железнодорожных магистралей и т. д.

Эта проблема порождает необходимость осуществить взвешенный анализ государственного регулирования деятельности частных инвесторов, ведь любой инвестор, так или иначе связанный с портовой деятельностью, будет стремиться к побережью и развивать свои портовые комплексы, так как это высокомаржинальный бизнес.

Новороссийский морской торговый порт является крупнейшим российским портовым оператором и третьим оператором в Европе по объему грузооборота.

© Ерыгина А.Р., 2016.

По итогам 2015 года Новороссийский морской порт увеличил перевалку грузов на 6,5% до 139,7 миллионов тонн по сравнению с 2014 годом. Новороссийские активы группы обработали 79,4 миллионов тонн – на 3,8% выше уровня предыдущего года [4].

Оборот наливных грузов в 2015 году вырос на 6,4% (до 108 миллионов тонн). Совокупный оборот нефти в компаниях НМТП в порту Новороссийск по итогам отчетного года вырос на 3,3% до 75,2 миллионов тонн [4].

Оборот навалочных грузов по итогам 2015 года вырос на 2,2% до 12,6 миллионов тонн. Однако рост по навалочным мог бы быть и выше, если бы не существующая экспортная пошлина на пшеницу, которая при хорошем урожае не дает экспортерам наращивать объемы перевалки зерна через порт.

По итогам прошлого года через терминалы группы прошло на 9,7% зерна меньше, чем за 2014 год. Также отрицательная динамика отмечена в обработке сахара – минус 20,3% до 932 тыс. тонн. По остальным грузам данного сегмента отмечено увеличение объемов обработки. В том числе увеличился оборот ЖРС – на 31,2% до 2,2 миллиона тонн и химгрузов (выросли отправки серы на экспорт) – на 43,6% до 1,1 миллионов тонн [4].

Наиболее значительно выросла перевалка генеральных грузов – на 17% до 13,9 миллионов тонн. Положительный результат отмечен в обработке черных металлов – рост на 22,3% до 11,7 миллионов тонн. По итогам года перевалка лесных грузов выросла на 6,4% до 666,2 тыс. тонн. Обработка цветных металлов по сравнению с 2014 годом увеличилась на 17,4% до 1,2 миллионов тонн. Упала по сравнению с итогами прошлого года только перевалка скоропортящихся грузов – на 38,6% до 178,9 тыс. тонн [4].

Именно в силу того, что российские объемы экспорта и импорта набирают обороты, в связи с чем загруженность портов России становится все более критичной. Все это говорит о том, что при увеличении пропускной способности и операционной эффективности грузооборот портов может существенно вырасти.

Именно такой путь развития избрала и администрация порта Новороссийск. Ими был разработан комплекс следующих мер:

1) Для достижения главной цели, которой является повышение объемов грузооборота, уровня доходов и рентабельности планируется осуществить капитальное инвестирование в увеличение пропускной способности порта и эффективность используемых мощностей. Именно для этого была запущена инвестиционная программа в размере 700 миллионов долларов. Эти деньги должны пойти на модернизацию старых и покупку новых мощностей;

2) Увеличение мощностей порта, объемов грузоперевозок и производительности без значительных капитальных затрат.

Выполнение этого пункта стало возможным благодаря тому, что администрация Новороссийска постоянно проводит мониторинг своей деятельности и выявляет дополнительные возможности для увеличения пропускной способности и более эффективного использования имеющихся мощностей;

3) Оптимизация структуры грузов и услуг исходя из конкурентных преимуществ оборудования порта и его ценовой политики;

4) Приятие участия порта в обосновании необходимости его развития, усовершенствования сети подъездных дорог и инфраструктуры;

5) Использование внешних факторов, таких как увеличение объемов грузоперевозок [7].

За последние годы грузооборот порта Новороссийск неуклонно растет. Объемы экспорта возрастают во многом благодаря привлечению новых видов грузов и привлечению современных технологий грузообработки.

На сегодняшний день в порту активно внедряются программы модернизации мощностей порта, развития его транспортной инфраструктуры, перевалочной базы, увеличению пропускной способности.

Так одна из программ, посредством которой осуществляется управление перевалкой грузов в порту Новороссийск позволяет в режиме реального времени оперировать максимально актуальными данными о текущем состоянии складского хозяйства, быстро и качественно обрабатывать поступающие от клиентов заявки в условиях большого потока грузов.

Основой такого проекта стал операционный учет производственной деятельности. Весь поступающий в порт груз размещается в соответствии с планом, сформированным на основе характеристик груза и его спецификации. На основании этого плана груз размещается на складе, формируются необходимые документы и назначаются тальманские задания. В системе фиксируется фактическое место размещения груза, которое после выгрузки в систему «Карта порта», отображается на наглядной графической схеме. Кроме расположения грузов, Карта порта позволяет видеть местоположение судов, находящихся на причалах и планируемых для обработки.

Также интеграция новой Системы управления с системами РЖД («Этран» и «Грузовой Экспресс»), помогла повысить уровень работы с подвижным составом: отслеживать местоположение ваго-

нов и составов, планировать выгрузку и погрузку вагонов. Введение новой системы управления работы с грузами позволила повысить эффективность управления обработкой грузов в порту и перейти к планированию размещения грузов и проводимых в порту работ на основании объективных и актуальных данных, что обеспечило увеличение темпа перевалки грузов и повысило конкурентоспособность портовой инфраструктуры в целом [5].

Внедрение единой централизованной системы на базе в перспективе позволит ПАО «НМТП» сократить время на обработку грузов на 10%, а производительность при обработке грузов увеличить на 5%, что в конечном итоге скажется на увеличении объема перевалки грузов и позволит оптимизировать многие процессы внутри компании. Посредством введения унифицированного набора форм документов обеспечивается достоверность информации, что практически исключает трудозатраты на двойной ввод данных.

Развитие производственного информационного портала, фундаментом которого также является Система основного производства, обеспечит переход на электронный документооборот с клиентами путем автоматизированной обработки приемных актов, поручений на погрузку, заявок на обработку флота, разнарядок на приём импортных грузов, заявок на дополнительные работы.

В порту Новороссийск также ведутся работы по реконструкции и развитию контейнерного терминала компании ОАО «Новорослесэкспорт». Планируется, что по завершению всех работ пропускная способность терминала станет не менее 350 тысяч TEU в год.

Развитие инфраструктуры предприятий морского порта также тесно связано со стоимостью доставки контейнеров в Новороссийск, чем представляет большой интерес для импортеров и обеспечивает рост валовой прибыли порта в последние годы. Поэтому, именно для удержания и стабилизации роста и развития предприятий транспортной отрасли требуется разработка единой стратегии развития транспортной отрасли в Российской Федерации.

По мнению портового бизнес-сообщества, необходимо продолжить работу, направленную на облегчение и унификацию контрольных процедур, сокращение времени, затрачиваемого на обработку судов в портах и, в конечном счете, на повышение конкурентоспособности и инвестиционной привлекательности российских портов.

Это особенно важно в условиях интеграционных процессов, формирования единого экономического пространства, необходимости обеспечения перевалочными мощностями совокупного грузооборота внешней торговли Таможенного союза – с учетом того обстоятельства, что почти все портовые мощности Таможенного союза сосредоточены в России [6].

Нельзя не упомянуть об обстоятельствах, затрудняющих развитие портовой инфраструктуры. В первую очередь к ним относится несогласованность сроков, объемов и направлений государственных капиталовложений в рамках подпрограмм «Морской транспорт», «Автомобильный транспорт» и «Железнодорожный транспорт» федеральной целевой программы «Развитие транспортной системы России».

Портовые мощности необходимо развивать симметрично с провозными и пропускными способностями автомобильных и железнодорожных подходов к портам. При этом очень важна согласованность сроков, объемов и направлений частных инвестиций и инвестиций по государственным программам.

Значительным сдерживающим фактором являются механизмы инвестиций в инфраструктуру пунктов пропуска в морских портах.

Также наращивать грузооборот мешают уже упомянутые сложности, связанные с процедурами работы государственных контролирующих органов в пунктах пропуска, обусловленные изменением нормативных документов Таможенного союза.

В целом, же реализация целевых программ позволит увеличить объем перевозимых грузов, создать благоприятную почву для развития близлежащих населенных пунктов, также сократит время доставки грузов внутри страны.

В целях развития транспортной инфраструктуры юга России Правительству Российской Федерации поручено разработать и утвердить систему мероприятий по развитию морских портов в Азово-Черноморском бассейне, а также транспортной инфраструктуры, обеспечивающей стабильную работу данных морских портов с перспективой до 2020 года и возможностью продления такой стратегии.

Особое внимание необходимо обратить на разработку и увеличение объемов грузопотоков в направлении морских портов в Азово-Черноморском бассейне, подтвержденных заинтересованными грузоотправителями, на период до 2020 года и в перспективе до 2030 года с разделением данных грузопотоков по отдельным морским портам.

Необходимо также сбалансировать развитие мощностей морских портов в Азово-Черноморском бассейне с учетом проектов, реализуемых как за счет государства, так и за счет частных инвесторов.

Особое внимание необходимо уделить развитию морских портов и морской инфраструктуры Крымского федерального округа с учетом ввода в эксплуатацию транспортного перехода через Керченский пролив.

Не менее актуальным остается и вопрос с определением источников и объемов финансирования мероприятий по развитию мощностей морских портов в Азово-Черноморском бассейне и подходов к ним, в том числе в части возможности финансирования за счет средств частных инвесторов мероприятий по созданию портовых, гидротехнических сооружений и иных объектов федеральной собственности.

Также актуальным остается вопрос проработки совместно с заинтересованными грузоотправителями вопроса реализации проекта «Создание сухогрузного района морского порта Тамань» в рамках концессионных соглашений, предусматривающих участие основных грузоотправителей, а также публичного акционерного общества «Новороссийский морской торговый порт» в качестве концессионеров, и вопрос определения основных параметров таких концессионных соглашений.

Библиографический список

1.О Федеральной целевой программе «Развитие транспортной системы России (2010-2020 годы): постановление Правительства РФ от 05.12.2001 № 848 (ред. от 06.10.2015). –URL: http: // www.pravo.gov.ru – 09.10.2015.

2.О Стратегии развития внутреннего водного транспорта Российской Федерации на период до 2030 года: распоряжение Правительства РФ от 29.02.2016 № 327-р // Собрание законодательства РФ. – 07.03.2016. – № 10. – Ст. 1462.

3.О Стратегии развития железнодорожного транспорта в Российской Федерации до 2030 года: распоряжение Правительства РФ от 17.06.2008 № 877-р (вместе с «Планом мероприятий по реализации в 2008-2015 годах Стратегии развития железнодорожного транспорта в Российской Федерации до 2030 года») // Собрание законодательства РФ. – 21.07.2008. – № 29 (ч. II). – Ст. 3537.

4.Грузооборот морских портов России [Электронный ресурс]. – UL: http: // www.korabel.ru/news/comments/gruzooborot_morskih_portov_rossii_vyros.html

5.Группа НМТП запускает в эксплуатацию систему управления перевалкой грузов [Электронный ресурс]. – URL: http: // nmtp.info/holding/press-centre/news/news_detail.php?ID=7436

6.Жусупов С.Д. Состояние и перспективы развития морских портов России // Вестник Московского университета имени Витте С.Ю. Серия 1. Экономика и управление. – 2015. – №4 (15).

7.Порт Новороссийск – оборот и перспективы развития [Электронный ресурс]. – URL: http: // www.cargo.ru/analytics

ЕРЫГИНА АНЕТТА РУСЛАНОВНА – магистрант по специальности «Юриспруденция», Государственный морской университет им. адмирала Ф.Ф. Ушакова, Россия.

УДК 340

А.Р. Ерыгина

РЕФОРМИРОВАНИЕ СИСТЕМЫ УПРАВЛЕНИЯ МОРСКИМИ ПОРТАМИ ПОСЛЕ РАСПАДА СССР

Статья посвящена исследованию реформирования системы государственного управления морскими портами после распада СССР. Объектом исследования является государственное управление морскими портами, а предметом – история реформирования системы морских портов. Целью исследования является краткий анализ изменений государственного управления морских портов, оценка причин и результатов реформирования.

***Ключевые слова**: морские порты; государственное управление; КТМ.*

После распада СССР и приватизации морских торговых портов возник вопрос о создании государственного органа в порту, который наряду с осуществлением функций по обеспечению безопасности мореплавания оказывал бы и услуги по лоцманской проводке судов. В этих целях Совет министров — Правительство РФ постановлением от 17.12.93 №1293 принял предложение Министерства транспорта РФ и Государственного комитета РФ по управлению государственным имуществом об учреждении администрации морских портов, в состав которых входила и лоцманская служба. На администрацию морских портов были возложены функции по обеспечению безопасности мореплавания и порядка в портах, включая надзор за соблюдением законов, правил и международных договоров РФ по торговому мореплаванию.

В соответствии с постановлением Правительства РФ от 17.12.1993 г. № 1299 «Об организации управления морскими портами» для выполнения государственных функций по обеспечению безопасности мореплавания, порядка в морском порту, осуществления государственного портового контроля и управления государственным имуществом, не подлежащим приватизации, в морских портах были созданы государственные учреждения – Морские администрации портов (МАП).

На МАПы были возложены функции по обеспечению безопасности мореплавания на акватории порта, надзору за технической эксплуатацией, ремонтом и реконструкцией гидротехнических сооружений (включая новое строительство), контроль за соблюдением международных договоров РФ, относящихся к торговому мореплаванию и законодательством РФ о торговом мореплавании. Источником финансировании этой деятельности были определены портовые сборы и арендная плата за находящиеся в федеральной собственности имущество морских портов, сдаваемое стивидорным компаниям.

В процессе становления рыночной экономики МАПы сыграли большую роль по обеспечению государственных интересов в портах, однако МАПов вскрыл ряд противоречий с действующим законодательством и несоответствии, связанных с их функционировании в условиях внедрения новых технологий, возрастающих объемов перевалки экспортно–импортный грузов, предусматривающих более высокие требования к безопасности и экологичности. К ним относятся и

Части Первой ГК РФ возникло противоречие части Первой ГК РФ между организационно-правовой формой администрации порта — государственным учреждением и выполняемыми администрацией функциями, в том числе по управлению государственным имуществом. ГК РФ (ст. 120) признает учреждением лишь такую организацию, которая создана собственником для осуществления управленческих, социально-культурных и иных функций некоммерческого характера. С принятием КТМ РФ 1999 г. появилась еще одно противоречие: функции по оказанию лоцманских услуг и функции по государственному надзору за торговым мореплаванием, в том числе за организацией лоцманской проводки судов, оказались сосредоточены в рамках одного учреждения администрации морского порта.

Также включение в штат МАПов должности капитана порта, который в соответствии с кодексом торгового мореплавания (КТМ) подчиняется Министерству транспорта и наделен оперативно–властными полномочиями по обеспечению мореплавания и порядка в порту, что противоречит Бюджетному кодексу РФ

Это и отсутствие механизма централизации финансовых средств в рамках отрасли для приоритетного использования и развития портовых объектов находящихся в федеральной собственности;

© Ерыгина А.Р., 2016.

Так и необходимость организации в морских портах эффективного взаимодействия государственных органов и коммерческих структур, в частности совершенствование пропускного режима через государственную границу, и усиление в этой связи роли Минтранса, ответственного за обеспечение эффективности функционировании транспортного комплекса.

В целях устранения указанных противоречий и в интересах совершенствования системы государственного управления и эффективного использования федерального имущества в морских торговых и специализированных портах, обеспечения экономических интересов государства в области торгового мореплавания, Правительство РФ постановлением от 25.09.2002 № 705 установило, что административно-властные полномочия в сфере государственного управления морскими торговыми и специализированными портами осуществляют администрации морских портов, являющиеся федеральными государственными учреждениями. Одновременно, указанным постановлением было создано федеральное государственное унитарное предприятие «Росморпорт». Таким образом, были разделены властные полномочия, осуществляемые администрациями морских портов и полномочия по оказанию услуг, в число которых входила и лоцманская проводка судов.

Согласно п. 3.7. источником формирования имущества Росморпорта является: имущество, закрепленное за предприятием на праве хозяйственного ведения Министерством имущественных отношений Российской Федерации; доходы предприятия от его деятельности, в том числе, портовые сборы и другие сборы, определенные Министерством транспорта России;заемные средства, в том числе кредиты банков и других кредитных организаций; амортизационные отчисления; целевое бюджетное финансирование; иные источники, не противоречащие законодательству Российской Федерации.

Согласно п. 4.1 «Росморпорт» строит свои отношения с другими организациями и гражданами во всех сферах хозяйственной деятельности на основе договоров, соглашений, контрактов. Для выполнения уставных целей «Росморпорт» имеет право в порядке, установленном законодательством РФ создавать филиалы, открывать представительства. «Росморпорт» имеет на бассейнах свои филиалы, наименование которых, как правило, совпадает с наименованием соответствующих морских портов. В состав филиалов входят лоцманские службы, осуществляющие проводку морских судов. «Росморпорт» отвечает по своим обязательствам всем принадлежащим ему имуществом. «Росморпорт» не несет ответственности по обязательствам государства и его органов, а государство и его органы не несут ответственности по обязательствам «Росморпорта», за исключением случаев, предусмотренных законодательством РФ. Реформирование системы управления морскими портами позволило сконцентрировать усилия по ускоренному строительству современной портовой инфраструктуры, для выполнения задач стоящих перед внешней и внутренней торговлей России, эффективно использовать поступления от портовых сборов для обеспечения безопасности мореплавания и порядка в морских портах и ограничить монополистических тенденций в деятельности портов.

Библиографический список

1.Кодекс торгового мореплавания Российской Федерации от 30.04.1999 № 81-ФЗ (ред. от 13.07.2015) (с изм. и доп., вступ. в силу с 24.07.2015).

2.Об организации управления морскими портами: постановление Правительства РФ от 17.12.1993 № 1299 (ред. от 21.06.2014) // Собрание актов Президента и Правительства РФ, 20.12.1993, № 51, ст. 5004,

3.Денисенко И. Морские порты новейшая история // «РЖД-Партнерпорт». – С. 30-31.

4.Негодов Н.Д. Надежные гарантии // Морские порты. – 2006. – №1. – С. 12-13.

5.Персианов В.А. Укреплять научные основы развития транспортной системы России // Бюллетень транспортной информации. – 2005. – 2005. – С. 7-10.

ЕРЫГИНА АНЕТТА РУСЛАНОВНА – магистрант по специальности «Юриспруденция», Государственный морской университет им. адмирала Ф.Ф. Ушакова, Россия.

УДК 340

В.А. Огульян

ИСТОРИЯ ОРГАНИЗАЦИИ ЛОЦМАНСКОЙ СЛУЖБЫ В РОССИИ

Статья посвящена исследованию этапов развития лоцманской службы в России.

Объектом исследования является лоцманская служба, а предметом-История организация лоцманской деятельности. Целью исследования является краткий анализ развития форм организации лоцманского дела с древний Руси до наших дней.

***Ключевые слова**: КТМ; лоцманская служба; законодательство регулирующее организационно-правовые формы лоцманских организаций.*

История лоцманской проводки судов насчитывает многие века и даже тысячелетия.

Освоение новых морских бассейнов и судоходных путей осуществлялось при неизменной помощи жителей прибрежных поселений, рыбаков, хорошо знавших условия плавания в данной местности и приводило к развитию лоцманского дела.

Первыми русскими лоцманами следует считать лоцманов реки Невы, которая была ключевым пунктом древнего морского пути из Скандинавии (Балтийское море) в Византию (Черное море). Этим путем новгородцы вели морскую торговлю с ганзейскими городами. Первым официальным документом Древней Руси, в котором оговаривались права и обязанности кормщика (лоцмана), был договор Новгорода с немецкими городами и Готландом от 1270 года. В тот период лоцманская проводка носила стихийный характер, никем не контролировалась и не направлялась.

В XVI в. На Белом море был создан Архангельский порт. По результатам Ливонской войны в 1581 г. Россия была отрезана от Балтики. С этого времени и до начала XVIII века, когда наша страна имела доступ лишь к одному Белому морю Архангельск был единственным «окном в Европу» и главными «морскими воротами Российского государства» за границу, основным пунктом контактов между русским и западноевропейским купечеством.

Вывозили из Архангельска все что давала русская земля, что могли доставить купцы со всей необъятной страны. Это были традиционные товары русского экспорта – хлеб, сало, лен, пенька, холсты, воск, кожи, знаменитые русские меха. Бурный рост заграничной торговли приводит к тому, что государство впервые санкционирует занятие лоцманским промыслом.

В 1653 г. царем Алексеем Михайловичем была дарована грамота архангельскому рыбаку Ивашке Котцову, согласно которой ему и его товарищам разрешалось проводить торговые суда по Белому морю и р. Северная Двина. В 1671 г. были введены торги на право заниматься вожжевым промыслом. Но из-за постоянных жалоб иностранных купцов, в 1685г. откупная система была отменена и лоцманы перешли в ведение таможни.

Однако введение откупа резко снизило профессионализм лиц, обеспечивающих безопасность плавания, из-за постоянных жалоб иностранных купцов откупную систему ликвидировали в 1685 г. и лоцманскую проводку судов стал вправе осуществлять каждый, кто хорошо знал местные условия плавания. После введения этого нового порядка лоцманы некоторое время находились в подчинении таможен, затем губернской власти, а впоследствии адмиралтейства, что стало подчеркивать государственную важность данной профессии (лоцманов стали называть коронными).

Необычайно возросла роль лоцманов в начале XVIII века, когда Петр I начал интенсивно осваивать Балтику и Белое море. Сначала лоцманство появилось в Нарве, Ревеле и,наконец, в Петербурге. В 1722 г. был издан первый нормативный акт регламентирующий работу лоцманских служб, «Регламент морской». Именно в это время среди русских мореходов вошло в обиход слово «лоцман». В 1781 г. был издан закон о лоцманах и проводниках и утверждено положение о лоцманах.

Постепенно создавались определенные формы управления лоцманской службой. Однако долгое время не было единого нормативного акта о лоцманстве, поэтому формы управления были очень разнообразны.

В Нарве лоцманы находились в ведении коменданта и бургомистров и получали содержание от магистрата. Кроме того по древнешведскому обычаю им отводились участки пахотной земли. В таких же условиях находились и лоцманы в Риге. В 1799 г. царским указом нарвский фарватер был передан под

© Огульян В.А., 2016.

контроль магистрата, в следствие чего городская управа стала заботиться об ограждении фарватеров вехами и баканами и о содержании лоцманской службы.

Архангельские лоцманы некоторое время находились в подчинении таможни, затем губернатора, а впоследствии адмиралтейства.

На Дальнем Востоке в начале XIX в. Лоцманская служба носила государственный характер и выполнялась военно-морским ведомством, но в дальнейшем была передана частным лицам из местных жителей.

В 1888г. керчь-еникальский лоцманский цех был преобразован в общество Керчь-еникальских лоцманов и установлена ответственность Общества за убытки причинённые судовладельцам по вине лоцманов, эта ответственность была ограничена половиной каптала общества.

Расширение внешнеторговых связей, рост торгового флота и увеличивающийся судооборот портов, в связи с развитием капиталистического способа в России, потребовали пересмотра правовых основ организации и работы лоцманских служб. В 1890 г. согласно Положению управление лоцманским делом на всех морях. Российской империи возлагалось на Главное гидрографическое управление Морского министерства. Были образованы шесть лоцманским округов: Беломорский, Балтийский, Кронштадтский, Восточный. Непосредственное руководство лоцманами на местах вменялось в обязанность начальников торговых портов.

Положение 1890 г. предусматривало создание лоцманских обществ и товариществ, организуемых на основе письменного соглашения участников. Таким образом, в России была установлена корпоративная система организации лоцманов, контроль над которой осуществляло государство.

После Великой Октябрьской революции, в 1918 г., был подписан Устав лоцманского союза, где были определены такие задачи лоцманских служб, как объединение всех лоцманов страны, обеспечение безопасности страны, совершенствование профессиональной подготовки. В 1919г лоцманское дело было национализировано, проводка судов стала осуществляться исключительно государственными морскими лоцманами.

В Советском Союзе деятельность негосударственных лоцманских организаций не допускалась. В ст.79 Кодекса торгового мореплавания (далее КТМ) Союза ССР 1968 г. было сказано, что «в целях обеспечения безопасности мореплавания проводка судов на подходах к морским портам, в пределах вод этих портов, а также между портами, независимо от флага и ведомственной принадлежности судна могла осуществляться исключительно государственными морскими лоцманами [2]. Согласно п. 2 Положения о государственных морских лоцманах, утвержденного приказом ММФ от 26 апреля 1973 г. № 74, лоцманские службы входили в состав лоцманских служб морских торговых портов и гидрографических баз, и находились в подчинении капитанов соответствующих морских портов и начальников гидробаз.

Негосударственные лоцманские организации начали создаваться в начале 90х годов. В качестве правовой базы был использован Закон РСФСР от 25.12.1990 г. «О предприятиях и предпринимательской деятельности» и нормы Гражданского кодекса РФ [3]. В частности, ст. 1,2, 18, 48, 49, 50 ГК РФ предусматривают права участников гражданско-правовых отношений на создание юридических лиц и осуществление ими любых видов деятельности, не запрещенных законодательством. Но эти нормы законодательства вступали в прямое противоречие с действующим в то время Кодексом торгового мореплавания СССР 1968 г. Поэтому вплоть до принятия КТМ 1999 г. предпринимались попытки оспорить возможность оказания лоцманских услуг негосударственными организациями.

В апреле 1999 г. Государственной думой России был утвержден в третьем чтении проект Кодекса торгового мореплавания России где в п. 2 ст. 87, касающаяся организации и деятельности лоцманских служб в портах закреплялось, что «Морские лоцманы являются работниками лоцманской службы государственных организаций. Негосударственные организации по лоцманской проводке судов создаются с учетом особенностей, определенных постановлением правительства РФ и требований, установленных настоящим Кодексом и иными правовыми актами РФ.»

Правительство РФ Постановлением от 17.07.2001 № 538 «О деятельности негосударственных организаций по лоцманской проводке судов» утвердило Перечень морских портов, в которых допускалась деятельность негосударственных организаций по лоцманской проводке судов, согласно которому, такая деятельность допускалась в 10 торговых и 6 специализированных морских портах [7].

Сразу же после принятия Постановления организации «Ассоциация морских лоцманов России» и Автономной некоммерческой организации «Общество морских лоцманов Санкт-Петербурга», направили иск в Верховный Суд РФ о признании Постановление от 17 июля 2001 г. не соответствующим Конституции РФ, федеральному законодательству России, нарушающим права и законные интересы негосударственных лоцманских организаций.

Верховный Суд РФ, указал, что нормы оспариваемого заявителями Постановления Правительства РФ № 538 нормам федерального законодательства не противоречат, прав и охраняемых законом интере-

сов заявителей не нарушают. Но Конституционный суд принял другую позицию, суд постановил,что положение абзаца первого пункта 2 статьи 87 Кодекса торгового мореплавания Российской Федерации не может рассматриваться как четкое и определенное – при том, что в системе действующего правового регулирования и с учетом смысла, придаваемого положениям пункта 2 статьи 87 правоприменительной практикой, не исключается допуск к лоцманской деятельности лоцманов негосударственных организаций по лоцманской проводке судов, – и в силу этого противоречит статьям 19 и 34 (часть 1) Конституции Российской Федерации.

Таким образом, Правительству РФ предстояло в трехмесячный срок внести в Государственную Думу проект закона о внесении изменений в КТМ РФ и в двухмесячный срок отменить Постановление от 17.07.01 № 538 (пункты 1 и 2 ст. 80 ФКЗ «О Конституционном Суде Российской Федерации»).

3 июня 2011 года, Президентом России Дмитрием Медведевым был подписан федеральный закон №113-ФЗ, который внес поправки в КТМ и уравнял в правах государственных и негосударственных лоцманов. В российских морских портах сегодня возможна работа как государственных, так и частных лоцманов.

Библиографический список

1.Кодекс торгового мореплавания Российской Федерации от 30.04.1999 № 81-ФЗ (ред. от 13.07.2015) (с изм. и доп., вступ. в силу с 24.07.2015).

2.Кодекс торгового мореплавания Союза ССР 1968 г. // Ведомости Верховного Совета СССР. – 1968. – №39. – Ст. 351.

3.О предприятиях и предпринимательской деятельности: Закон РСФСР от 25.12.1990 г. // Ведомости Съезда народных депутатов РСФСР и Верховного Совета РСФСР. – 1990. – № 30. – Ст. 418.

4.О лицензировании перевозочной, транспортно-экспедиторской, брокерской и другой деятельности, связанной с осуществлением транспортного процесса на морском и внутреннем водном транспорте в Российской Федерации: постановление Правительства РФ от 23.08.1993 № 840 (с изм. от 24.06.1998).

5.О лицензировании отдельных видов деятельности: постановление Правительства РФ от 24.12.1994 № 1418 (ред. от 11.04.2000).

6.О лицензировании отдельных видов деятельности: федеральный закон от 25.09.1998 № 158-ФЗ (ред. от 29.12.2000).

7.О деятельности негосударственных организаций по лоцманской проводке судов: постановление Правительства РФ от 17.07.2001 № 538.

8.Постановление Конституционного Суда РФ от 06.04.2004 № 7-П "По делу о проверке конституционности положений пункта 2 статьи 87 Кодекса торгового мореплавания Российской Федерации и Постановления Правительства Российской Федерации от 17 июля 2001 года № 538 "О деятельности негосударственных организаций по лоцманской проводке судов" в связи с жалобой международной общественной организации "Ассоциация морских лоцманов России" и автономной некоммерческой организации "Общество морских лоцманов Санкт-Петербурга" // Собрание законодательства РФ, 12.04.2004. № 15, ст. 1519.

9.Проект Федерального закона «О внесении изменений в Кодекс торгового мореплавания Российской Федерации» (подготовлен Минтрансом России) (не внесен в ГД ФС РФ, текст по состоянию на 25.10.2012).

ОГУЛЬЯН ВАЛЕРИЯ АНДРЕЕВНА – магистрант по специальности «Юриспруденция», Государственный морской университет им. адмирала Ф.Ф. Ушакова, Россия.

УДК 340

В.А. Огульян

НЕКОТОРЫЕ ВОПРОСЫ РЕГУЛИРОВАНИЯ ПРОВОДКИ СУДОВ ГОСУДАРСТВЕННЫМИ И НЕГОСУДАРСТВЕННЫМИ ЛОЦМАНСКИМИ ОРГАНИЗАЦИЯМИ

Статья посвящена исследованию актуальных в настоящее время проблемам законодательства, связанных с осуществлением лоцманской проводки государственными и негосударственными лоцманскими организациями.

Объектом исследования является лоцманская проводка, а предметом-законодательство, регламентирующее данную сферу. Целью исследования является анализ изменений законодательства регламентирующий лоцманскую деятельность после распада СССР.

***Ключевые слова**: КТМ; лоцманская проводка; законодательство в области лоцманской проводки.*

На сегодняшний день все больше дискуссий возникает о возможности создании единой государственной лоцманской службы и закрепления функции по лоцманскому обеспечению за государством. И это неудивительно лоцманская проводка является одним из неотъемлемых элементов системы обеспечения безопасности мореплавания в соответствии со ст. 86 КТМ РФ лоцманская проводка судов осуществляется в целях обеспечения безопасности плавания судов и предотвращения происшествий с судами, а также защиты морской среды. В соответствии с законодательством Российской Федерации, Кодексом торгового мореплавания Министерство транспорта исходя из навигационных и гидрометеорологических условий плавания в определённых районах устанавливает районы обязательной лоцманской проводки.

Согласно ст. 87 КТМ лоцман может являться работником как государственной, так и негосударственной организации, которые оказывают услуги по лоцманской проводке на основании договора возмездного оказания услуг [1].

Почему уже на протяжении шестнадцати лет не утихают споры о необходимости монополизации лоцманского дела в России?

Для того, чтобы в разобраться в проблеме, стоит проследить эволюцию развития лоцманского дела после распада СССР.

В Советском Союзе деятельность негосударственных лоцманских организаций не допускалась. В ст.79 Кодекса торгового мореплавания (далее КТМ) Союза ССР 1968 г. было сказано, что «в целях обеспечения безопасности мореплавания проводка судов на подходах к морским портам, в пределах вод этих портов, а также между портами, независимо от флага и ведомственной принадлежности судна могла осуществляться исключительно государственными морскими лоцманами. [2] Согласно п. 2 Положения о государственных морских лоцманах, утвержденного приказом ММФ от 26 апреля 1973 г. № 74, лоцманские службы входили в состав лоцманских служб морских торговых портов и гидрографических баз, и находились в подчинении капитанов соответствующих морских портов и начальников гидробаз.

Негосударственные лоцманские организации начали создаваться в начале 90х годов. В качестве правовой базы был использован Закон РСФСР от 25.12.1990 г. «О предприятиях и предпринимательской деятельности» и нормы Гражданского кодекса РФ [3]. В частности, ст. 1,2, 18, 48, 49, 50 ГК РФ предусматривают права участников гражданско-правовых отношений на создание юридических лиц и осуществление ими любых видов деятельности, не запрещенных законодательством. Также право на осуществление деятельности по лоцманской проводке судов все действующие на тот момент времени лоцманские организации получили на основании лицензий, выданных им в соответствии с постановлением правительства РФ от 23.08.1993 г. № 840 «О лицензировании перевозочной, транспортно-экспедиторской, брокерской и другой деятельности, связанной с осуществлением транспортного процесса на морском и внутреннем водном транспорте РФ», [4] постановлением правительства РФ от 24.12.1994 г. № № 1418 «О лицензировании отдельных видов деятельности» [5], а с сентября 1998 г. – в соответствии с федеральным Законом «О лицензировании отдельных видов деятельности» от 25 сентября 1998 г. [6]. Согласно вышеуказанным нормативным актам лицензированию подлежит осуществляемая на коммерческой основе на морском транспорте проводка судов лоцманами и береговыми службами управления движением судов; при этом в вышеназванных документах прямо указано, что лицензирова-

© Огульян В.А., 2016.

нию подлежит деятельность юридических лиц, независимо от форм их собственности, организационно-правовых форм и подчиненности.

Но эти нормы законодательства вступали в прямое противоречие с действующим в то время Кодексом торгового мореплавания СССР 1968 г. Поэтому вплоть до принятия КТМ 1999 г. предпринимались попытки оспорить возможность оказания лоцманских услуг негосударственными организациями.

В апреле 1999 г. Государственной думой России был утвержден в третьем чтении проект Кодекса торгового мореплавания России где в п. 2 ст. 87, касающаяся организации и деятельности лоцманских служб в портах закреплялось, что «Морские лоцманы являются работниками лоцманской службы государственных организаций. Негосударственные организации по лоцманской проводке судов создаются с учетом особенностей, определенных постановлением правительства РФ и требований, установленных настоящим Кодексом и иными правовыми актами РФ».

Правительство РФ Постановлением от 17.07.2001 № 538 «О деятельности негосударственных организаций по лоцманской проводке судов» утвердило Перечень морских портов, в которых допускалась деятельность негосударственных организаций по лоцманской проводке судов, согласно которому, такая деятельность допускалась в 10 торговых и 6 специализированных морских портах [7].

Сразу же после принятия Постановления организации «Ассоциация морских лоцманов России» и Автономной некоммерческой организации «Общество морских лоцманов Санкт-Петербурга», направили иск в Верховный Суд РФ о признании Постановление от 17 июля 2001 г. не соответствующим Конституции РФ, федеральному законодательству России, нарушающим права и законные интересы негосударственных лоцманских организаций.

Отказывая в удовлетворении искового заявления Верховный Суд РФ, в частности, указал, что нормы оспариваемого заявителями Постановления Правительства РФ № 538 нормам федерального законодательства не противоречат, прав и охраняемых законом интересов заявителей не нарушают. Суд признал такие основания, как обеспечение гарантий государства в интересах обороны (в портах Калининград, Мурманск, Новороссийск и Санкт-Петербург базируются стратегические силы ВМФ Российской Федерации), экономической и технической безопасности проводки судов в портах (гарантии в случае банкротств негосударственных организаций, от приостановки их деятельности, в том числе в результате проведения акций протеста и процедур разрешения коллективных трудовых споров) существенными для ограничения сферы деятельности негосударственных лоцманских организаций.

Но Конституционный суд принял другую позицию. В постановлении от 6 апреля 2004 г. № 7-П «По делу о проверке конституционности положений пункта 2 статьи 87 Кодекса торгового мореплавания Российской Федерации» и Постановления Правительства Российской Федерации от 17 июля 2001 г. № 538 «О деятельности негосударственных организаций по лоцманской проводке судов» в связи с жалобой международной общественной организации» суд указал, что, действующее законодательство предъявляет одинаковые требования к деятельности лоцманских служб государственных организаций и негосударственных организаций по лоцманской проводке судов. Положения пункта 2 статьи 87 Кодекса торгового мореплавания Российской Федерации и находящееся с ними в нормативном единстве постановление Правительства Российской Федерации «О деятельности негосударственных организаций по лоцманской проводке судов» подлежат оценке с точки зрения определенности содержащихся в них норм, в том числе норм, которыми Правительству Российской Федерации делегируются соответствующие полномочия.

По мнению Конституционного Суда, положение абзаца первого п. 2 ст. 87 КТМ РФ, устанавливающее, что морской лоцман является работником лоцманской службы государственной организации, представляет собой императивную норму. По буквальному смыслу данной нормы, лицо, не являющееся работником лоцманской службы государственной организации, не может обладать статусом морского лоцмана. Вместе с тем абзацы второй и третий того же пункта статьи 87, а также статья 88 КТМ РФ не только признают саму возможность создания негосударственных организаций по лоцманской проводке судов, но и регулирует порядок государственного надзора за их деятельностью, что не позволяет связывать лоцманскую деятельность исключительно с государственной организацией.

Таким образом, Суд постановил,что положение абзаца первого пункта 2 статьи 87 Кодекса торгового мореплавания Российской Федерации не может рассматриваться как четкое и определенное – при том, что в системе действующего правового регулирования и с учетом смысла, придаваемого положениям пункта 2 статьи 87 правоприменительной практикой, не исключается допуск к лоцманской деятельности лоцманов негосударственных организаций по лоцманской проводке судов, – и в силу этого противоречит статьям 19 и 34 (часть 1) Конституции Российской Федерации.

По особому мнению Конституционного Суда Российской Федерации А.Л.Кононова существующее правовое регулирование не позволяет отнести деятельность по лоцманской проводке судов преимущественно к публичной службе. В соответствии с Кодексом торгового мореплавания эта деятельность является составной частью коммерческого мореплавания и регулируется на началах гражданского зако-

нодательства, основанных на равенстве, автономии воли и имущественной самостоятельности их участников. Кодекс признает как государственную, так и негосударственные формы организации лоцманских служб, однако не устанавливает различий в их функциях, правах и обязанностях, не наделяет их государственно-властными полномочиями, ставя их под контроль исполнительной власти. Отдельные требования публично-правового характера в виде обязанности доносить об обстоятельствах и происшествиях, создающих угрозу мореплаванию и окружающей среде, не предусматривают, однако, юридической ответственности и не являются основным содержанием и существенным признаком лоцманской деятельности.

Также по его мнению нахождение баз военно-морского флота вблизи того или иного порта не может само по себе свидетельствовать в пользу допуска в этом порту только государственных лоцманских служб. Следует отметить, что лоцманская проводка военных судов вообще не производится, и Кодекс торгового мореплавания Российской Федерации не регулирует подобную деятельность, связанную с обороной. Из документов, находящихся в деле, вытекает, что ни Министерство обороны Российской Федерации, ни командующие рядом военно-морских флотов не видят опасности для обороны и не имеют никаких возражений против допуска негосударственных лоцманских служб во всех портах, в том числе имеющих военно-морское базирование. Более того, пункт 1 статьи 87 Кодекса торгового мореплавания Российской Федерации резюмирует, что морской лоцман – лицо, удовлетворяющее требованиям положения о морских лоцманах, согласованного с федеральным органом исполнительной власти в области обороны. Иных требований к лоцманам в сфере обороны законодатель не устанавливает.

Самого по себе нарушения требования неопределенности правовой нормы, влекущее ее произвольное толкование правоприменителем достаточно для признания таковой нормы не соответствующей Конституции РФ. Поскольку, по мнению Конституционного Суда РФ, положения п. 2 ст. 87 КТМ РФ и находящиеся с ним в правоприменительном единстве Постановление Правительства РФ от 17.07.01. № 538 в системе действующего правового регулирования создают правовую неопределенность, влекущее их произвольное толкование, они противоречат статьям 19, 34 (часть 1) и 55 (часть 3) Конституции РФ, Суд признал положения п. 2 ст. 87 КТМ РФ и Постановление Правительства РФ не соответствующими Конституции РФ. Федеральному законодателю в соответствии со ст. 80 ФКЗ «О Конституционном Суде Российской Федерации» установленном порядке подлежит урегулировать деятельность негосударственных организаций по лоцманской проводке судов в соответствие с указанным Постановлением. Таким образом, Правительству РФ предстояло в трехмесячный срок внести в Государственную Думу проект закона о внесении изменений в КТМ РФ и в двухмесячный срок отменить Постановление от 17.07.01 № 538 (пункты 1 и 2 ст. 80 ФКЗ «О Конституционном Суде Российской Федерации»).

3 июня 2011 года, Президентом России Дмитрием Медведевым был подписан федеральный закон №113-ФЗ, который внес поправки в КТМ и уравнял в правах государственных и негосударственных лоцманов.

В 2012г. был опубликован проект Федерального Закона «О внесении изменений в Кодекс торгового мореплавания Российской Федерации»" (в части, касающейся государственного регулирования лоцманского обеспечения торгового мореплавания) Минтрансом России.

Основной целью законопроекта является закрепление положения о том, что морским лоцманом является гражданин Российской Федерации, работающий в лоцманской организации, создаваемой в форме федерального бюджетного учреждения.

Согласно позиции разработчика проблема, на решение которой направлен законопроект, заключается в следующем. Федеральными органами государственной власти устанавливаются районы обязательной лоцманской проводки судов и ставки лоцманского сбора за осуществление соответствующих проводок. Движение судов без лоцмана в районах обязательной лоцманской проводки запрещено. Вместе с тем обязанность по гарантированному лоцманскому обеспечению судов законодательно не установлена. На практике предоставление лоцманских услуг в малодеятельных морских портах (с небольшим количеством заходов судов) может быть убыточно.

В малодеятельных морских портах предоставление услуг по лоцманским проводкам судов, как правило, осуществляется на безальтернативной основе филиалами ФГУП Росморпорт (далее – Росморпорт), ФГУП «Гидрографическое предприятие», ГБУВПиС.

Согласно позиции разработчика негосударственные лоцманские организации не заинтересованы в работе в малодеятельных морских портах, поскольку это не выгодно.

Целью же предлагаемого регулирования, декларируемой разработчиком, является обеспечение необходимого уровня безопасности мореплавания при плавании морского судна в сложных навигационных условиях в акваториях всех морских портов Российской Федерации и на подходах к ним без привлечения дополнительных средств из федерального бюджета.

Между тем, данных, свидетельствующих о том, что настоящее время безопасность мореплавания при плавании морского судна в сложных навигационных условиях в акваториях всех морских портов Российской Федерации и на подходах к ним находится на ненадлежащем уровне, разработчиком не представлено.

Министерство экономического развития в заключении об оценке регулирующего воздействия на проект федерального закона «О внесении изменений в Кодекс торгового мореплавания Российской Федерации»

считает целесообразным дополнительно рассмотреть альтернативные варианты решения вопросов убыточности осуществления деятельности в малодеятельных портах, например, формирование специализированного фонда (по аналогии с фондом универсального обслуживания в сфере связи) и проведение конкурсов на предоставление лоцманских услуг в таких портах с установлением конкурсного критерия по наименьшей сумме убытков, подлежащих компенсации, регулирование ставок лоцманского сбора и других.

Библиографический список

1.Кодекс торгового мореплавания Российской Федерации от 30.04.1999 №N 81-ФЗ (ред. от 13.07.2015) (с изм. и доп., вступ. в силу с 24.07.2015).

2.Кодекс торгового мореплавания Союза ССР 1968 г. // Ведомости Верховного Совета СССР. 1968. №39. Ст. 351.

3.Закон РСФСР от 25.12.1990 г. «О предприятиях и предпринимательской деятельности» // Ведомости Съезда народных депутатов РСФСР и Верховного Совета РСФСР. 1990. №30. Ст. 418.

4.О лицензировании перевозочной, транспортно-экспедиторской, брокерской и другой деятельности, связанной с осуществлением транспортного процесса на морском и внутреннем водном транспорте в Российской Федерации: постановление Правительства РФ от 23.08.1993 № 840 (с изм. от 24.06.1998).

5.О лицензировании отдельных видов деятельности: постановление Правительства РФ от 24.12.1994 № 1418 (ред. от 11.04.2000).

6.О лицензировании отдельных видов деятельности: федеральный закон от 25.09.1998 № 158-ФЗ (ред. от 29.12.2000).

7.О деятельности негосударственных организаций по лоцманской проводке судов: постановление Правительства РФ от 17.07.2001 № 538.

8.Постановление Конституционного Суда РФ от 06.04.2004 « 7-П "По делу о проверке конституционности положений пункта 2 статьи 87 Кодекса торгового мореплавания Российской Федерации и Постановления Правительства Российской Федерации от 17 июля 2001 года № 538 "О деятельности негосударственных организаций по лоцманской проводке судов" в связи с жалобой международной общественной организации "Ассоциация морских лоцманов России" и автономной некоммерческой организации "Общество морских лоцманов Санкт-Петербурга" // Собрание законодательства РФ, 12.04.2004, №N 15, ст. 1519,

9.О внесении изменений в Кодекс торгового мореплавания Российской Федерации: проект Федерального закона (подготовлен Минтрансом России) (не внесен в ГД ФС РФ, текст по состоянию на 25.10.2012)

ОГУЛЬЯН ВАЛЕРИЯ АНДРЕЕВНА – магистрант по специальности «Юриспруденция», Государственный морской университет им. адмирала Ф.Ф. Ушакова, Россия.

УДК 340

Н.А. Белых

ПРАВОВАЯ ХАРАКТЕРИСТИКА БАНДИТИЗМА

Групповые преступления имеют большую общественную опасность, поэтому в статье 35 УК РФ закреплено разграничение преступлений совершенных: группой лиц, группой лиц по предварительному сговору, организованной группой, преступным сообществом.

Однако, ни в статье 35 УК РФ, ни в целом в общей части Уголовного Кодекса РФ нет понятий «Бандитизма», «Банды», хотя ответственность за создание банды, участие в ней предусмотрено статьей 209 УК РФ.

Ключевые слова: *банда, бандитизм, создание банды, участие в банде, вооруженная группа.*

Непосредственный *объект преступления:* основной – основы общественной безопасности. Совершение данного преступления объективно создает угрозу причинения вреда неопределенно широкому кругу граждан, организаций, учреждений. Бандами, как правило, совершается большое количество преступлений, в том числе тяжких и особо тяжких. В соответствии со ст. 15 УК бандитизм относится к категории особо тяжких преступлений. В качестве дополнительных объектов при совершении бандитизма могут выступать жизнь, здоровье, половая неприкосновенность, половая свобода человека, личная свобода, отношения собственности любой формы, нормальная деятельность предприятий, учреждений, организаций.

Объективная сторона бандитизма выражается в совершении следующих деяний:

1) создание устойчивой вооруженной группы (банды) в целях нападения на граждан или организации (ч. 1 ст. 209 УК);

2) руководство такой группой (ч. 1 ст. 209 УК);

3) участие в банде (ч. 2 ст. 209 УК);

4) участие в совершаемых бандой нападениях (ч. 2 ст. 209 УК).

Под *бандой* понимается организованная устойчивая вооруженная группа из двух или более лиц, заранее объединившихся для совершения нападений на граждан или организации.

Признаки банды: *количественный* – это объединение как минимум двух лиц, обладающих признаками субъекта данного преступления, т.е. вменяемых и достигших 16-летнего возраста; если группа состоит из двух человек, один из которых не достиг указанного возраста, она не может быть признана бандой;

качественные:

1) устойчивость – о наличии этого признака свидетельствуют стабильность состава, тесная взаимосвязь между участниками банды, согласованность их действий, постоянство форм и методов преступной деятельности, определенная иерархия, совершение большого числа нападений; однако банда может быть сформированы и для совершения одного сложного нападения;

2) *вооруженность* – этот признак означает, что на вооружении банды должна быть хотя бы одна единица оружия, к которому относятся предметы и устройства, конструктивно предназначенные для поражения живой или иной цели. Это может быть огнестрельное, холодное, газовое, пневматическое оружие или взрывные устройства. Наличие в группе предметов хозяйственно-бытового и производственного назначения не образует признака вооруженности. Применение оружия в ходе нападений не обязательно, но необходимо, чтобы все участники формирования были осведомлены о его наличии;

3) наличие особой цели — цели совершения нападений на граждан или организации. Под нападением следует понимать действия, направленные на достижение преступного результата путем применения насилия над потерпевшим либо создание реальной угрозы его немедленного применения. Направленность деятельности банд чаще всего корыстно-насильственная (разбои, вымогательства, корыстные убийства) или насильственная (убийства, изнасилования, насильственные действия сексуального характера).

Если формирование преследует иные цели, например совершение преступлений в сфере экономической деятельности, оно не может быть признано бандой.

© Белых Н.А., 2016.

Под созданием банды понимается деятельность организатора, которая включает в себя любые действия, результатом которых явилось создание банды: подбор и вербовка участников, поиск оружия, источников финансирования и т.д. Преступление окончено с момента создания банды независимо от того, совершила ли она запланированные нападения, т.е. состав усеченный.

Руководство бандой – это организация процесса деятельности уже созданной банды: планирование нападений, распределение ролей между участниками, поддержание дисциплины, руководство конкретными нападениями. Преступление окончено с момента совершения конкретных действий, связанных с организацией деятельности банды вне зависимости от совершения нападений.

Участие в банде предполагает деятельность рядовых участников банды, которая может выражаться как в участии в конкретных бандитских нападениях, так и в совершении иных действий в интересах банды, направленных на ее финансирование, обеспечение оружием, транспортом, выявление объектов нападения и др. Преступление считается оконченным с момента вступления лица в банду.

Участие в совершаемых бандой нападениях представляет собой действия лиц, *не являющихся* участниками банды, связанные с участием в конкретном бандитском нападении. При этом лицо должно осознавать, что принимает участие в преступлении, совершаемом именно бандой. При неосознании данного обстоятельства лицо подлежит ответственности за конкретное совершенное им преступление – убийство, разбой и т.д. Преступление окончено с момента фактического участия в нападении.

Субъективная сторона бандитизма характеризуется прямым умыслом и специальной целью – совершение нападений на граждан и организации. *Субъект* преступления – физическое вменяемое лицо, достигшее 16 лет. Участник банды, не достигший 16 лет, несет ответственность за конкретные совершенные им преступления, ответственность за которые наступает с 14 лет: убийство, изнасилование, разбой и т.д.

В ч. 3 ст. 209 УК предусмотрена ответственность за бандитизм, совершенный лицом с использованием своего служебного положения, т.е. с использованием лицом своих властных или иных служебных полномочий, форменной одежды и атрибутики, служебных удостоверений или оружия, а равно сведений, которыми оно располагает в связи со своим служебным положением, при подготовке или совершении бандой нападения либо при финансировании ее преступной деятельности, вооружении, материальном оснащении, подборе новых членов банды и т.д. Это могут быть должностные лица, государственные служащие, лица, осуществляющие управленческие функции в коммерческих и иных негосударственных организациях, а также иные лица, использующие свои служебные полномочия (например, работники банков, частных охранных служб).

Статья 209 УК не охватывает совершение бандой конкретных нападений, следовательно, действия по их совершению образуют самостоятельные составы преступлений и требуют дополнительной квалификации по соответствующим статьям УК.

Бандитизм следует отличать от организации незаконного вооруженного формирования или участия в нем (ст. 208 УК). Отличие проводится по цели, для достижения которой создается формирование, она не должна выражать намерение совершать нападения (это может быть цель поддержания общественного порядка, охрана какого-либо лица, объекта организации). Также бандитизм необходимо разграничивать с организацией преступного сообщества (преступной организации – ст. 210 УК). Во-первых, банда характеризуется признаком устойчивости, а преступное сообщество – признаком сплоченности; во-вторых, для преступного сообщества не обязателен признак вооруженности; в-третьих, оно создается в целях совершения только тяжких и особо тяжких преступлений, для бандитизма подобного ограничения для круга нападений закон не устанавливает.

Библиографический список

1. О практике применения судами законодательства об ответственности за бандитизм: постановление пленума Верховного уда РФ от 17.01.1997 г. // СПС «Консультант Плюс».

2. Уголовный кодекс Российской Федерации от 13.06.1996 № 63-ФЗ // Российская газета. 17.06.1996 г. № 25.

БЕЛЫХ НИКОЛАЙ АЛЕКСАНДРОВИЧ – студент, Юридический институт, Байкальский государственный университет, Россия.

УДК 347.6

Д.А. Васильева

ОБ АКТУАЛЬНОСТИ ИССЛЕДОВАНИЯ ПРОБЛЕМ ПРАВОВОГО РЕГУЛИРОВАНИЯ ОТНОШЕНИЙ ПО ПРИМЕНЕНИЮ МЕТОДОВ ИСКУССТВЕННОЙ РЕПРОДУКЦИИ ЧЕЛОВЕКА НА СОВРЕМЕННОМ ЭТАПЕ

В статье рассматривается актуальность исследования проблем правового регулирования отношений по применению методов искусственной репродукции человека. Выявлена противоречивость правовых норм, регулирующих данные правоотношения. Исследуются вопросы определения особенностей статуса субъектов отношений по применению методов искусственной репродукции человека.

Ключевые слова: *семейные правоотношения, искусственная репродукция человека, суррогатное материнство, установление материнства и отцовства, репродуктивные права.*

Одним из самых важных институтов отечественного семейного права является происхождение детей, удостоверенное в установленном законом порядке, что в свою очередь является основанием возникновения прав и обязанностей между ними и родителями. Данный институт является основополагающим в рамках реализации, в первую очередь родителями, приоритетных направлений по защите прав и интересов детей (п. 3 ст. 1 Семейного кодекса Российской Федерации (далее – СК РФ)) [1]. Такая роль родителей в обеспечении защиты прав и интересов несовершеннолетних членов семьи в первую очередь находит свое закрепление в международно-правовых актах. Так, Конвенция о правах ребенка отмечает: «Наилучшие интересы ребенка являются предметом их основной заботы» (п. 1 ст. 18) [2]. Безусловно, то, что законодатель не столько противопоставляет права и интересы родителей и детей, сколько устанавливает всего лишь правила осуществления родительских прав (ст. 65 СК РФ).

Акцентируя внимание на отечественном законодательстве, следует констатировать, что обеспечение приоритетных направлений по защите прав и интересов детей является одним из основополагающих принципов семейного права России, охватывающим все его институты.

При этом особое внимание в последние годы уделяется особенностям установления материнства и отцовства при применении методов искусственной репродукции человека. Вопросы, связанные с репродуктивными правами, всегда являлись проблемными и актуальными, а в последние годы приобрели необычную злободневность и «эпохальность». Так, В 2014 году доля ЭКО в российских центрах составила 30,5% (2013 – 35,4%) от всех циклов вспомогательных репродуктивных технологий (далее – ВРТ), доля ИКСИ – 40,1% (2013 – 38,5%); смешанный способ оплодотворения ЭКО+ИКСИ был использован в 7,4% циклов (группа «свежих переносов» без циклов ПГД и «Донорство ооцитов»); перенос размороженных эмбрионов был проведен в 20,3% (2013 – 18,7%) циклов, программа донорства ооцитов выполнена в 7,0% (2013 – 5,8%) циклов, преимплантационная генетическая диагностика – в 2,1% (2013 – 1,6%) циклов.

В 2014 году в 78 центрах ВРТ (2013 – 68 центров) 1318 циклов с участием суррогатных матерей завершились переносом эмбрионов (2013 – 855 циклов). В результате наступила 561 беременность (42,9%) (в 2013 – 45,9%). [3]

Такому положению дел в первую очередь способствовало законодательное разрешение применения методов искусственной репродукции человека еще Основами законодательства Российской Федерации об охране здоровья граждан от 22 июля 1993 г.[4] и совершенствование самих указанных методов. Во-вторых, этому содействовало принятие в 2011 году Федерального закона № 323-ФЗ «Об основах охраны здоровья граждан в Российской Федерации» [5], которым регламентируются особенности применения вспомогательных репродуктивных технологий (ст. 55). Кроме того, в соответствии со ст. 14, 20, 37 и 55 указанного федерального закона был разработан и принят в 2012 году приказ Министерства здравоохранения РФ от 30 августа 2012 г. № 107н [6], который регулирует порядок организации оказа-

© Васильева Д.А., 2016.

Научный руководитель: *Краснова Татьяна Владимировна* – кандидат юридических наук, доцент, Тюменский государственный университет, Россия.

ния медицинской помощи с использованием методов вспомогательных репродуктивных технологий на территории Российской Федерации, а также противопоказания и ограничения к их применению.

В настоящее время данному институту будет придан особый статус, так как в утвержденной распоряжением Правительства РФ 25 августа 2015 г. Концепции государственной семейной политики в Российской Федерации на период до 2025 года [7], одной из задач по развитию жизнеохранительной функции семьи и созданию условий для обеспечения здоровья ее членов является расширение объемов лечения бесплодия с применением вспомогательных репродуктивных технологий.

Придает данному институту отечественного семейного права особую модальность судебная практика регулирования указанных отношений на современном этапе развития семейного законодательства. Исследуемые отношения постоянно находят свое закрепление в опубликованной практике Конституционного Суда Российской Федерации и Верховного Суда Российской Федерации, а также разрешение различных вопросов и в практике иных судов.

Несмотря на все вышеизложенное, по существу регулирование отношений, связанных с применением методов искусственной репродукции человека, не изменилось, которое представляет собой несколько хоть и взаимосвязанных, но фрагментарных, а порой и противоречивых норм. Данный факт отмечают и некоторые исследователи. Так, Л.Ю. Михеева пишет, что нормы Федерального закона от 21 ноября 2011 г. № 323-ФЗ «Об основах охраны здоровья граждан в Российской Федерации» практически не изменили ранее действовавшего регулирования, разве что добавили противоречий между законодательством об охране здоровья и об актах гражданского состояния [8].

Такое положение дел негативно сказывается в целом на особенностях правового регулирования отношений по применению отдельных методов искусственной репродукции, а также порождает многочисленные вопросы определения особенностей статуса субъектов указанных правоотношений и многие другие.

Что же касается вопросов теоретического осмысления проблем правового регулирования отношений по применению методов искусственной репродукции человека, то следует отметить, что они постоянно находятся в самом центре внимания ученых в области семейного права. При этом большинство отдельных аспектов и проблем исследуемого нами института были разработаны и разрешены в научных работах различного уровня, в том числе и на монографическом уровне. При этом большинство проведенных исследований, несмотря на, безусловно, высокий их научный уровень, носят специфический характер, раскрывая порой только отдельные аспекты правового регулирования отношений по применению методов искусственной репродукции человека, а именно вопросов суррогатного материнства. Другие потеряли актуальность, в связи с принятием нового законодательства.

Все это неизбежно оставляет за своими рамками значительную часть вопросов, связанных с применением тех или иных положений исследуемого учения на современном этапе. Тем более, что комплексных исследований института правового регулирования отношений по применению методов искусственной репродукции человека как самостоятельной категории в семейном праве, после принятия Федерального закона № 323-ФЗ «Об основах охраны здоровья граждан в Российской Федерации» до настоящего времени так и не было проведено.

Таким образом, потребность в комплексном анализе проблем правового регулирования отношений по применению методов искусственной репродукции человека на современном этапе развития семейного законодательства, необходимость переосмысления многих положений узкоотраслевого подхода в его понимании, а также недостаточная степень разработанности рассматриваемой проблемы свидетельствуют об ее актуальности.

Библиографический список

1. Семейный кодекс Российской Федерации от 29 декабря 1995 г. № 223-ФЗ: по сост. на 30 декабря 2015 г. // Собрание законодательства Российской Федерации. – 1996. – № 1. – Ст. 16.

2. Конвенция о правах ребенка (Нью-Йорк, 20 ноября 1989 г.) (Конвенция подписана от имени СССР 26 января 1990 г., ратифицирована Постановлением ВС СССР от 13 июня 1990 г. № 1559-I) // Ведомости Съезда народных депутатов СССР и Верховного Совета СССР. – 1990. – № 45. – Ст. 955.

3. Отчет регистр ВРТ РАРЧ за 2014 г. / Официальный сайт Российской Ассоциации Репродукции Человека [Электронный ресурс]. – Режим доступа: http: // www.rahr.ru/registr_otchet.php (дата обращения 29.10.2016).

4. Основы законодательства Российской Федерации об охране здоровья граждан от 22 июля 1993 г. № 5487-I // Ведомости Съезда народных депутатов Российской Федерации и Верховного Совета Российской Федерации. – 1993. – № 33. – Ст. 1318.

5. Об основах охраны здоровья граждан в Российской Федерации: федеральный закон от 21 ноября 2011 г. № 323-ФЗ: по сост. на 03 июля 2016 г. // Собрание законодательства Российской Федерации. – 2011. – № 48. – Ст. 6724.

6. О порядке использования вспомогательных репродуктивных технологий, противопоказаниях и ограниче-

ниях к их применению: приказ Министерства здравоохранения РФ от 30 августа 2012 г. № 107н: по сост. на 11 июня 2015 г. // Российская газета. – 2013. – 11 апреля. – № 78/1 (специальный выпуск).

7. Концепция государственной семейной политики в Российской Федерации на период до 2025 года: распоряжение Правительства РФ от 25 августа 2014 г. № 1618-р // Собрание законодательства Российской Федерации. – 2014. – № 35. – Ст. 4811.

8. Михеева Л.Ю. Развитие российского семейного законодательства требует концептуальной основы / Л.Ю. Михеева // Кодификация российского частного права. – М.: Статут, 2015. – С. 321.

9. См.: Григорович Е.В. Искусственное оплодотворение и имплантация эмбриона: семейно-правовой аспект / Е.В. Григорович: дис.... канд. юрид. наук. – М., 1999. – 177 с.; Дикова И.А. Регулирование отношений, возникающих при применении вспомогательных репродуктивных технологий, в семейном и гражданском праве России / И.А. Дикова: дис.... канд. юрид. наук. – М., 2011. – 211 с.; Рашидханова Д.К. Проблемы правового регулирования отношений при производстве медицинского вмешательства в репродуктивные процессы человека / Д.К. Рашидханова: дис.... канд. юрид. наук. – Махачкала, 2005 – 189 с.; Самойлова В.В. Семейно-правовые аспекты реализации репродуктивных прав при применении вспомогательных репродуктивных технологий / В.В. Самойлова: дис.... канд. юрид. наук. – М., 2011. – 167 с.

ВАСИЛЬЕВА ДАРЬЯ АЛЕКСАНДРОВНА – магистрант, Тюменский государственный университет, Россия.

УДК: 341.96:347.751

Д.В. Семаков

РАСПРЕДЕЛЕНИЕ ФОРС-МАЖОРНЫХ РИСКОВ ПО КОММЕРЧЕСКИМ ДОГОВОРАМ КУПЛИ-ПРОДАЖИ ТОВАРОВ: СРАВНИТЕЛЬНО-ПРАВОВЫЕ АСПЕКТЫ

В статье в сравнительно-правовом аспекте рассматриваются возможные варианты распределения форс-мажорных рисков. Проводится краткий анализ дефиниций юридического понятия «форс-мажор», анализируются позиции судов (арбитражей) по указанному вопросу.

Ключевые слова: *Венская конвенция 1980 г., ГК РФ, PICC, PECL, TLP, форс-мажор, распределение рисков, коммерческий договор купли-продажи товаров, арбитраж.*

Исполнение участниками внутреннего и внешнего торгового (коммерческого) оборота взятых на себя договорных обязательств по договорам купли-продажи товаров может стать невозможным в силу материализации форс-мажорных рисков. Такие риски, являясь смежными категориями, рассматриваются в связи с вопросами освобождения от ответственности. Нормативное или договорное установление распределения форс-мажорных рисков предназначено оптимизировать их правовое управление.

Как известно, в Гражданском кодексе Российской Федерации (далее – ГК РФ [2]) не встречается юридический термин «форс-мажор», а основания освобождения от ответственности легально раскрываются в п. 3 ст. 401 ГК РФ через понятие «непреодолимая сила», которое должно отвечать критериям чрезвычайности и непредотвратимости. При этом «под чрезвычайностью понимается невозможность предвидения при данных условиях наступления соответствующих обстоятельств, под непредотвратимостью – невозможность их предотвращения имеющимися в распоряжении данного общества техническими и иными средствами» [26]. Однако следует отметить, что российский законодатель все же использует правовое понятие «форс-мажор»: например, п. 6 ст. 8 Федерального закона от 02.12.1994 г. № 53-ФЗ (в ред. от 19.07.2011 г.) «О закупках и поставках сельскохозяйственной продукции, сырья и продовольствия для государственных нужд» [3] среди оснований освобождения от исполнения обязательств по государственному контракту называет события «... чрезвычайного характера (засуха, наводнение, градобитие и другие *форс-мажорные обстоятельства*)».

Вопрос о соотношении понятий «форс-мажор» и «непреодолимая сила» на настоящий момент не является решенным, единство мнений среди цивилистов отсутствует. Нередко исследователи пытаются разграничить эти правовые явления. В частности, так поступают Е.С. Каплунова [11, с. 208], Р.Н. Кузнецов, О. Лапаева. Так, Р.Н Кузнецов полагает, что «обстоятельства непреодолимой силы являются природными, естественными явлениями, в то время как форс-мажорные обстоятельства – социальными, искусственными» [14]. Похожим образом мыслит О. Лапаева: «в общем виде форс-мажор можно разделить на непреодолимую силу и юридический форс-мажор. К общему принципу определения непреодолимой силы можно отнести объективный и абсолютный характер обстоятельств.... К юридическому форс-мажору относятся решения высших государственных органов (запрет импорта или экспорта, валютные ограничения и др.), забастовки, войны, революции и т.п.» [15, с. 8] То есть указанные авторы относят к непреодолимой силе природные стихийные явления, а непосредственно к форс-мажору – явления социальные, а также акты органов власти.

Однако многие российские юристы отождествляют юридические категории «непреодолимой силы» и «форс-мажора». Достаточно сказать, что так поступают такие крупнейшие российские исследователи международного торгового права, как А.С. Комаров [13, с. 74] и М.Г. Розенберг [18]. Так, в русскоязычном переводе Принципов международных коммерческих договоров УНИДРУА, действующих в третьей редакции 2010 г. (далее – PICC [6]), выполненном профессором А.С. Комаровым, в названии ст. 7.1.7 ставится знак равенства между этими правовыми понятиями (заметим, однако, что англоязычная, как и франкоязычная версии этой статьи называются «Форс-мажор» и термина «непреодолимая сила» не содержат). Зачастую понятия форс-мажор и непреодолимая сила отождествляют и государственные арбитражные суды России [27].

Кроме того, в литературе отмечается, что статья 7.1.7 PICC, озаглавленная «Форс-мажор», полностью заимствовала содержание п. 1. ст. 79 Конвенции Организации Объединенных Наций о договорах международной купли-продажи товаров 1980 г. (далее – Венская конвенция 1980 г., КМКПТ [1]), что

© Семаков Д.В., 2016.

может говорить о тождестве понятий «форс-мажор» и «препятствие вне контроля». Более того, как было указано ЮНСИТРАЛ при подготовке Краткого сборника по прецедентному праву к КМКПТ, «такие понятия, как «форс-мажор», … в различных правовых системах имеют неодинаковый смысл и содержание. … Это сделало невозможным закрепление в … Конвенции терминов и категорий, характерных для определенных правовых систем. … Ее разработчики использовали абстрактные категории; например, вместо понятия «форс-мажор» … она закрепляет категорию «препятствия вне контроля»» [12, с. 67].

В комментарии Международной торговой палаты говорится, в частности, о том, что «в практике часто применяется французское выражение «форс-мажор», причем даже в странах, где не говорят по-французски. … Следовательно, не имеется в виду включить в оговорку французскую или иную национальную доктрину форс-мажора» [19]. Полагаем, можно сделать вывод, что юридический термин «форс-мажор» не несет какой-либо всегда четко определенной смысловой нагрузки. В его понятие будут включаться набор обстоятельств, освобождающих от ответственности, в зависимости от действительного (применимого) права и материалов (установленных фактов) конкретного дела.

Распределение форс-мажорных рисков по коммерческим договорам купли-продажи является одним из способов оптимизации их правового управления. Приемом юридического распределения рассматриваемых рисков является закрепление в тексте договора смоделированной юридически грамотно и четко структурированной форс-мажорной оговорки. Диспозитивность положений о форс-мажоре большинства национальных нормативно-правовых актов, ст. 79 Венской конвенции 1980 г., а также актов *new lex mercatoria* позволяет сторонам модифицировать закрепленные в них правила в тексте торгового (коммерческого) договора с отступлением от них или изменением их действия.

Среди ученых наблюдается дуализм мнений по вопросу соотношения понятия форс-мажора и тех обстоятельств, которые стороны соглашения самостоятельно причисляют к форс-мажорным.

Сущность первой позиции сводится к тому, что своеволие сторон ограничивается возможностью указать в договоре перечень обстоятельств, каждое из которых обязательно должно соответствовать признакам непреодолимой силы, закрепленным в нормах закона [17, с. 101]. «Субъективная воля участников договорного правоотношения не может придавать характер форс-мажора обстоятельствам, которые должны иметь объективную природу...» [9, с. 190].

Другая категория исследователей считает, что стороны могут обозначить в договоре как соответствующие, так и не соответствующие признакам непреодолимой силы обстоятельства. Так, с точки зрения Л.А. ДиМацо, перечень общепризнанных форс-мажорных обстоятельств (таких, как война, стихийные явления, пожар, бойкот и др.) должен быть модифицирован сторонами для того, чтобы учесть особенности конкретного контракта. По мнению автора, поскольку оговорка о форс-мажоре по общему правилу не признает изменений в обстоятельствах, таких, как затруднение (hardship), стороны могут расширить применение форс-мажорной оговорки от событий, которые делают исполнение контрактных обязательств практически невозможным, на события, которые делают исполнение существенно дороже. Более того, по Л.А. ДиМацо, любому обстоятельству, описанному сторонами в качестве форс-мажора, будет дан соответствующий эффект [21]. Согласно указанному автору, стороны договора вправе обозначить в качестве обстоятельств, освобождающих от ответственности, в частности: изменения в показателях кредитоспособности должника; возбуждение против должника дела о принудительном банкротстве; вынесение решения суда, способного повлиять на возможность должника исполнять договорные обязательства; неисполнение должником обязательств или сокращение сроков исполнения обязательств по другим договорам [22].

Интересно отметить, что согласно российскому юридическому понятию «непреодолимая сила», которое должно отвечать критериям чрезвычайности и непредотвратимости при данных условиях обстоятельств (п. 3 ст. 401 ГК РФ), признать в системе государственных судов пожар обстоятельством, освобождающим от ответственности, будет крайне затруднительно. Так, не относится к обстоятельствам непреодолимой силы пожар, возникший по причинам, отличным от природных явлений стихийного характера, поскольку не отвечает признакам чрезвычайности, объективной непредотвратимости и невозможности устранения последствий [27; 28]. Более того, исходя из позиции, изложенной в Постановлении Президиума Высшего Арбитражного Суда Российской Федерации, пожар может быть отнесен к обстоятельствам непреодолимой силы лишь в случае, если его устранение невозможно по объективным, а не субъективным причинам [24]. В случае если пожар произошел вследствие поджога, то он также не может быть отнесен к обстоятельствам непреодолимой силы, поскольку преступные действия неустановленных лиц, осуществивших поджог, к обстоятельствам непреодолимой силы не относятся в силу отсутствия признаков чрезвычайности и объективной непредотвратимости [29].

В отечественной юридической литературе также высказывается мнение о многогранности форс-мажорной оговорки, включающей не только обстоятельства форс-мажора, но и события различного характера [10, с. 52-55] что, несомненно, отвечает потребностям внешнего делового оборота.

С нашей точки зрения, истина находится посредине и будет зависеть как от подсудности (государственным судам, регулятивным арбитражам, или судам *ad hoc*), применимого к разрешению конкретного спора права, так и от установленных фактов по конкретному разбирательству.

На распределение форс-мажорных рисков сторон влияет порядок изложения соответствующих обстоятельств, освобождающих от ответственности. В практике международного торгового (коммерческого) оборота распространены три варианта изложения.

В первом варианте приводят общее определение обстоятельств, освобождающих от ответственности, применяя правило ст. 79 Венской конвенции 1980 г.

При втором варианте согласовывают открытый перечень обстоятельств, освобождающих от ответственности. Такой вариант согласования приемлемый для экспортера, является способом перевозложения форс-мажорных рисков на импортера.

Третий вариант согласования является более выгодным для импортера, в соответствии с которым указывается замкнутый перечень обстоятельств, освобождающих стороны от ответственности [10, с. 54].

При формулировании условия об обстоятельствах, освобождающих от ответственности, нередко не учитывались последствия той или иной формулировки, что приводило к снижению или повышению имущественной ответственности соответствующей стороны контракта. Например, при включении в контракт оговорки, предусматривающей конкретный (исчерпывающий) перечень обстоятельств, наступление которых освобождает от ответственности при нарушении обязательства, арбитраж принимал решения о взыскании со стороны убытков, явившихся следствием обстоятельств, находившихся вне ее контроля, если они не были предусмотрены перечнем, содержавшимся в контракте [18, с. 7].

В одном решении суд сделал вывод, что продавец не освобождается от ответственности за непоставку товара ни по ст. 79 Венской конвенции 1980 г., ни в соответствии с договорной оговоркой о форс-мажорных обстоятельствах [34].

Правовые консультанты российских участников внешнего торгового (коммерческого) оборота, согласовывая с иностранными партнерами договорные формулировки форс-мажорной оговорки внешнеторгового контракта купли-продажи товаров, должны учитывать применение к договорным отношениям сторон актов международного и национального происхождения, специфику и характер таких отношений, возможности надлежащего исполнения принятых на себя партнерами договорных обязательств, их деловую практику. Сторонам во избежание неопределенности целесообразно включать в договоры положение о форс-мажоре, причем не в виде абстрактной стандартной оговорки, а с указанием конкретных обстоятельств освобождающих («позитивные» оговорки) либо не освобождающих от ответственности («негативные» оговорки), в форме открытого или исчерпывающего перечня [10, с. 52-55]. Особенно это актуально при выборе в качестве применимого права, право таких стран, в доктринах которых присутствуют иные, чем форс-мажор, категории, например доктрина невозможности исполнения (impossibility of performance) в Англии, получившая название «фрустрации», или неосуществимости исполнения (impracticability of performance) в США (ст. 2-615 Единообразного торгового кодекса). Зарубежные специалисты указывают на то, что согласно праву Германии (§ 275(1) Германского гражданского уложения) и Италии (ст. 1218 и 1256 Гражданского кодекса Италии) обязанная сторона не ответственна за форс-мажорное обстоятельство, тогда как во Франции при оценке форс-мажора должны присутствовать дополнительные факторы, в частности непредвиденность и исключительность обстоятельства, делающие исполнение невозможным, которые должны быть таковыми для каждого, а не только для обязанной стороны [20]. В данном случае необходимость включения оговорки о форс-мажоре в контракт обусловлена тем, что в праве различных стран не совпадают условия, освобождающие от ответственности. Разницу в основаниях освобождения от ответственности в различных правопорядках, также можно проследить, проведя краткий сравнительно-правовой анализ положений, закрепленных, например, в п. 3 ст. 401 ГК РФ, § 276, 277 Германского гражданского уложения, ст. 1115 Гражданского кодекса Франции, ст. 97 Обязательственного закона Швейцарии, п. 2 ст. 218 Хозяйственного кодекса Украины, ст. 471, 472 Гражданского кодекса Польши, ст. 81 Закона об обязательствах и договорах Болгарии, и др. Любая форс-мажорная оговорка не может противоречить применимому праву.

Нормативное распределение форс-мажорных рисков на одну из сторон коммерческого договора купли-продажи устанавливается на международном и национальном уровне. Международные стандарты распределения рисков рассматриваемой группы закреплены системой правил Венской конвенции 1980 г. об освобождении от ответственности. Ст. 79 КМКПТ предусматривает освобождение стороны от ответственности за неисполнение любого из своих договорных обязательств, если она докажет, что оно было вызвано *препятствием вне ее контроля* и от нее нельзя было разумно ожидать *принятия этого препятствия в расчет* при заключении договора либо *избежания или преодоления* этого препятствия или его последствий.

Конвенционное регулирование положений об освобождении от ответственности направлено на предоставление сторонам возможности обеспечить доказывание тех обстоятельств, на которые они ссы-

лаются. Общий принцип практики арбитрирования – бремя доказывания элементов требований в отношении освобождения от ответственности лежит на стороне, претендующей на такое освобождение.

В решениях судов утверждается, что п. 1 ст. 79 Венской конвенции 1980 г. подтверждает общий конвенционный принцип, согласно которому бремя доказывания возлагается на ту сторону, которая предъявляет требование или которая ссылается на норму, исключение или возражение, и что этот общий принцип может быть использован, согласно п. 2 ст. 7 КМКПТ, для разрешения вопросов о бремени доказывания, которые прямо не рассматриваются в Конвенции [41].

Схожие с конвенционными, правовые стандарты распределения указанных рисков определены и в актах *new lex mercatoria.* Правило п. 1 ст. 7.1.7 PICC устанавливают, что «сторона освобождается от ответственности за неисполнение, если она докажет, что неисполнение было вызвано препятствием вне ее контроля и что от нее нельзя было разумно ожидать принятия этого препятствия в расчет при заключении договора либо избежания или преодоления этого препятствия или его последствий».

Ближайшие аналоги в актах субправа в части непреодолимой силы как основания освобождения от ответственности: п. 8:108 Принципов европейского договорного права, действующих в редакции 2002 г. (далее – PECL [5]) – препятствия вне контроля стороны и эта сторона не могла разумно принять такое препятствие во внимание при заключении договора либо избежать или преодолеть такое препятствие или его последствия; п. 1 ст. III-3:104 Модельных правил европейского частного права, действующих в редакции 2009 г. (далее – DCFR [4]) – препятствие, находящееся вне сферы контроля должника, и от должника нельзя было разумно ожидать, что он избежит или преодолеет такое препятствие или его последствия. В определении существа и юридического значения обстоятельств непреодолимой силы, п. (a) и (b) ст. VI.3 Свода принципов, правил и требований *lex mercatoria*, составленный Центром транснационального права – СЕНТРАЛ, действующий в третьей редакции 2013 г. (далее – TLP [7]) почти ничем не отличаются от вышеуказанных норм КМКПТ, PECL и PICC. Настоящей и наиболее значительной новацией TLP в обсуждаемом вопросе является, безусловно, перечень тех обстоятельств, которые предполагаются (если стороны прямо или косвенно не договорились об ином) форс-мажорными (п. (c) ст. VI.3). Близка по смыслу (но все же не идентична), к положениям указанных актов *new lex mercatoria*, и норма п. 3 ст. 401 ГК РФ.

В литературе можно встретить небезосновательное мнение, что все вышеуказанные нормы актов субправа – это «одни из не многих норм абсолютно интернационального содержания, по крайней мере – для коммерческого оборота...» [8, с. 285].

Разницу в подходах к определению содержания «форс-мажора» международными регулятивными арбитражами и «непреодолимой силы» государственными судами Российской Федерации можно увидеть, проведя краткий сравнительный анализ их решений.

Так, система российских государственных судов вообще не признает «... непреодолимой силой обстоятельства, наступление которых зависело от воли или действий стороны обязательства, например, отсутствие у должника необходимых денежных средств, *нарушение обязательств его контрагентами*, неправомерные действия его представителей» [23].

Международные регулятивные арбитражи и иностранные государственные суды не столь категоричны в отношении указанных обстоятельств в качестве освобождающих от ответственности. Вопрос о соотношении форс-мажорной оговорки и ст. 79 КМКПТ, а именно, что следует понимать под *препятствием*, неоднократно возникал в практике национальных судов и международных коммерческих арбитражей. В одном решении суд разъяснил, что препятствием должны быть «... не поддающийся управлению риск или абсолютно исключительное событие, такие как форс-мажорные обстоятельства, экономическая невозможность или крайняя затруднительность» [33].

В другом деле продавец ссылался на неисполнение со стороны его поставщика как на препятствие, которое должно освободить продавца от ответственности за его собственное неисполнение обязательства по поставке соответствующего товара. Суд предоставил продавцу освобождение от ответственности за возмещение убытков в результате поставки несоответствующего товара на основании того, что дефектный товар был изготовлен третьим лицом, что, по мнению суда, явилось освобождающим от ответственности препятствием, поскольку продавец действовал добросовестно. Покупателю было отказано в возмещении убытков и праве на расторжение договора, поскольку поставка продавцом несоответствующего товара «была вызвана препятствием вне его контроля», хотя суд разрешил покупателю снизить цену с учетом несоответствия товара [39].

Препятствием для исполнения было признано несоблюдение перевозчиком гарантии того, что товар будет поставлен своевременно. В качестве альтернативного основания для отклонения требования покупателя о возмещении убытков было решено освободить продавца от ответственности за убытки согласно ст. 79 Венской конвенции 1980 г. в результате просрочки в поставке, когда продавец исполнил свое обязательство, организовав надлежащим образом перевозку и передачу товара перевозчику [35].

Хотя необходимо отметить, что исходя из прецедентной практики регулятивных арбитражей именно продавец обычно несет риск нарушения его поставщиком своих обязательств и что продавец, как

правило, не получает освобождения, если его неисполнение было вызвано неисполнением со стороны его поставщика [32]. Продавец несет «риск приобретения», то есть риск того, что его поставщик не поставит товар вовремя или поставит несоответствующий товар, если только стороны не предусмотрели в своем договоре иного распределения риска, и что поэтому продавец не может, как правило, ссылаться на неисполнение со стороны своего поставщика как на основание для освобождения от ответственности согласно статье 79 КМКПТ.

В решениях национальных судов и международных коммерческих арбитражей освобождение от ответственности предоставлялось за такие виды нарушений, как *просрочка в поставке товара продавцом, поставка продавцом несоответствующего товара, просрочка в уплате цены покупателем, а также непринятие поставки покупателем после уплаты цены.*

Необходимым квалифицирующим конвенционным признаком препятствия является требование о существовании препятствия *вне контроля стороны.* Подходы национальных судов и международных коммерческих арбитражей к оценке требования «вне контроля» разнообразны.

В судебных актах неоднократно признавалось, что *препятствие было вне контроля стороны, когда государственные нормативные требования* или *действия государственных должностных лиц* препятствовали исполнению стороной договорного обязательства. Так, по одному из дел арбитражный суд признал, что запрет на экспорт угля, введенный государством продавца, явился препятствием вне контроля продавца, однако отказал в освобождении от ответственности на основании того, что на момент заключения договора препятствие можно было предвидеть [37]. В другом деле покупатель, который оплатил товар, был освобожден от ответственности за убытки, понесенные в результате непринятия товара, когда товар не мог быть ввезен в страну покупателя, поскольку должностные лица не выдали сертификат в отношении его безопасности [38].

По указанному вопросу в российской правовой доктрине существует мнение, что обстоятельствами непреодолимой силы может быть признано изменение действующего законодательства, но только такое, которого стороны по объективным причинам не могли ожидать и принять во внимание при заключении договора. Если нормативно-правой акт существовал на момент заключения договора, или же какой-либо закон или подзаконный акт на тот момент обсуждался публично, то есть проект был помещен в электронных правовых базах, распространен в средствах массовой информации, его принятие объективно нельзя отнести к обстоятельствам непреодолимой силы [16, с. 38]. По одному из дел ответчик заявлял «... о необходимости оценивать принятие Федерального закона... как форс-мажорное обстоятельство, освобождающее... от ответственности...». Суд признал данные доводы не состоятельными и указал, что «... изменения законодательства... были или должны были быть известны ответчику на момент заключения договора и не являлись для него неожиданными и непредотвратимыми», то есть такое изменение не может рассматриваться как форс-мажорное обстоятельство, освобождающее заявителя от ответственности [25].

Другим квалифицирующим конвенционным признаком препятствия является *требование, чтобы от стороны, претендующей на освобождение от ответственности, нельзя было разумно ожидать принятия препятствия в расчет при заключении внешнеторгового контракта.*

Стороны коммерческого договора международной купли-продажи товаров при его заключении должны предвидеть последствия взятых на себя договорных обязательств и принимать на себя риски, связанные с их исполнением согласно договорным установлениям.

Несоблюдение рассматриваемого требования является причиной отказа в освобождении от ответственности на основании ст. 79 Венской конвенции 1980 г. В нескольких решениях отказано в освобождении от ответственности, когда препятствие существовало и должно было быть известно стороне на момент заключения ею договора. Так, когда продавец требовал освобождения от ответственности, поскольку он не был в состоянии обеспечить соответствие молочного порошка нормативным требованиям, предъявляемым к импорту в стране покупателя, суд пришел к заключению, что продавец знал об этих нормативных требованиях, когда он заключал договор, и тем самым принял на себя риск, связанный с поиском пригодного товара [40]. Аналогичным образом требование покупателя в отношении освобождения от ответственности на основании нормативных положений о приостановлении платежей по иностранным долгам были отклонены, поскольку в данном случае эти нормативные положения существовали (и, таким образом, должны были быть приняты в расчет) в момент заключения договора [30].

Третий квалифицирующий конвенционный признак препятствия состоит в *требовании, чтобы от стороны, претендующей на освобождение от ответственности, нельзя было разумно ожидать избежания или преодоления препятствия.* Так, были вынесены решения, что от продавца, поставщик которого отгрузил дефектный виноградный воск (от имени продавца) непосредственно покупателю [36], а также от продавца, поставщик которого не изготовил товар по причине прекращения по чрезвычайным обстоятельствам производственной деятельности на его предприятии [31], следовало разумно ожидать избежания или преодоления таких препятствий, а значит, исполнения их обязательств по договору.

В деловых отношениях участников внешнего торгового (коммерческого) оборота общепринято при наступлении форс-мажорного риска, влияющего на исполнение договорного обязательства, извещение другой стороны об этом.

Это правило делового оборота закреплено в п. 4 ст. 79 КМКПТ согласно которому сторона, которая не исполняет свое обязательство, должна дать извещение другой стороне о препятствии и его влиянии на ее способность осуществить исполнение. Если это извещение не получено другой стороной в течение разумного срока после того, как об этом препятствии стало или должно было стать известно не исполняющей свое обязательство стороне, эта последняя сторона несет ответственность за убытки, являющиеся результатом того, что такое извещение получено не было.

Грамотно смоделированная форс-мажорная оговорка в торговых (коммерческих) договорах должна содержать *правовые положения об обязательности извещения в определенный срок и последствиях неизвещения.*

Важным структурным элементом форс-мажорной оговорки по коммерческим договорам международной купли-продажи товаров являются положения о *последствиях наступления оснований освобождения от ответственности.* В п 5. ст. 79 Венской конвенции 1980 г. предусмотрено, что удовлетворение требования об освобождении от ответственности снимает со стороны ответственность за возмещение убытков, но не препятствует другой стороне *осуществить любые иные права, кроме требования возмещения убытков.*

Таким образом можно резюмировать, что юридически грамотный, учитывающий интересы обеих сторон выбор договорной редакции *оснований освобождения от ответственности* по коммерческим договорам купли-продажи товаров весьма важен как при исполнении принятых ими обязательств, так и при арбитрировании спора по вопросам освобождения от ответственности.

Библиографический список

1. Конвенция Организации Объединенных Наций о договорах международной купли-продажи товаров (Вена, 1980 год) // Сборник международных договоров СССР и Российской Федерации. Выпуск XLVII, Международные договоры, заключенные СССР и вступившие в силу с 1 января по 31 декабря 1991 года, которые в настоящее время являются договорами Российской Федерации как государства – продолжателя Союза ССР / Министерство иностранных дел РФ. – Офиц. и док. изд. – М.: Международные отношения, 1994. – С. 335-357.

2. Гражданский кодекс Российской Федерации: часть первая – Федеральный закон от 30 ноября 1994 года № 51-ФЗ; часть вторая – Федеральный закон от 26 января 1996 года № 14-ФЗ; часть третья – Федеральный закон от 26 ноября 2001 года № 146-ФЗ; часть четвертая – Федеральный закон от 18 декабря 2006 года № 230-ФЗ.

3. Собрание законодательства Российской Федерации, 05.12.1994 г., № 32, ст. 3303; 25.07.2011 г., № 30 (ч. 1), ст. 4596.

4. Модельные правила европейского частного права / пер. с англ.; научн. ред. Н.Ю. Рассказова. – М.: Статут, 2013. – 989 с.

5. Принципы европейского договорного права, части I, II 1999; часть III 2002 / пер. с англ. под ред. Пугинского Б.И., Амирова А.Т. // Вестник Высшего Арбитражного Суда Российской Федерации. – 2005. – № 3. – С. 125-177; № 4. – С. 152-177.

6. Принципы международных коммерческих договоров УНИДРУА 2010 / пер. с англ. А.С. Комарова. – 42 с. [Электронный ресурс]. – URL: http: // www.unidroit.org/english/principles/contracts/principles2010 /translations/blackletter2010-russian.pdf (дата обращения 28.10.2016).

7. Принципы Транс-Права (Новая редакция принципов СЕНТРАЛ) / Пер. с англ. В.А. Белова // Коммерческое право. Научно-практический журнал. – 2014. – Т. 15, № 2. – С. 45-134.

8. Белов В.А. Кодекс европейского договорного права – European Contract Code: общий и сравнительно-правовой комментарий: в 2 кн. Книга 1 / В.А. Белов. – М.: Издательство Юрайт, 2015 (Серия: Профессиональные комментарии). – 308 с.

9. Бублик В.А. Гражданско-правовое регулирование внешнеэкономической деятельности в Российской Федерации: проблемы теории, законотворчества и правоприменения: Монография. – Екатеринбург, 1999. – 228 с.

10. Вилкова Н.Г. Совпадает ли форс-мажорная оговорка контракта с понятием форс-мажора? // Хозяйство и право. – 2008. – № 4. – С. 48-55.

11. Каплунова Е.С. Непреодолимая сила и смежные с ней понятия: дисс. канд. юрид. наук: 12.00.03 / Е.С. Каплунова. – Томск, 2005. – 230 с.

12. Карташова О.В. Теоретические проблемы разработки концепции института о непреодолимой силе // Право и государство: теория и практика. – М.: Право и государство, 2011. – № 8 (80). – С. 64-68.

13. Комаров А.С. Ответственность в коммерческом обороте / А.С. Комаров. – М.: Юрид. лит., 1991. – 206 с.

14. Кузнецов Р.Н. Соотношение категорий непреодолимой силы и форс-мажора в российском гражданском праве // Вестник Московского университета МВД России. – М.: Изд-во Моск. ун-та МВД России, 2008. – № 11. – С. 107-109.

15. Лапаева О. Форс-мажор в теории и на практике // «эж-Юрист», 2007. – № 9. – С. 6-9.

16. Муратова Д.Д. Форс-мажорные обстоятельства: отражение в договоре / Д.Д. Муратова // Аудиторские ведомости. – 2008. – № 9. – С. 34-40.

17. Попондопуло В.Ф. Ответственность за нарушение обязательств: общая характеристика и проблемы / В.Ф. Попондопуло // Ленинградский юридический журнал. – 2010. – № 1. – С. 79-101.

18. Розенберг М.Г. Контракт международной купли-продажи. Современная практика заключения. Разрешение споров. 5-е изд., перераб. и доп. – М.: Книжный мир, 2007. – 151 с. [Электронный ресурс]. – СПС «Консультант-Плюс» (дата обращения 27.10.2016).

19. Форс-мажорные обстоятельства. Публикация № 421 (E). Серия «Издания Международной торговой палаты» / Пер. с англ., вступ. ст. Н.Г. Вилковой. – М.: «Консалтбанкир», 1997. – 64 с.

20. Delaume G.R., Law and Practice of Transnational Contracts. Oceana Publications. N. Y., 1988. P. 50. (Ссылка дается по: Канашевский В.А. Условия о форс-мажоре во внешнеэкономических контрактах / В.А. Канашевский // Журнал российского права. – 2009. – № 2. – С. 92-93.)

21. DiMattco L.A. The Law of International Contracting. Kluwer Law International, The Hague. 2000. P. 58-59. (Ссылка дается по: Канашевский В.А. Условия о форс-мажоре во внешнеэкономических контрактах / В.А. Канашевский // Журнал российского права. – 2009. – № 2. – С. 94-97.)

22. DiMattco L.A. The Law of International Contracting. Kluwer Law International, The Hague. 2000. P. 39. (Ссылка дается по: Канашевский В.А. Условия о форс-мажоре во внешнеэкономических контрактах / В.А. Канашевский // Журнал российского права. – 2009. – № 2. – С. 94-97.)

23. Пункт 8 Постановления Пленума Верховного Суда Российской Федерации от 24.03.2016 г. № 7 «О применении судами некоторых положений Гражданского кодекса Российской Федерации об ответственности за нарушение обязательств» // Российская газет. – Федеральный выпуск № 6938 (70). – 04.04.2016.

24. Постановлении Президиума Высшего Арбитражного Суда Российской Федерации от 20.03.2012 г. № 14316/11 [Электронный ресурс]. – URL: http: // ras.arbitr.ru/ (дата обращения 30.10.2016).

25. Определение Высшего Арбитражного Суда Российской Федерации от 19.07.2007 г. № 8276/07 [Электронный ресурс]. – Документ опубликован не был. – Доступ из справочно-правовой системы «Гарант» (дата обращения 30.10.2016).

26. Постановление Федерального арбитражного суда Московской области от 03.02.2005 г. № КГ-А40/13350-04 [Электронный ресурс]. – URL: http: // www.resheniya-sudov.ru/2005-2006/211970/ (дата обращения 30.10.2016).

27. Постановление Восьмого арбитражного апелляционного суда от 30.04.2010 г. по делу № А75-11148/2009 [Электронный ресурс]. – URL: http: // ras.arbitr.ru/ (дата обращения 27.10.2016).

28. Постановления Федерального арбитражного суда Северо-Западного округа от 27.05.2010 г. по делу № А56-24121/2009 [Электронный ресурс]. – URL: http: // ras.arbitr.ru/ (дата обращения 30.10.2016); Постановление Восьмого арбитражного апелляционного суда от 30.04.2010 г. по делу № А75-11148/2009 [Электронный ресурс]. – URL: http: // ras.arbitr.ru/ (дата обращения 30.10.2016)

29. Постановление Федерального арбитражного суда Московского округа от 26.07.2012 г. по делу № А40-12385/11-53-99 [Электронный ресурс]. – URL: http: // ras.arbitr.ru/ (дата обращения 30.10.2016).

30. ППТЮ, дело № 104, Арбитражный суд Международной торговой палаты, 1993 г., арбитражное решение № 7197.

31. ППТЮ, дело № 140, Решение МКАС при ТПП РФ от 16.03.1995 г. по делу № 155/194.

32. ППТЮ, дело № 140, Решение МКАС при ТПП РФ от 16.03.1995 г. по делу № 155/194; Арбитражный суд Международной торговой палаты, 1995 год (арбитражное решение № 8128).

33. ППТЮ, дело № 166, Решение Арбитражного суда Торговой палаты Гамбурга, Германия, 21 марта, 21 июня 1996 г.

34. ППТЮ, дело № 277, Решение Высшего земельного суда, Гамбург, Германия, 28.02.1997 г.

35. ППТЮ, дело № 331, Решение Торгового суда, кантон Цюрих, Швейцария, 10.02.1999 г.

36. ППТЮ, дело № 271, Решение Верховного суда Германии от 24.03.1999 г.

37. Решение Арбитражного суда при Торгово-промышленной палате Болгарии от 04.04.1996 г, Болгария, база данных Unilex.

38. Решение МКАС при ТПП РФ от 22.01.1997 г. по делу № 155/1996.

39. Решение Торгового суда, Безансон, Франция, 19.01.1998 г., база данных Unilex.

40. Решение Окружного суда от 02.10.1998 г., Хертогенбос, Нидерланды, база данных Unilex.

41. Решение от 12.07.2000 г. Tribunale di Vigevano. Италия; Решение от 09.01.2002 г. Bundesgerichtshof. Германия.

СЕМАКОВ ДМИТРИЙ ВЛАДИМИРОВИЧ – магистрант направления подготовки «Юриспруденция», кафедра Теории государства и права и международного права, Институт государства и права Тюменского государственного университета, Россия.

Ф И З И К О - *МАТЕМАТИЧЕСКИЕ НАУКИ*

УДК 532.546

С.Р. Кильдибаева, Г.Р. Кильдибаева

МОДЕЛЬ КУПОЛА, ПРЕДНАЗНАЧЕННОГО ДЛЯ СБОРА НЕФТЕПРОДУКТОВ*

В работе рассматривается работа купола, предназначенного для ликвидации последствий разлива нефти на дне водоема. В работе подробно описаны два начальных этапа установки купола.

Ключевые слова: *разлив нефти, купол, шельф.*

Купол, рассматриваемый в данной статье, предназначен для сбора нефтепродуктов при их разливе на дне водоема. Такого рода разлив мог возникнуть при повреждении трубопровода. Тогда углеводороды, поступающие из трубопровода будут распространяться в виде затопленной струи [1]. При моделировании устройств в виде купола важно спрогнозировать процесс образования гидрата, который может помешать процессу установки купола. Работа является продолжением работы [2], в которой приведена постановка задачи и краткие описания этапов установки купола.

1 этап. Накопление нефти в куполе

Этап 1 начинается с момента $t_0 = 0$, соответствующего «открытию» нижнего основания купола, который до начала этапа был загерметизирован. Запишем уравнение сохранения масс для смеси нефти и солярки. Будем полагать, что нефть, вытекающая из скважины, полностью проникает в купол и смешивается с соляркой, образуя смесь; смесь «вытесняется» нефтью, поступающей из струи:

$$\frac{dM_m}{dt} = m_o^+ - m^{out}, \quad (1)$$

где m_o^+ – массовый расход поступающей нефти, m^{out} – массовый расход «вытесняемой» смеси, $M_m = V_t \cdot \left(k_o \cdot \rho_o + \left(1 - k_o\right) \cdot \rho_d\right)$ – масса смеси, V_t – объем купола, k_o – концентрация нефти в смеси. Нижний индекс *m* соответствует параметрам смеси, *o* – параметрам нефти.

Массовый расход поступающей в купол нефти определяется с учетом известного объемного расхода:

$$m_o^+ = Q_o^e \rho_o . \quad (2)$$

Массовый расход «вытесненной» из купола смеси определяется следующим образом:

$$m^{out} = Q_o^e \cdot \rho_m = Q_o^e \cdot \left(k_o \cdot \rho_o + \left(1 - k_o\right) \cdot \rho_d\right). \quad (3)$$

С учетом (3) изменение массы смеси запишется в виде:

$$\frac{dM_m}{dt} = \left(\rho_o - \rho_d\right) Q_o^e \frac{dk_o}{dt} . \quad (4)$$

© Кильдибаева С.Р., Кильдибаева Г.Р., 2016.

*Работа поддержана грантом РФФИ № 14-01-97032 р_поволжье_а

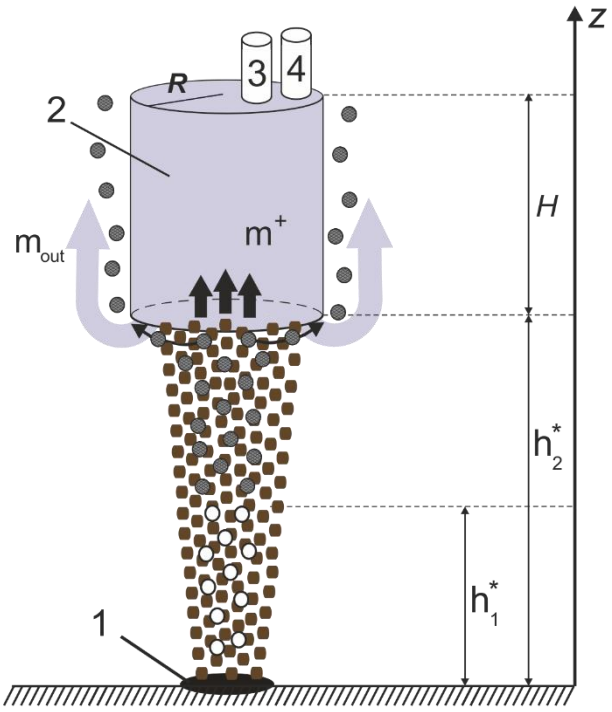

Рис. 1. Схема купола.

Из уравнения (1) с учетом (2), (3) и (4), получим:

$$\frac{dk_o}{dt} = -\frac{Q_o^e}{V_t}\left[k_o + 1\right],$$

решая которое получаем:

$$k_o = \exp\left(-Q_o^e t \Big/ V_t\right) - 1. \quad (5)$$

Запишем уравнение сохранения энергии для смеси, пренебрегая потерями энергии через боковые стенки купола:

$$\frac{dQ_m}{dt} = c_o m^+ T_o - c_m m^{out} T_m - \pi R^2 q_{mw},\ Q_m = c_m T_m M_m, \quad (6)$$

здесь c_o, c_m – теплоемкости нефти и смеси, q_{mw} – тепловой поток на границе между смесью и водой, T_m, M_m – температура и масса смеси, T_o – температура поступающей нефти, равная температуре струи на заданном сечении.

Для определения теплового потока q_{mw} будем полагать, что струя углеводородов с вовлеченной водой натекает на неподвижное основание купола и, используя выражение для теплообмена при натекании струи на неподвижную стенку [3], получим:

$$q_{mw} = \frac{\lambda_w}{\delta_{mw}} \mathrm{Nu}_{mw} \left(T_m - T_w\right), \quad (7)$$

где λ_w – коэффициент теплопроводности воды, $\delta_{mw} = 2R$, Nu_{mw} – число Нуссельта, определяющееся следующим образом:

$$\mathrm{Nu}_{mw} = \begin{cases} 2 < \bar{h} \le 6,\ \mathrm{Nu}_{mw} = 0{,}935 \dfrac{\mathrm{Re}_{mw}^{0.5}}{\bar{h}^{0.11}} \left(1 + 0{,}00197 \bar{h}^{1.75}\, \mathrm{Re}_{mw}^{0.24}\right) \mathrm{Pr}_{mw}^{0.24} \\ 6 < \bar{h} \le 16,\ \mathrm{Nu}_{mw} = 3{,}06 \dfrac{\mathrm{Re}_{mw}^{0.5}}{\bar{h}^{0.77}} \left(1 + 0{,}0157 \bar{h}^{0.66}\, \mathrm{Re}_{mw}^{0.24}\right) \mathrm{Pr}_{mw}^{0.4} \end{cases}, \quad (8)$$

где $\mathrm{Re}_{mw} = \frac{wD}{\nu}$ число Рейнольдса, Pr_{mw} – число Прандтля, ν – динамическая вязкость воды, $\bar{h} = \frac{h}{D}$, h – расстояние от устья скважины до основания купола.

2 этап. Движение купола вниз

С момента времени t_1 купол начинает опускаться с постоянной скоростью w_0. С учетом этого получим уравнение для нахождения изменения координаты нижнего основания купола z_n:

$$\frac{dz_n}{dt} = -w_0 .(9)$$

Для численных рассчетов используем:

$$\begin{cases} \frac{dT_m}{dt} = \frac{1}{c_m M_m}\left[m_o^+ \left(c_o T_o - c_m T_m\right) - \pi R^2 q_{mw} \right], \\ \frac{dz_n}{dt} = -w_0 \end{cases} .(10)$$

При рассчетах примем, что $h = h_2^* - w_o t$, $T_o = T_{jet}(z)$.

Библиографический список

1.Кильдибаева С.Р., Гималтдинов И. К. Динамика многофазной затопленной струи с учетом образования гидратов // Вестник Тюменского государственного университета. Физико-математическое моделирование // Нефть, газ, энергетика. 2016. Т. 1, №3(3). С. 92–101.

2.Гималтдинов И.К., Кильдибаева С.Р., Арсланбекова Р.Р. Модель купола, предназначенного для устранения утечек углеводородов // Вестник магистратуры. – 2015. – № 11-1 (50). – С. 7-9.

3.Юдаев Б.Н. Теплопередача. - Учебник для втузов. - М.: Высш. школа, 1973. - 360 с.

КИЛЬДИБАЕВА СВЕТЛАНА РУСТАМОВНА – к.ф.-м.н., Башкирский государственный университет (филиал в г. Стерлитамак), Россия.

КИЛЬДИБАЕВА ГУЛЬНАЗ РИНАТОВНА – студент, Башкирский государственный университет (филиал в г. Стерлитамак), Россия.

УДК 532.546

С.Р. Кильдибаева, Г.Р. Кильдибаева

МОДЕЛЬ РАСПРОСТРАНЕНИЯ ЗАТОПЛЕННОЙ СТРУИ НЕФТИ И ГАЗА*

В работе рассматривается течение затопленной струи нефти и газа. Исследовано изменение радиуса и температуры струи от вертикальной координаты. За основу принят интегральный Лагранжевый метод контрольного объема.

Ключевые слова: *затопленная струя, разлив нефти.*

Затопленные струи возникают при повреждении трубопровода или скважины на дне водоема. Их исследование представляет большой интерес, так как в случае устранения утечек важно спрогнозировать поведение струи и изменение таких ее характеристик как: температура, плотность, скорость. Зная данные характеристики возможно легко предсказать динамику распространения струи, исследовать её взаимодействие с окружающей средой. При повреждении трубопровода или скважины в случае разработки углеводородных залежей возникают утечки нефти, которые сложно ликвидировать. Исследование затопленных струй позволит предсказать поведение струи. В этой работе рассмотрим модель затопленной струи, в основе которой лежит интегральный Лагранжевый метод контрольного объема, для расчетов будем использовать параметры эксперимента [1]. Моделирование струи используется для создания математических моделей устройств, предназначенных для сбора нефтепродуктов при их разливе [2,3].

Для моделирования струи (схема струи приведена на рис.1) рассмотрим источник истечения нефти и газа на дне водоема. Струю будем рассматривать как последовательность элементов [4] с начальным радиусом b_k, высотой h_k, плотностью ρ_k и массой m_k (рис. 2).

Запишем закон сохранения масс для струи:

$$\frac{dm_w}{dt} = \rho_w Q_w, \quad \frac{dm_g}{dt} = -\rho_g Q_g, \quad \frac{dm_o}{dt} = 0, \quad (1)$$

где m_i, ρ_i (i=w,g,o) – масса и плотность компонент, Q_w – объемный поток, вовлекаемой в струю окружающей воды, Q_g – объемный поток газа покидающий струю в связи с искривлением; *w, g, o* относятся к воде, газу и нефти.

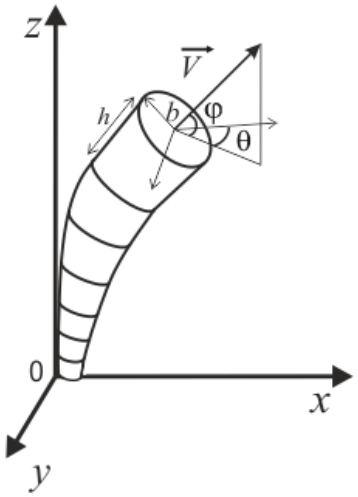

Рис. 1. Схема струи

© Кильдибаева С.Р., Кильдибаева Г.Р., 2016.

*Работа поддержана грантом РФФИ № 14-01-97032 р_поволжье_а

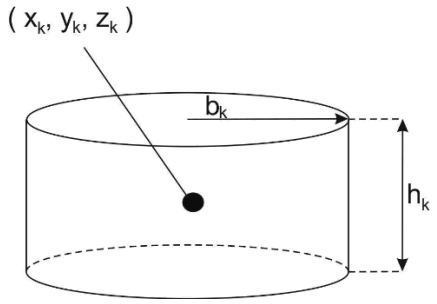

Рис. 2. Схема элемента струи

Уравнения импульсов для КО запишем в виде:

$$\frac{d\left(m\vec{V}\right)}{dt} = \vec{V}_a \rho_w Q_w + m\frac{\Delta\rho}{\rho} g\vec{k} - \vec{V}\rho_g Q_g \quad (3)$$

где $\vec{V}_a$ – средняя скорость окружающей среды, $\Delta\rho = \rho_w - \rho$ – разница между плотностью среды и струи, V_a' – проекция $\vec{V}_a$ на направление $\vec{V}$, g – ускорение силы тяжести, $\vec{k}$ – единичный вектор по вертикальной оси z.

Уравнение сохранения энергии с учетом потока тепла, который притекает с вовлеченной жидкостью:

$$\frac{d}{dt}\left(cmT\right) = c_w T_w \rho_w Q_w, \quad (4)$$

где c, T, c_w, T_w соответственно теплоемкость и температура КО и окружающей среды.

Расчеты производились при следующих начальных и граничных условиях: радиус скважины R=0.0125 м, объемный расход поступающих нефти Q_o^e =10^{-5} м^3/с и газа Q_g^e =10^{-5} м^3/с, температура окружающей воды T_w =4° С, температура истечения нефти и газа T^e =80° С, плотность окружающей воды ρ_w =1000 кг/м^3, нефти ρ_o =870 кг/м^3, газа ρ_g =0.7 кг/м^3. Параметры соответствуют экспериментальным, поэтому z_0=–0.6 м, что соответствует глубине сосуда, в котором проводился эксперимент.

На рис 3 представлена зависимость радиуса струи от вертикальной координаты. Радиус струи увеличивается в связи с расширением струи, которое вызвано захватом окружающей воды. На рис. 4 представлена зависимость температуры струи от вертикальной координаты. Понижение температуры струи связано с захватом теплой струи холодной окружающей воды.

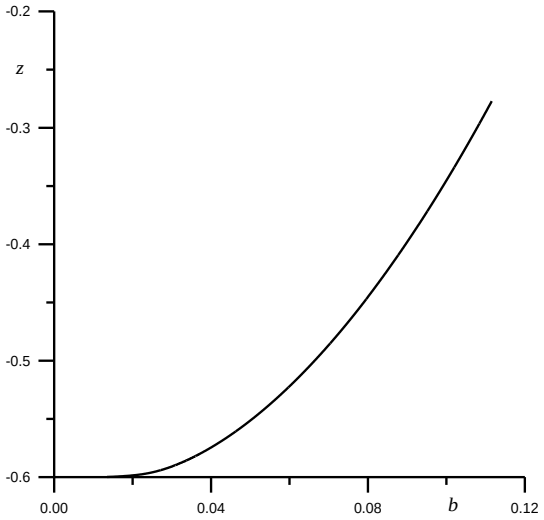

Рис. 3. Зависимость радиуса струи от вертикальной координаты

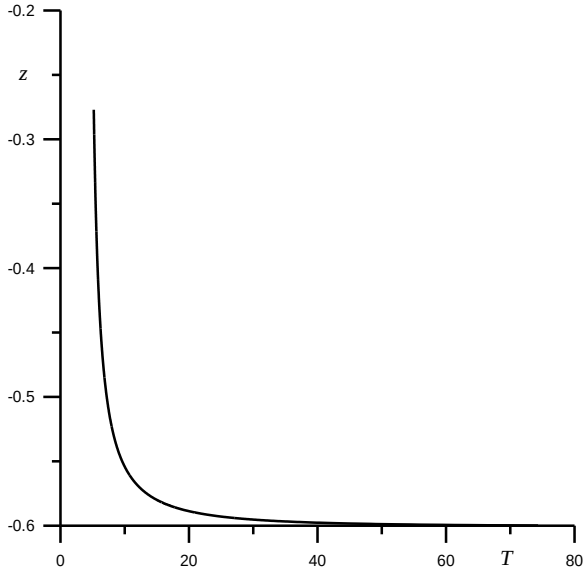

Рис. 4. Зависимость температуры струи от вертикальной координаты

Библиографический список

1. Socolofsky S. A. Laboratory experiments of multi-phase plumes in stratification and crossflow. – PhD thesis. – Massachusetts Institute of Technology, 2001.

2. Гималтдинов И.К., Кильдибаева С.Р. К теории начального этапа накопления нефти в куполе-сепараторе // Теплофизика и аэромеханика. – 2015. – Т. 22. № 3. – С. 401-406.

3. Гималтдинов И.К., Кильдибаева С.Р. Математическия модель купола, предназначенного для устранения утечек углеводородов // Нефтегазовое дело. – 2014. – № 12-4. – С. 104-111.

4.Zheng L., Yapa P. D. Simulation of oil spills from underwater accidents II: Model verification //Journal of Hydraulic Research, 1998. – P. 117-134.

КИЛЬДИБАЕВА СВЕТЛАНА РУСТАМОВНА – к.ф.-м.н., Башкирский государственный университет (филиал в г. Стерлитамак), Россия.

КИЛЬДИБАЕВА ГУЛЬНАЗ РИНАТОВНА – студент, Башкирский государственный университет (филиал в г. Стерлитамак), Россия.

Информация для авторов

Журнал «Вестник магистратуры» выходит ежемесячно.

К публикации принимаются статьи студентов и магистрантов, которые желают опубликовать результаты своего исследования и представить их своим коллегам.

В редакцию журнала предоставляются **в отдельных файлах** по электронной почте следующие материалы:

1. Авторский оригинал статьи (на русском языке) в формате Word (версия 1997–2007).

Текст набирается шрифтом Times New Roman Cyr, кеглем 14 pt, с полуторным междустрочным интервалом. Отступы в начале абзаца – 0, 7 см, абзацы четко обозначены. Поля (в см): слева и сверху – 2, справа и снизу – 1, 5.

Структура текста:

- **Сведения об авторе/авторах:** имя, отчество, фамилия.
- **Название статьи.**
- **Аннотация** статьи (3-5 строчек).
- **Ключевые слова** по содержанию статьи (6-8 слов) размещаются после аннотации.
- **Основной текст статьи.**

Страницы **не нумеруются**!

Объем статьи – не ограничивается.

В названии файла необходимо указать фамилию, инициалы автора (первого соавтора). Например, **Иванов И. В.статья.**

Статья может содержать **любое количество иллюстративного материала**. Рисунки предоставляются в тексте статьи и обязательно в отдельном файле в формате TIFF/JPG разрешением не менее 300 dpi.

Под каждым рисунком обязательно должно быть название.

Весь иллюстративный материал выполняется оттенками **черного и серого цветов.**

Формулы выполняются во встроенном редакторе формул Microsoft Word.

2. Сведения об авторе (авторах) (заполняются на каждого из авторов и высылаются **в одном файле)**:

- имя, отчество, фамилия (полностью),
- место работы (учебы), занимаемая должность,
- сфера научных интересов,
- адрес (с почтовым индексом), на который можно выслать авторский экземпляр журнала,
- адрес электронной почты,
- контактный телефон,
- название рубрики, в которую необходимо включить публикацию,
- необходимое количество экземпляров журнала.

В названии файла необходимо указать фамилию, инициалы автора (первого соавтора). Например, **Иванов И.В. сведения.**

Адрес для направления статей и сведений об авторе: magisterjourn@gmail.com
Мы ждем Ваших статей! Удачи!

Для записей